RIKO U

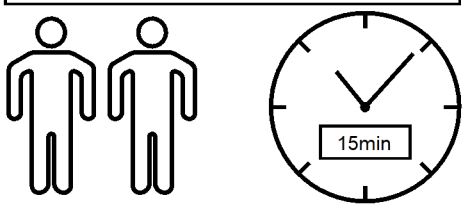

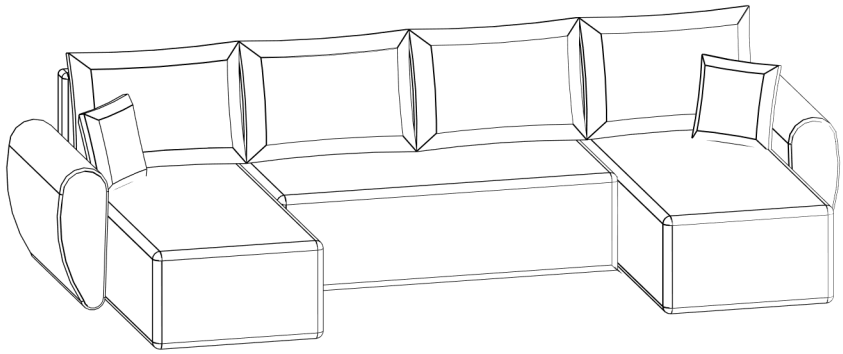

A



B

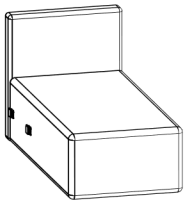

C

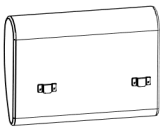

D

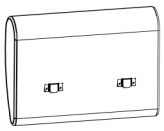

E

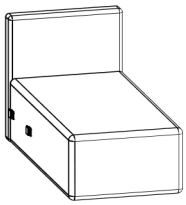

F

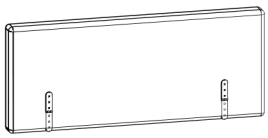

G

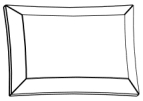

H



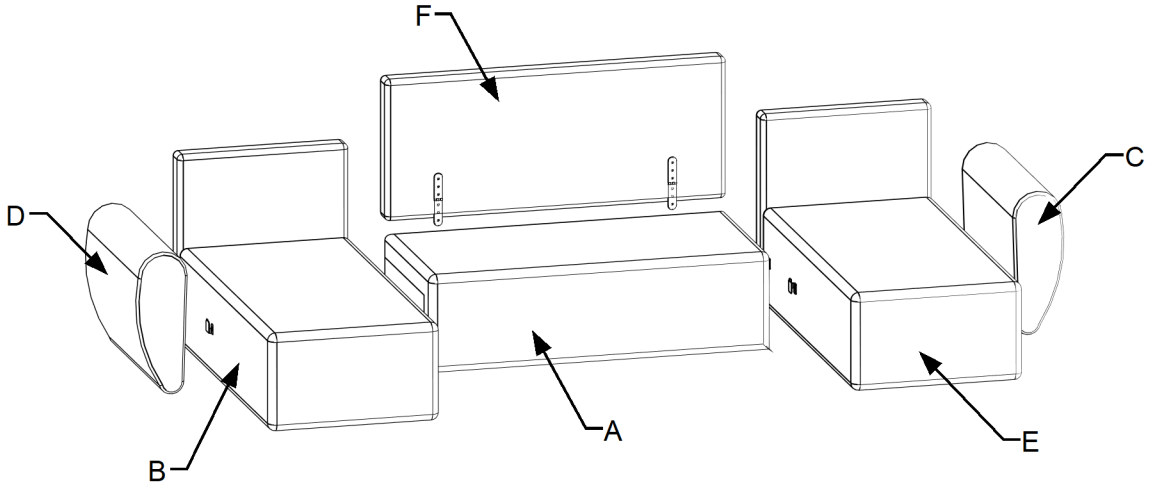

1

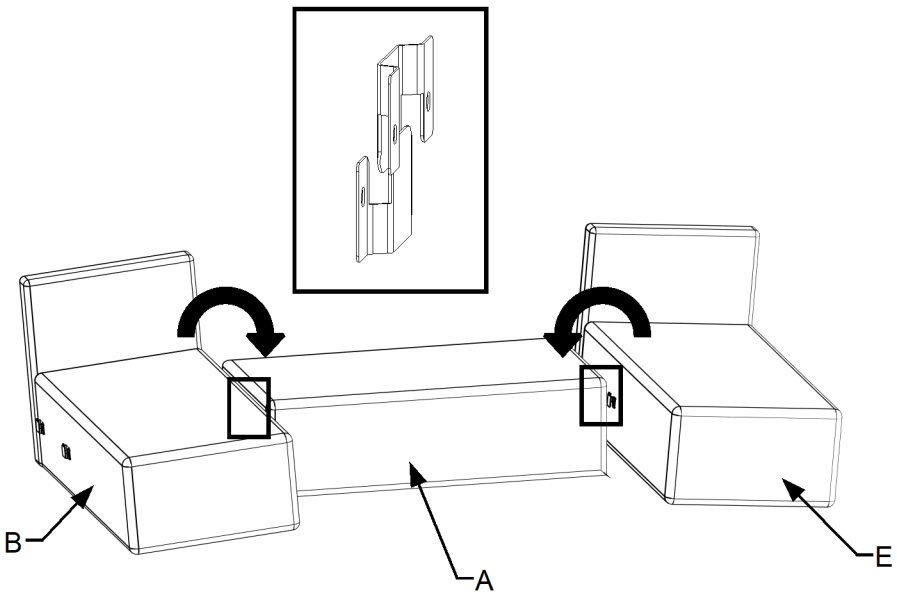

2

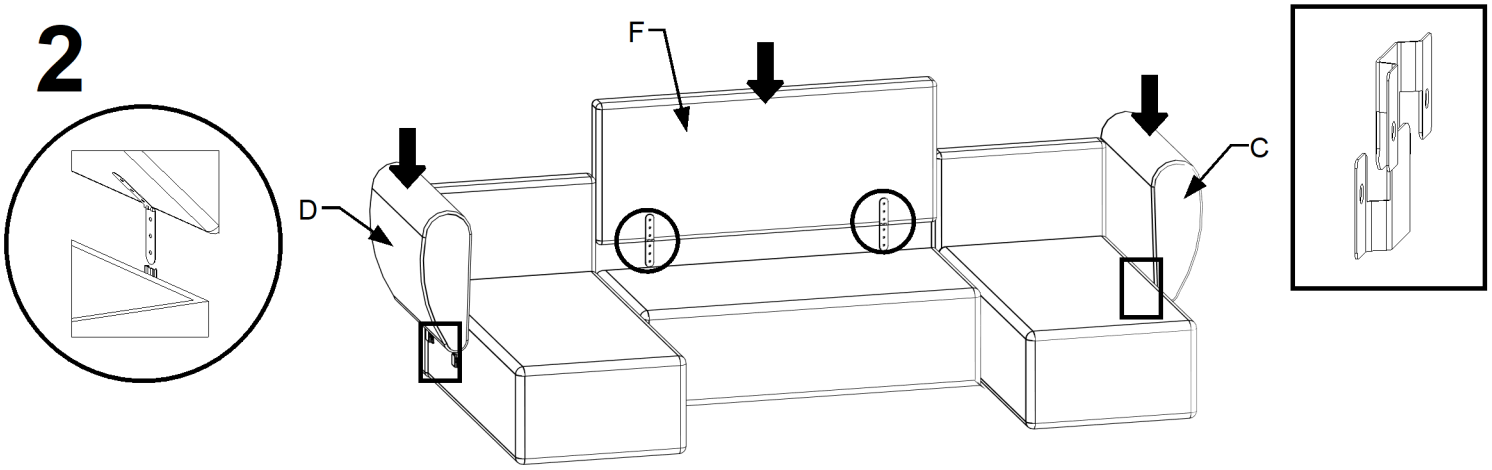

3

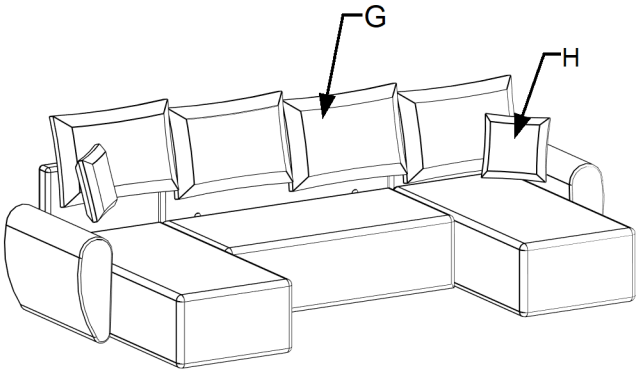

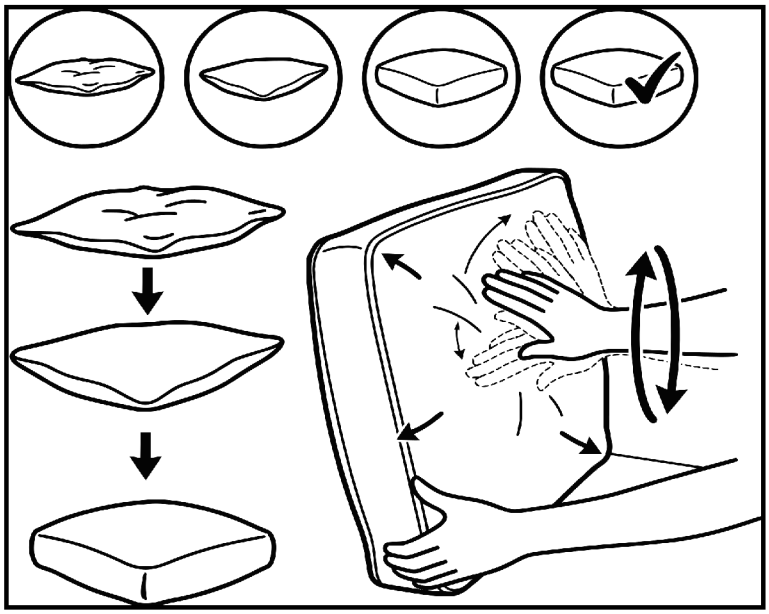

4

