JOKER 1

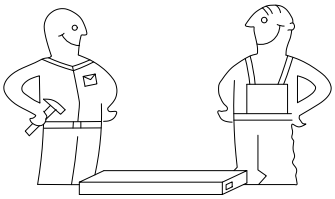

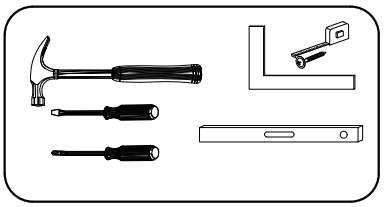

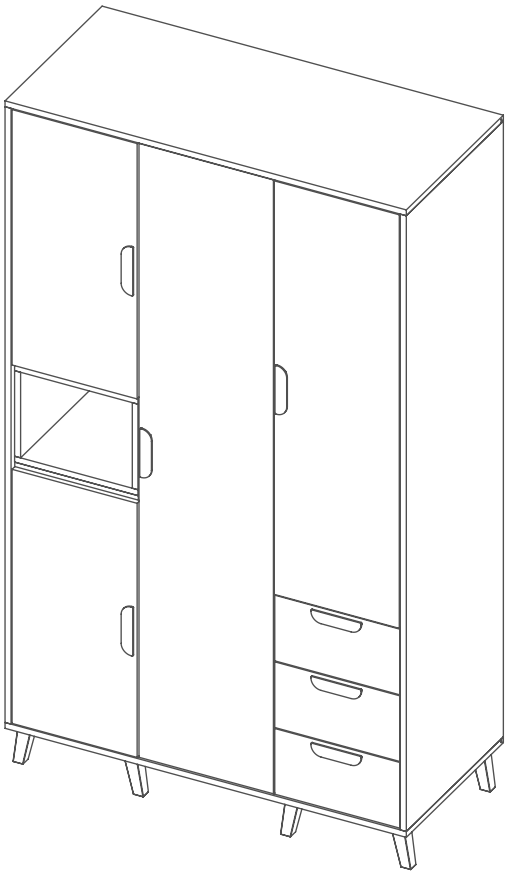

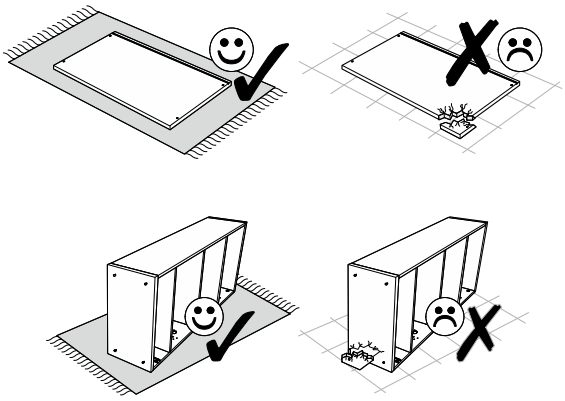

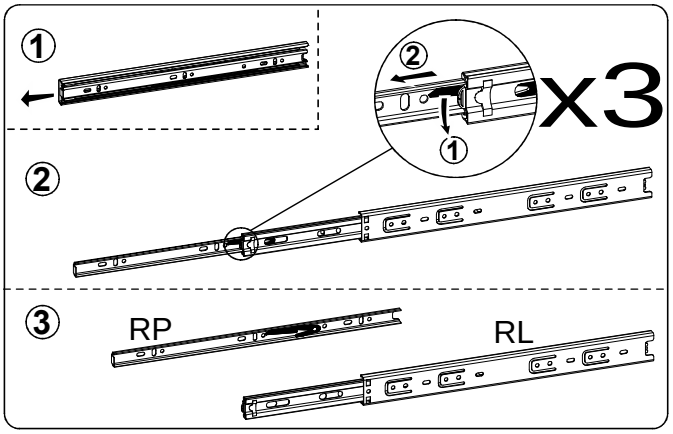

8x30 D 70	A 40	B 40	X 32	Z 6	L 9	Z1 3
4x20 H2 32	S 20	KP 6	4x16 H 22	M1 8	4x25 H3 14	UM 7
F1 5x13 24	I 18	KL 3	U 2			

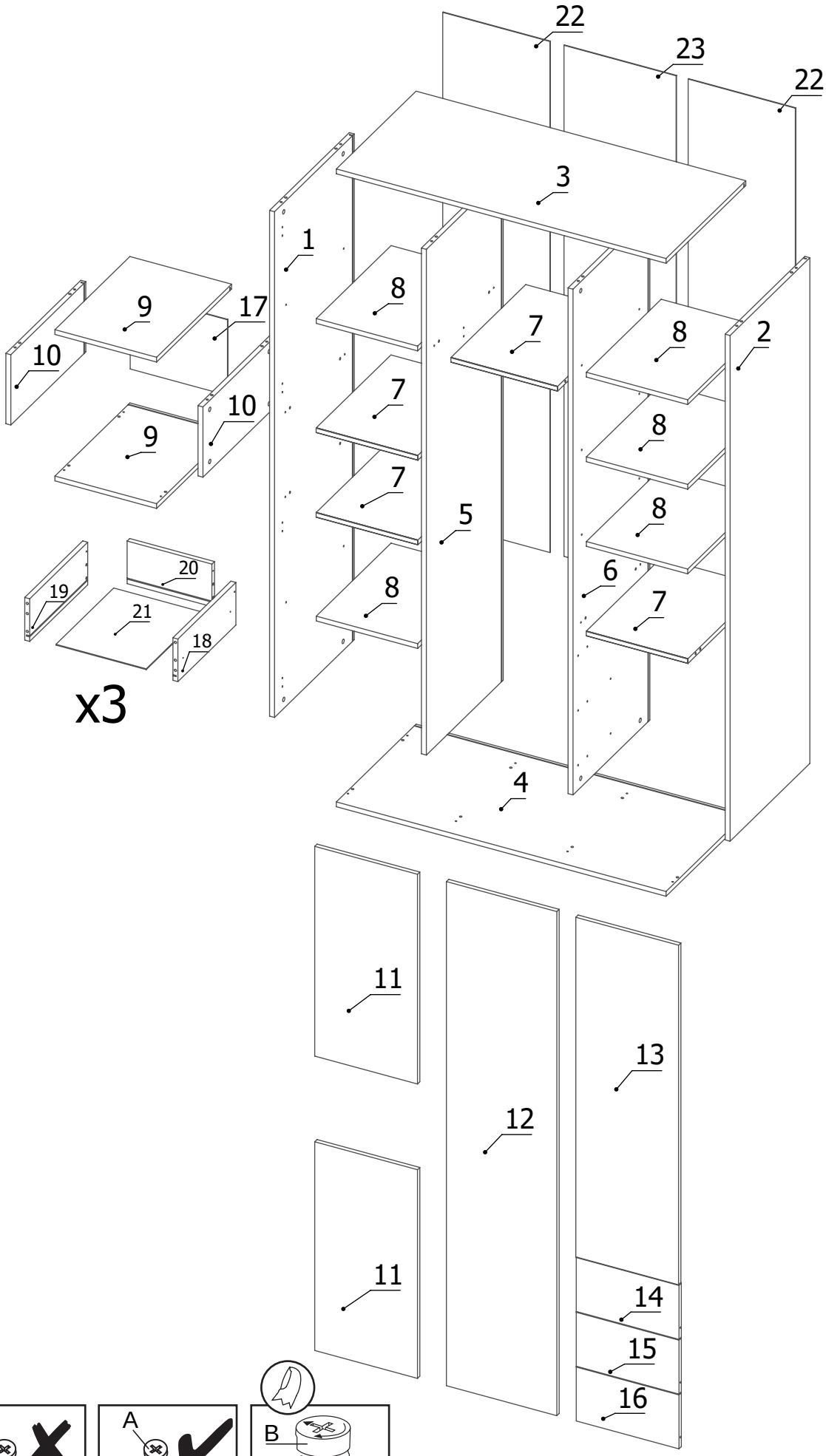
22
23
22
3
1
9
17
8
7
8
2
10
7
10
9
8
7
8
5
20
19
6
8
7
21
18
x3
4
11
13
12
11
14
15
16

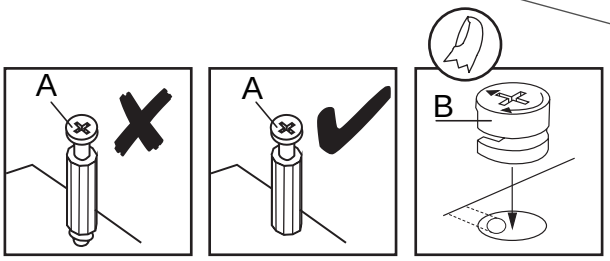
A
A
B

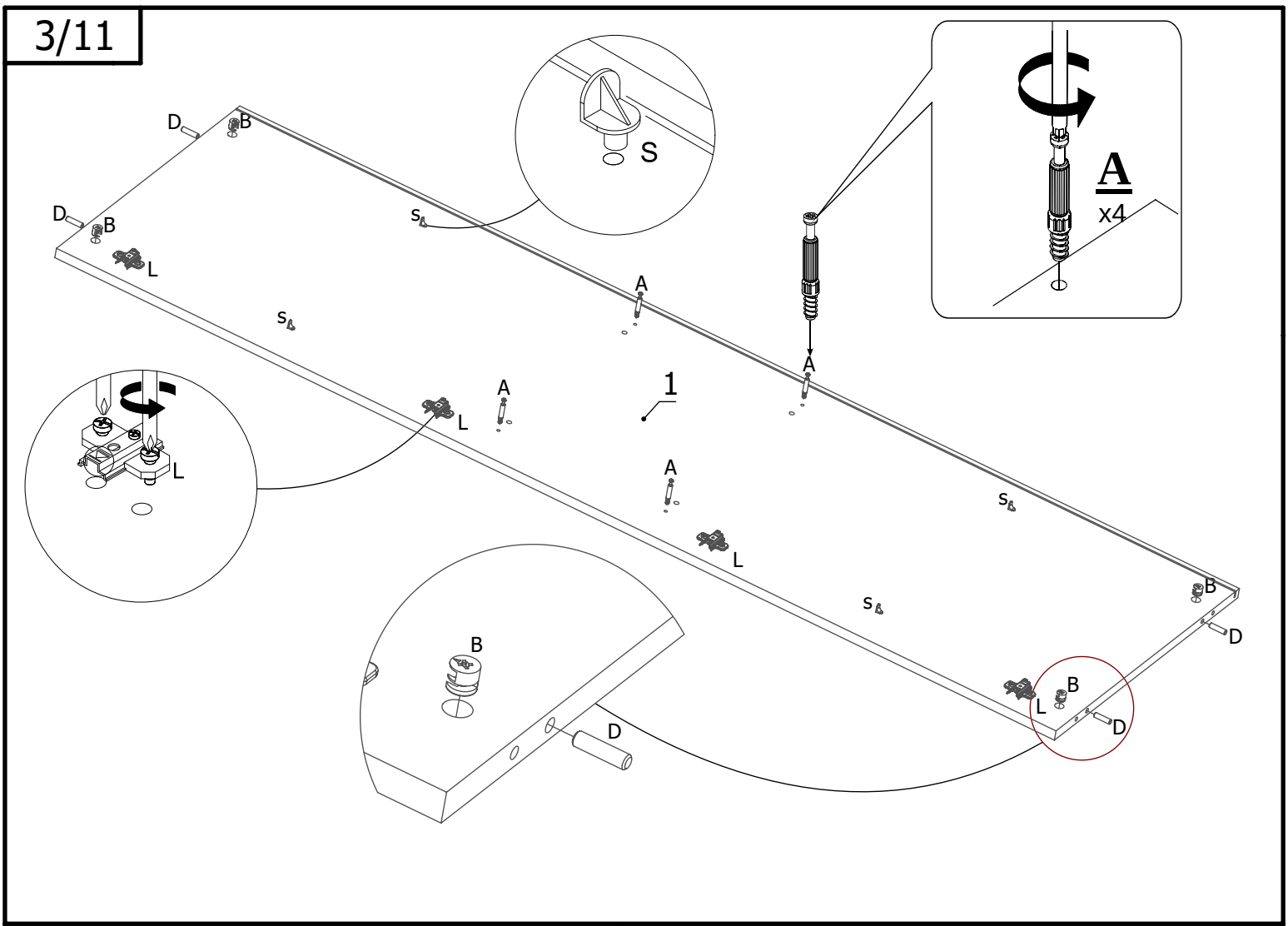
D
B
D
B
L
S
s
s
A
A
A
1
L
L
A
L
s
s
B
D
B
L
B
D
D
A
x4

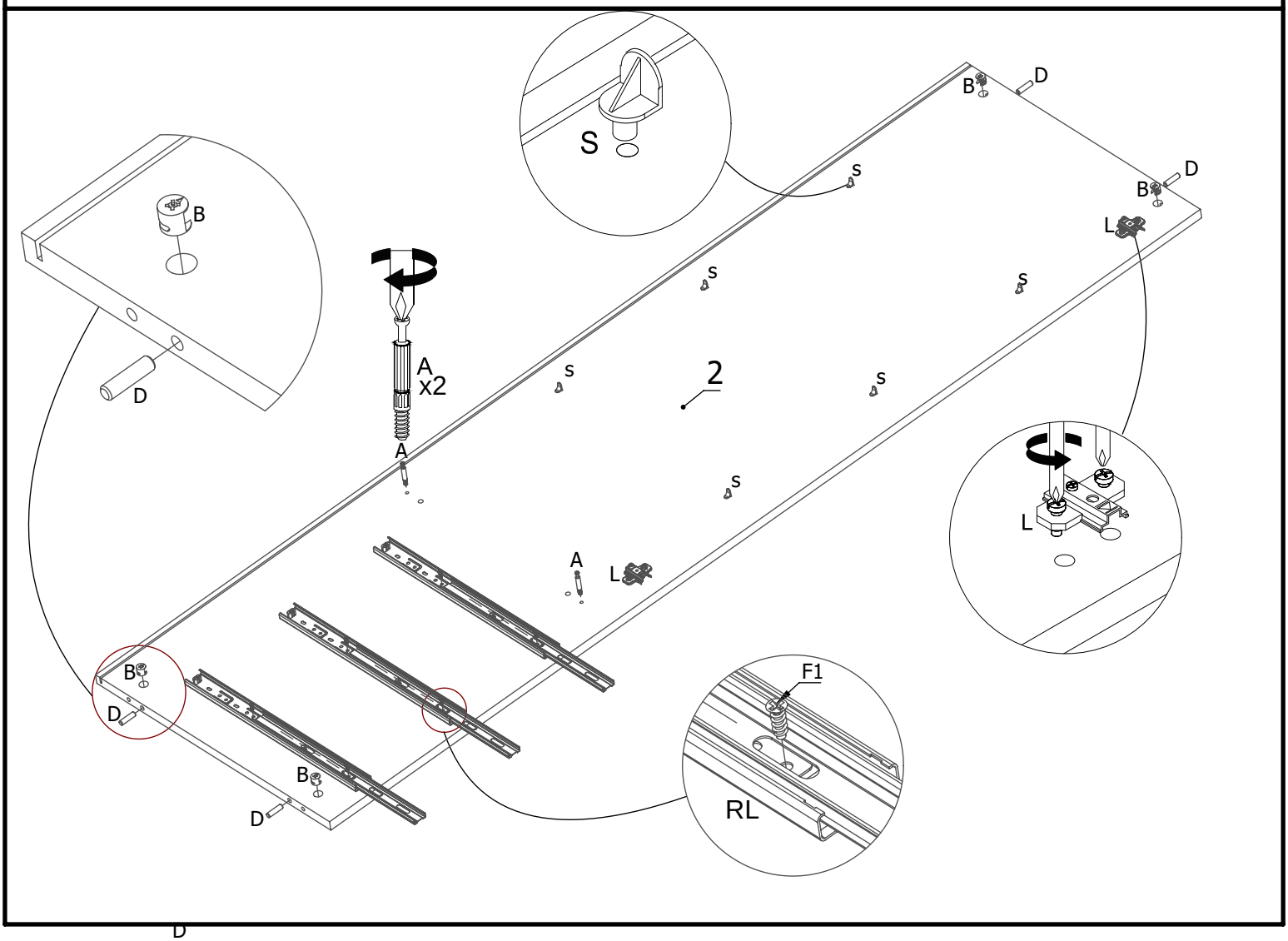
S
B
D
B
D
s
B
D
L
s
s
A
x2
s
2
s
A
s
L
A
L
B
D
B
D
F1
RL

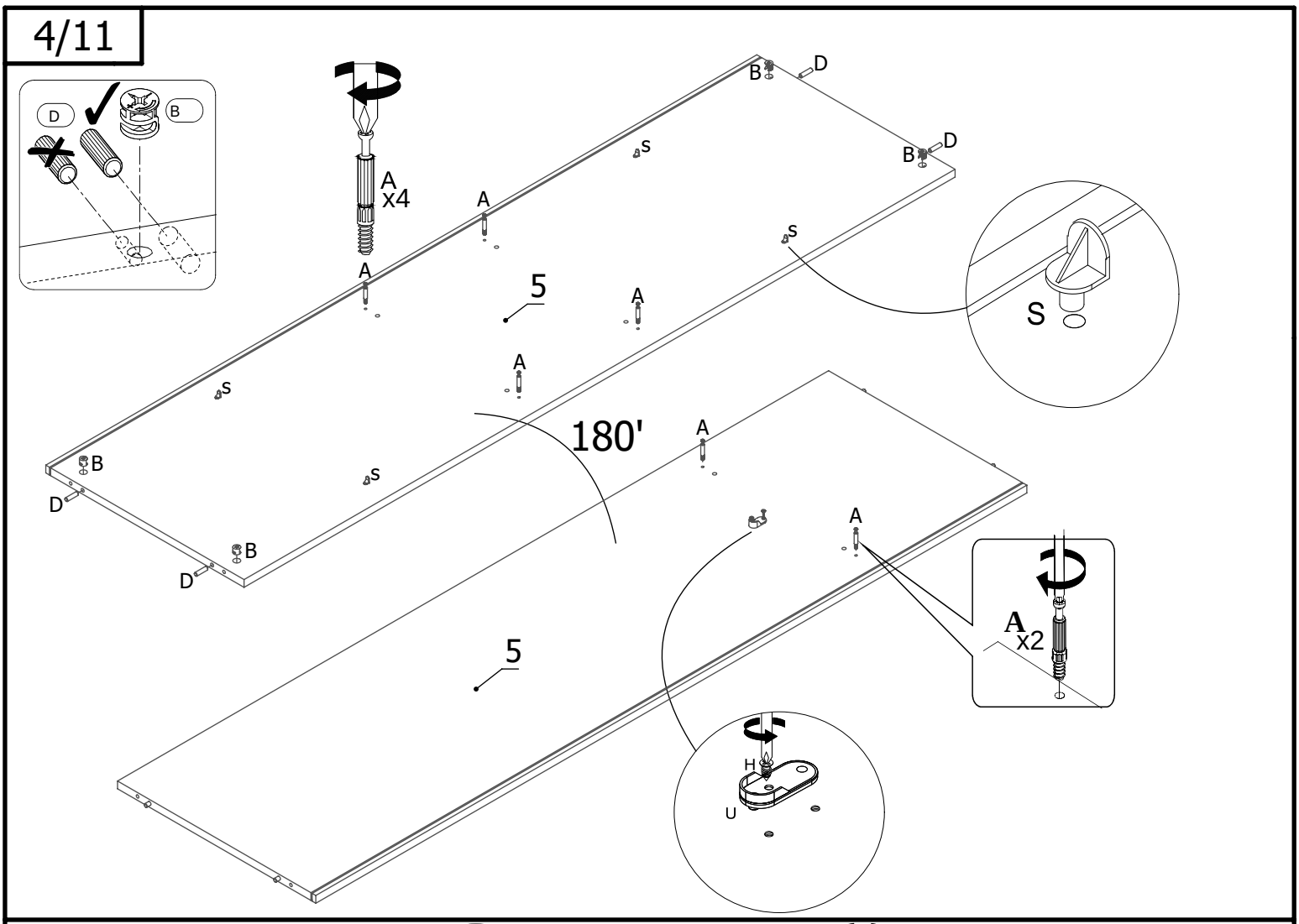
D
B
A
x4
A
A
A
B
D
B
D
s
s
5
A
A
s
180'
A
B
s
D
B
D
A
A
x2
5
H
U

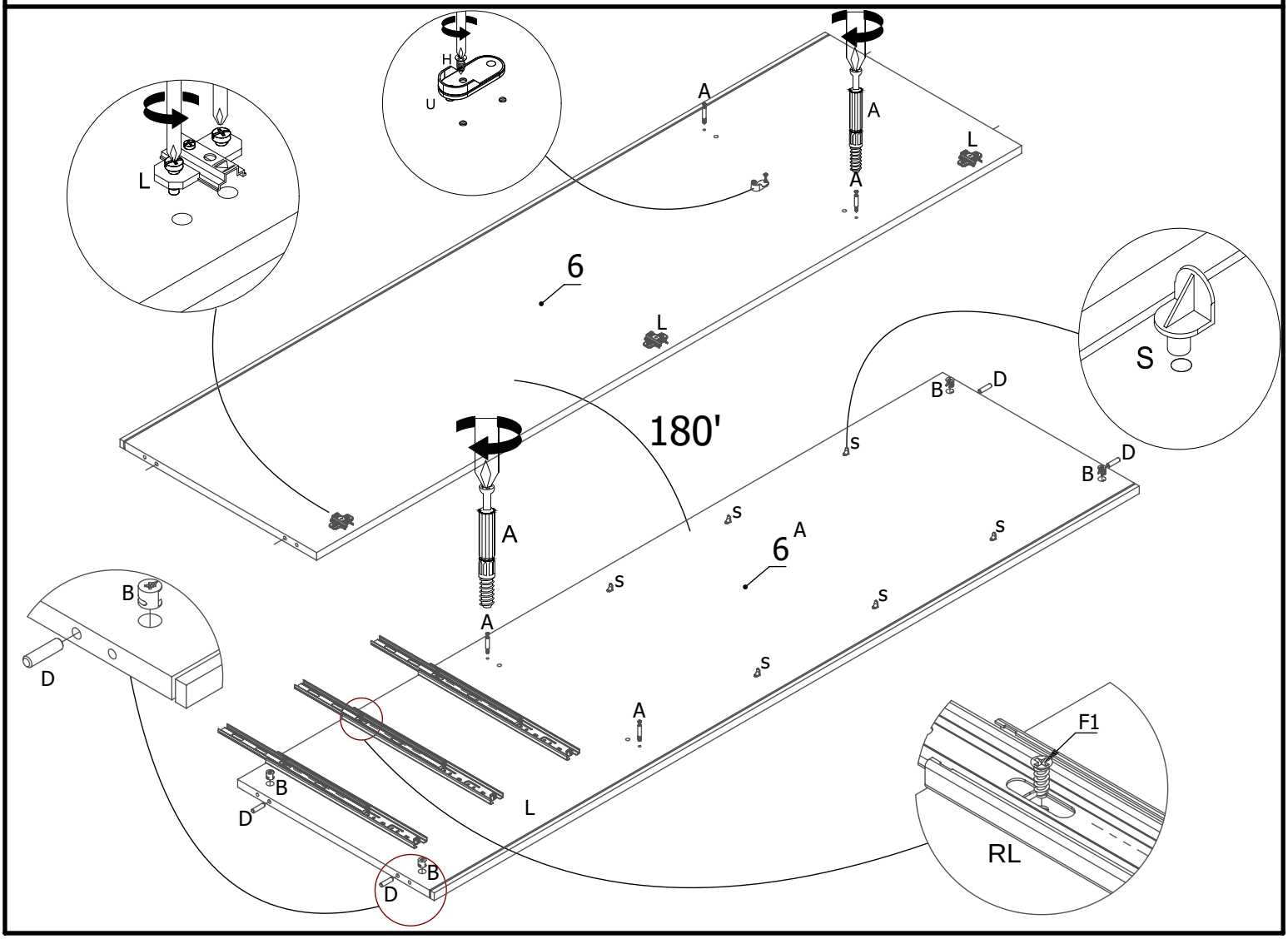
H
U
A
A
A
L
L
6
L
S
B
D
180'
s
B
D
A
s
6
A
s
s
s
A
s
B
D
A
F1
B
D
L
RL

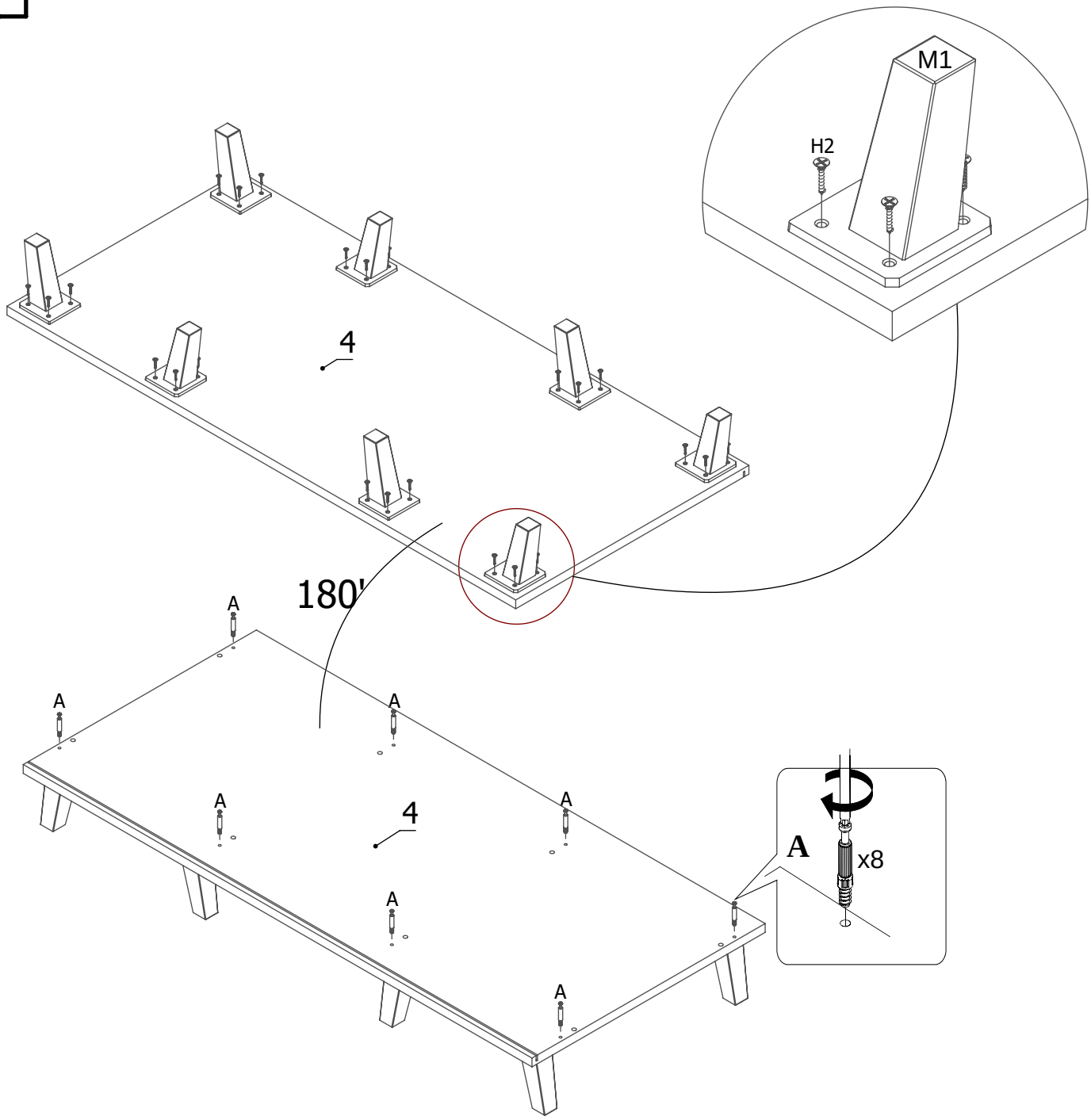
M1
H2
4
180'
A
A
A
A
A
4
A
A
A
A
x8

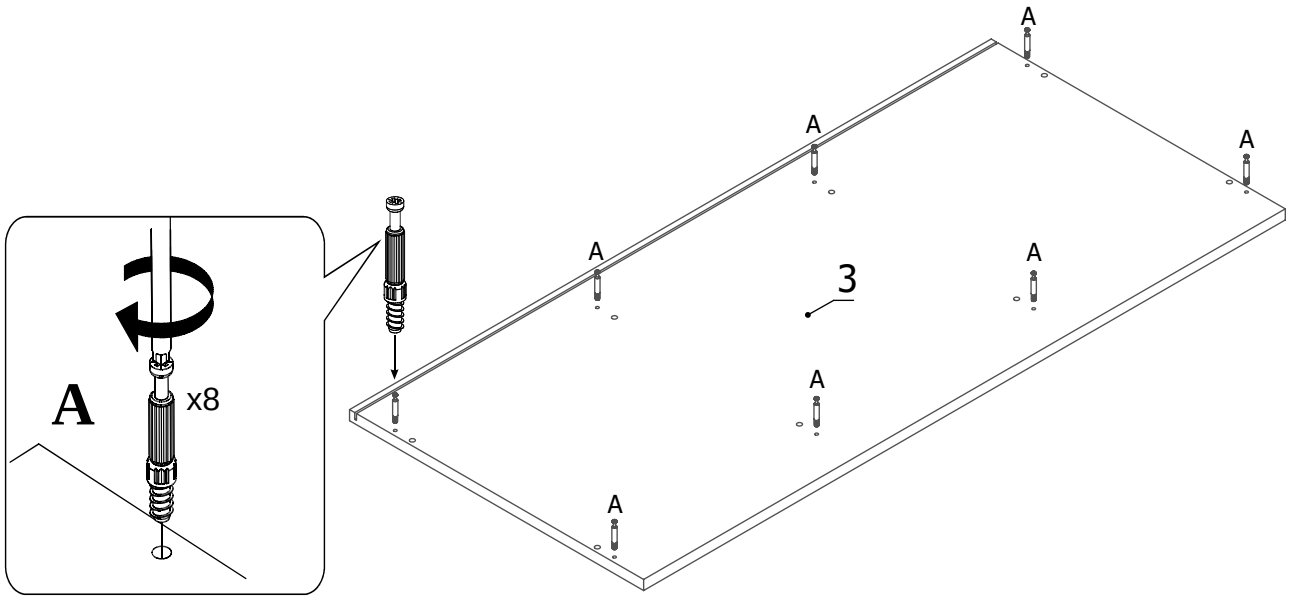
A
A
A
A
A
A
3
A
A
A
x8

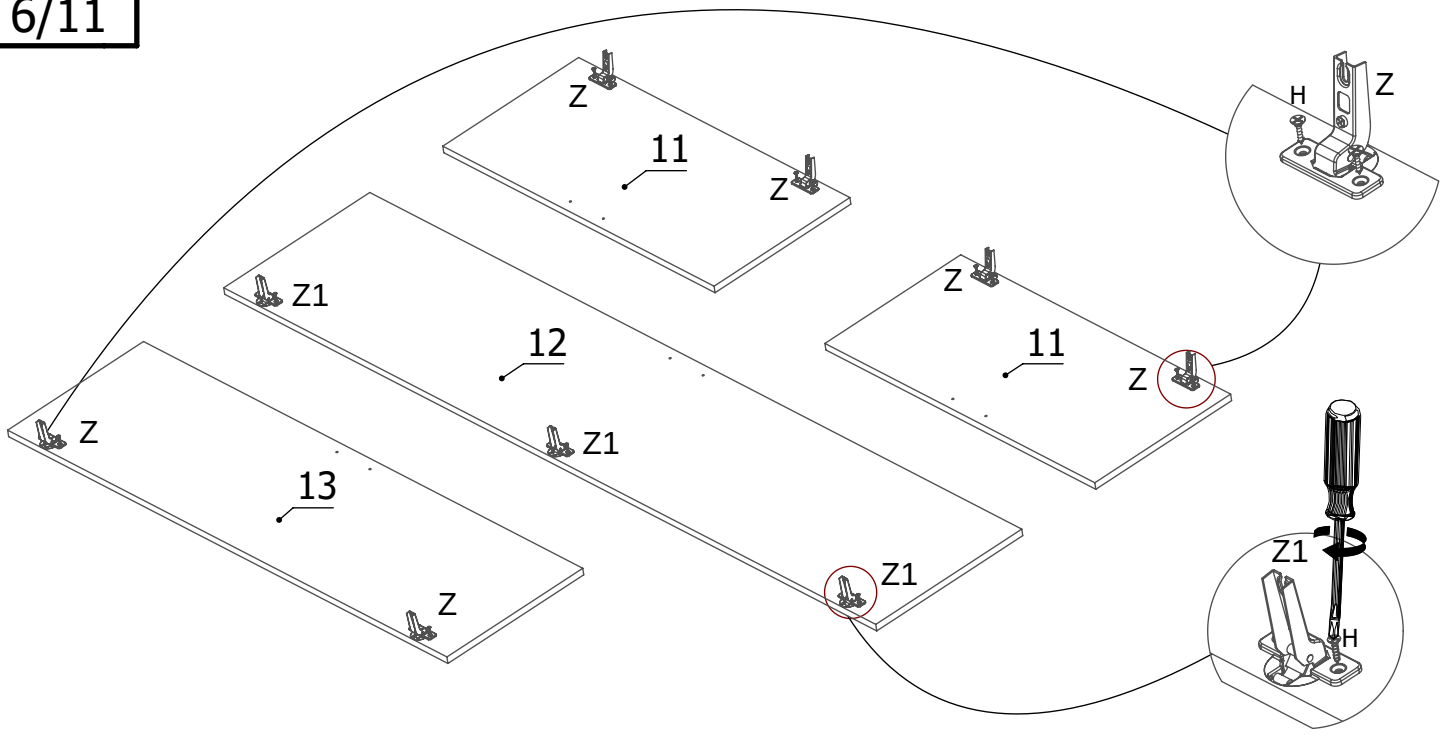
Z
11
Z
H
Z
Z1
12
Z
11
Z
Z
Z1
13
Z1
Z
Z1
H

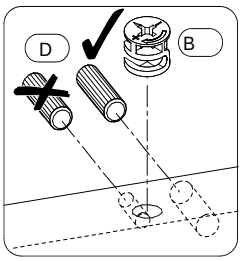
D
B

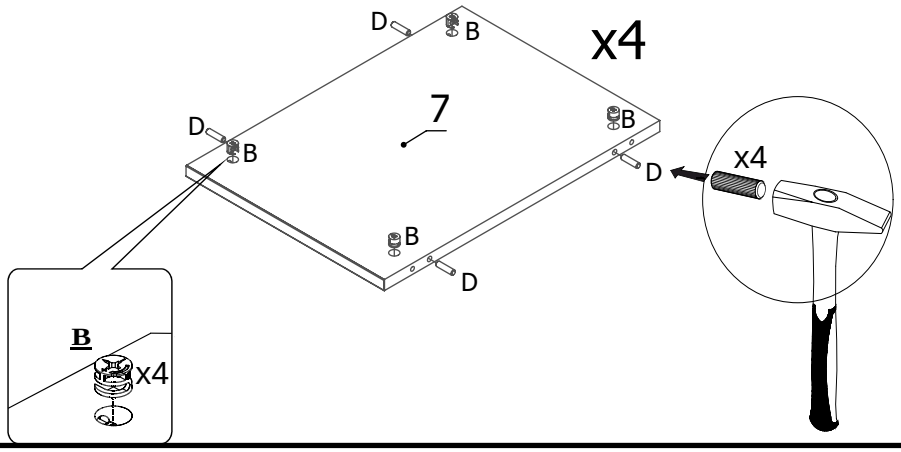
D
B
x4
7
D
B
B
D
x4
B
D
B
x4

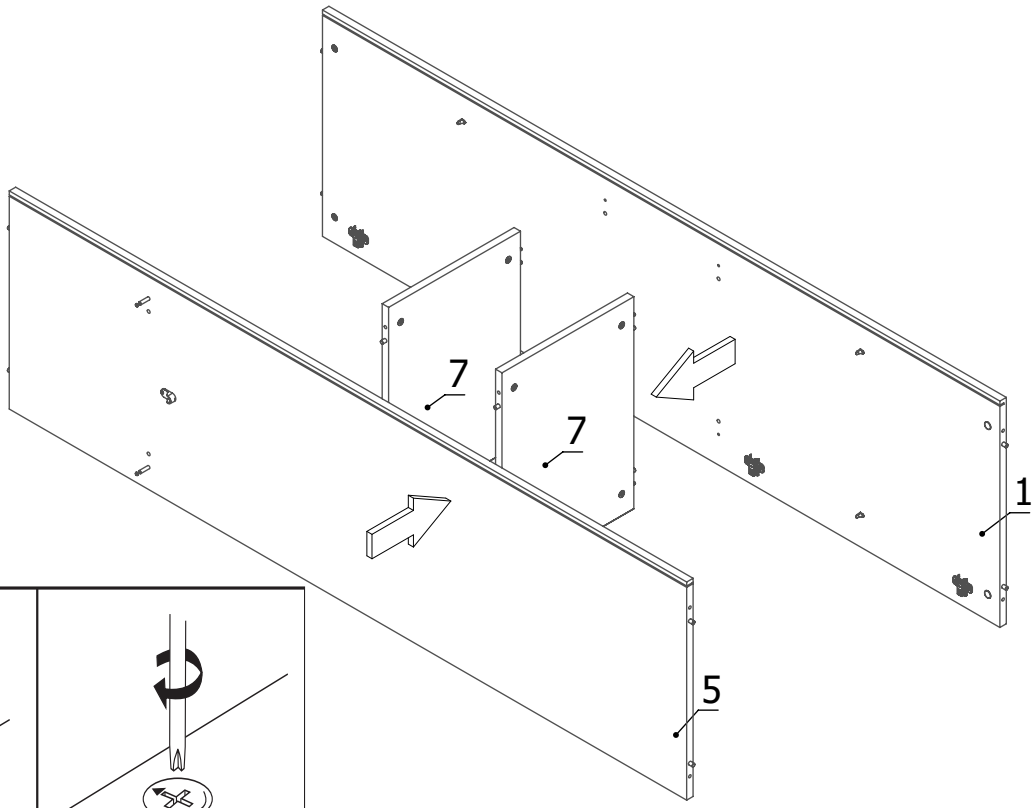
7
7
1
5

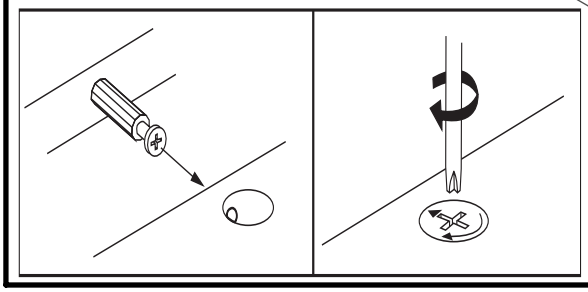

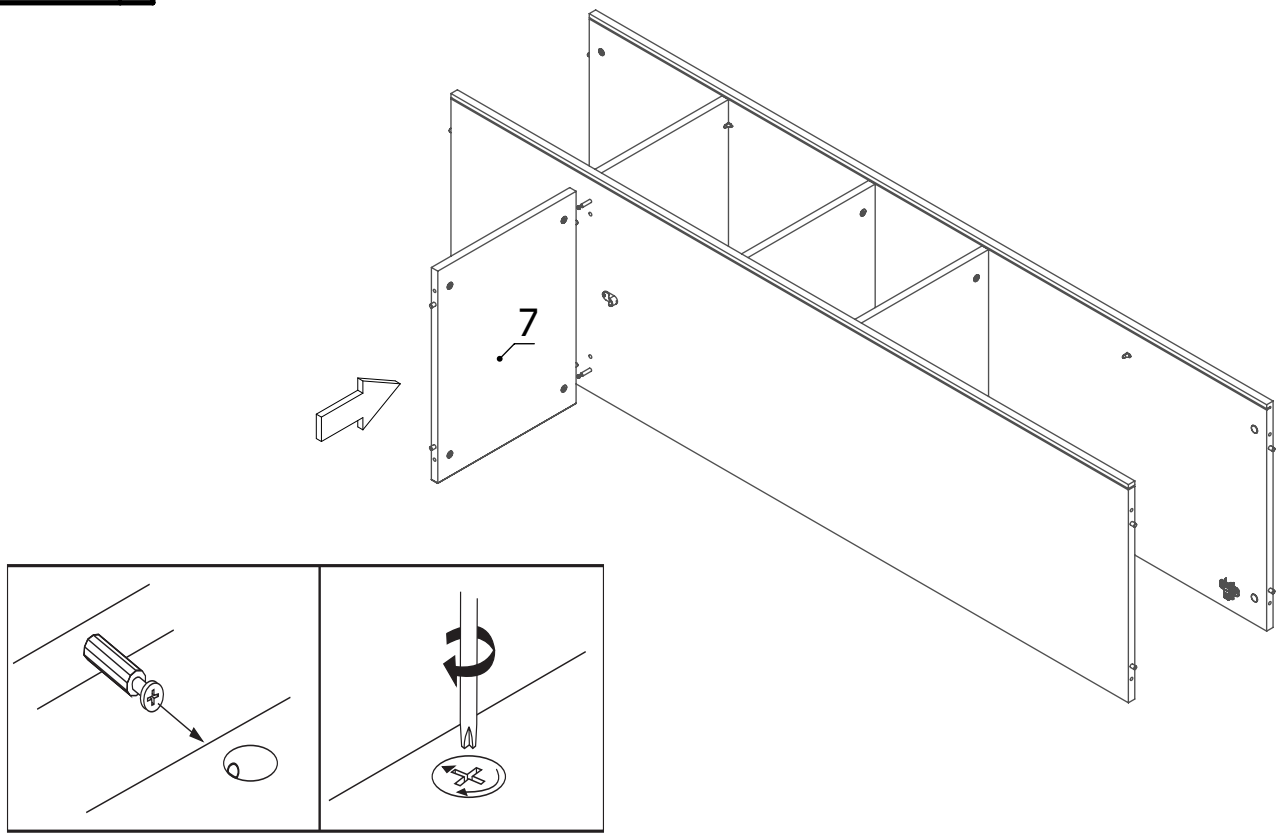
7

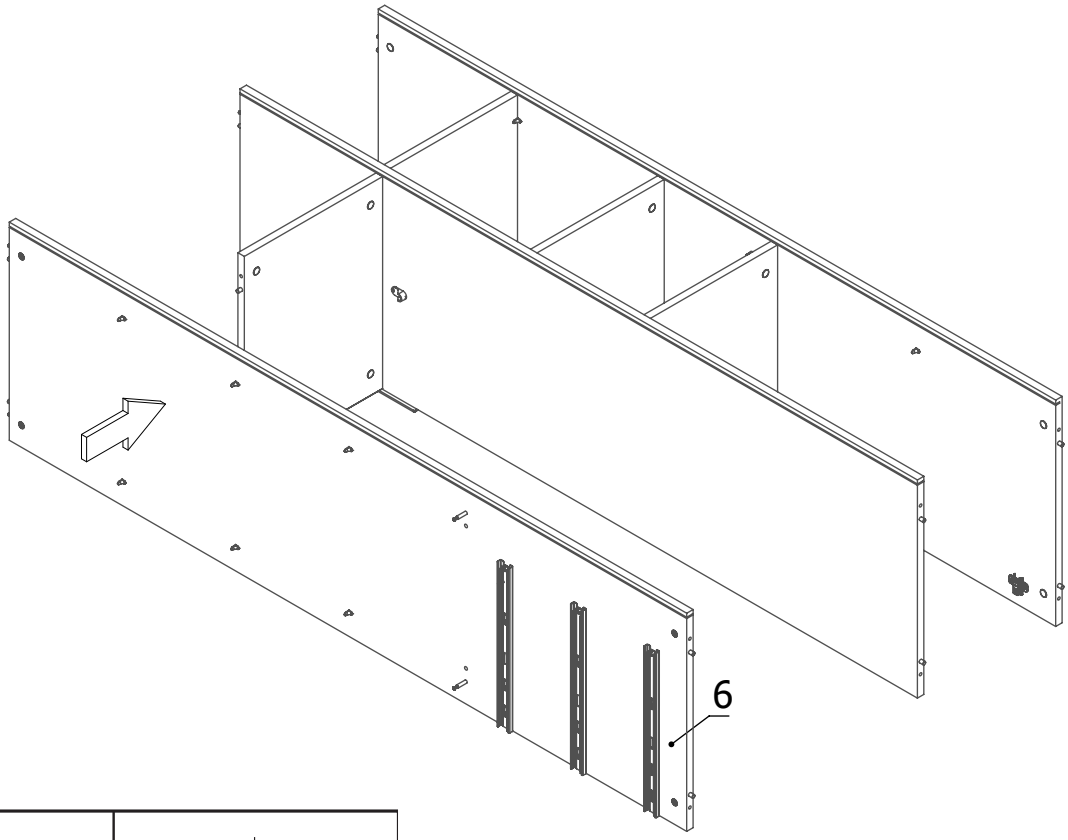
6

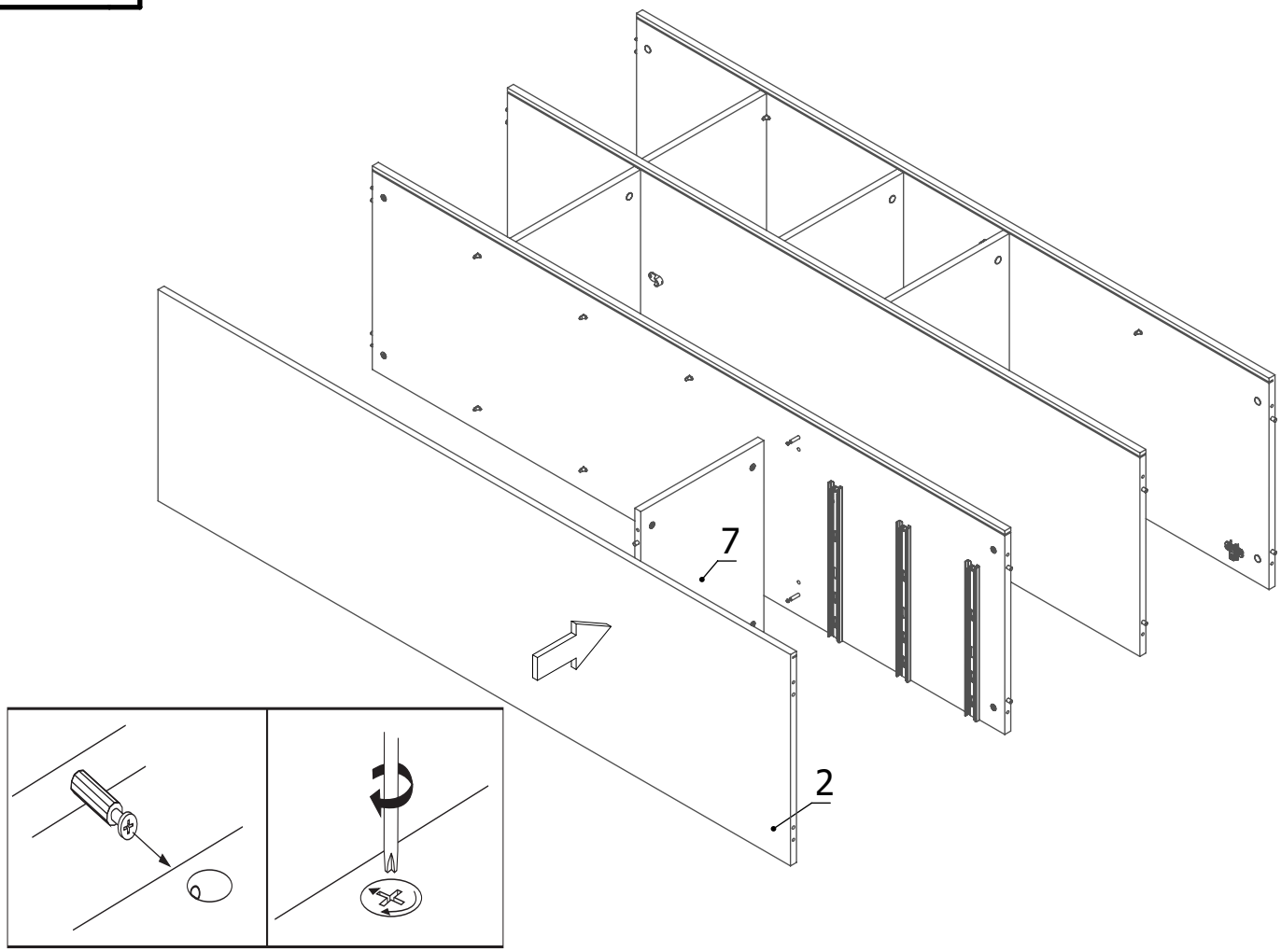
7
2

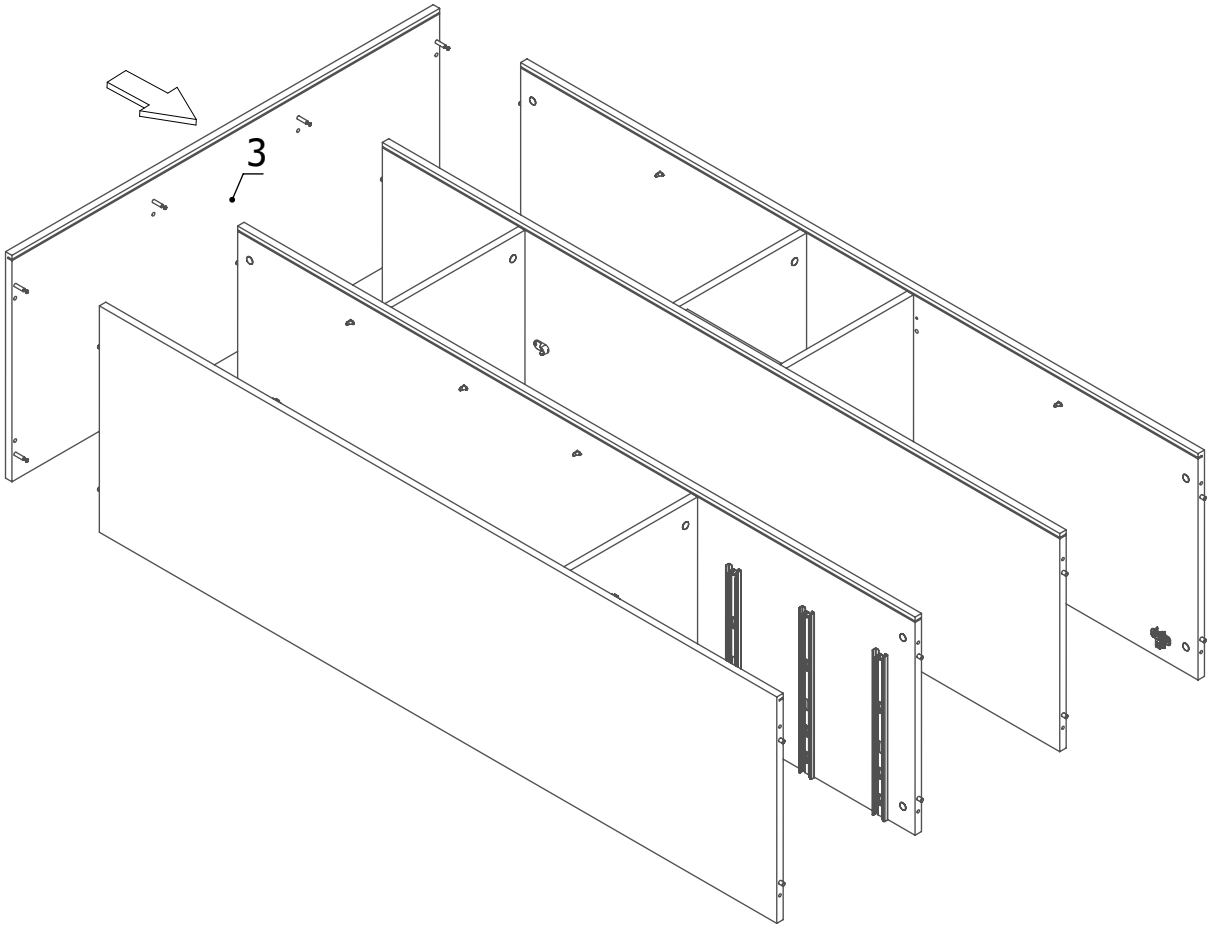
3

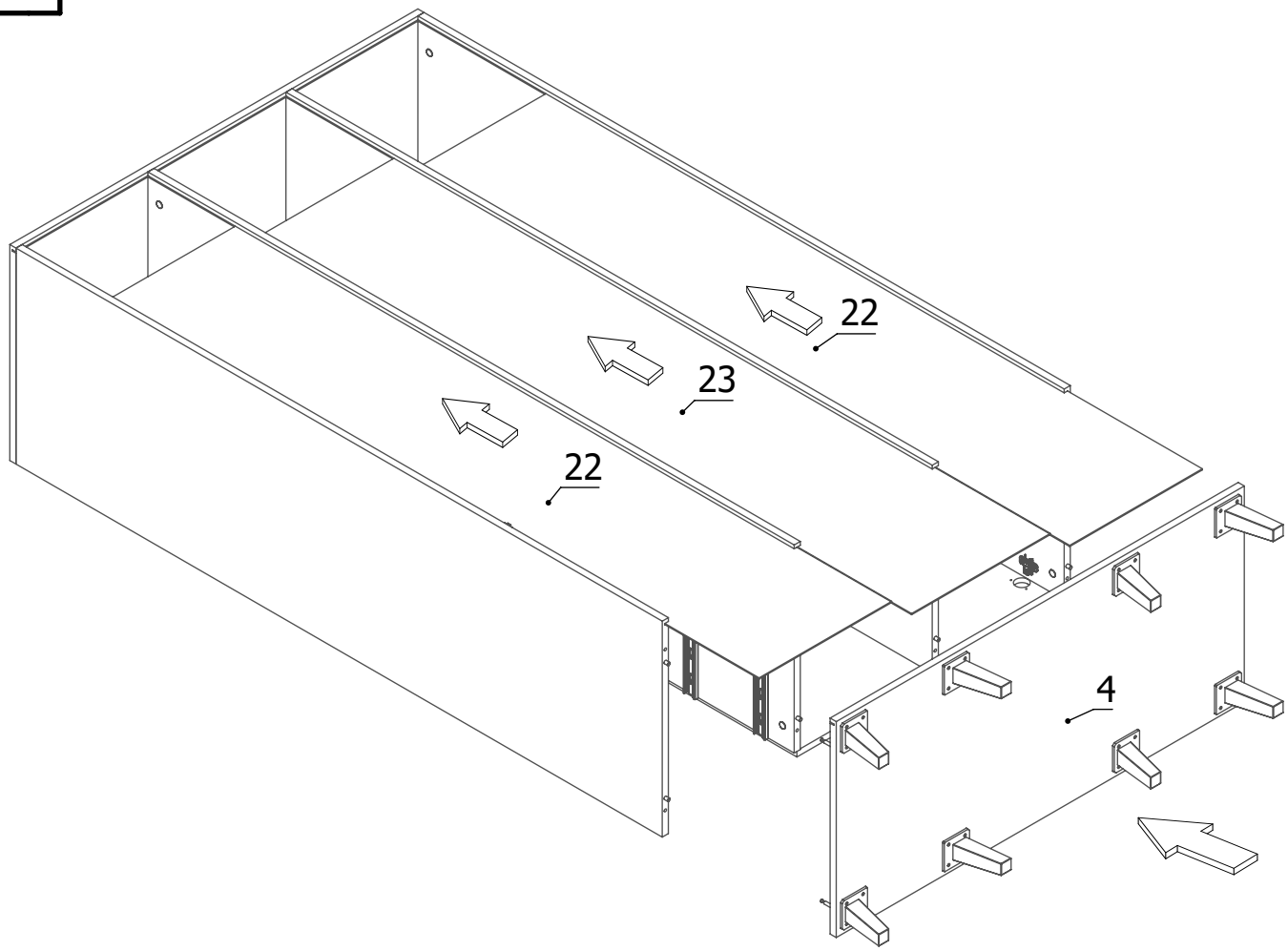
22
23
22
4

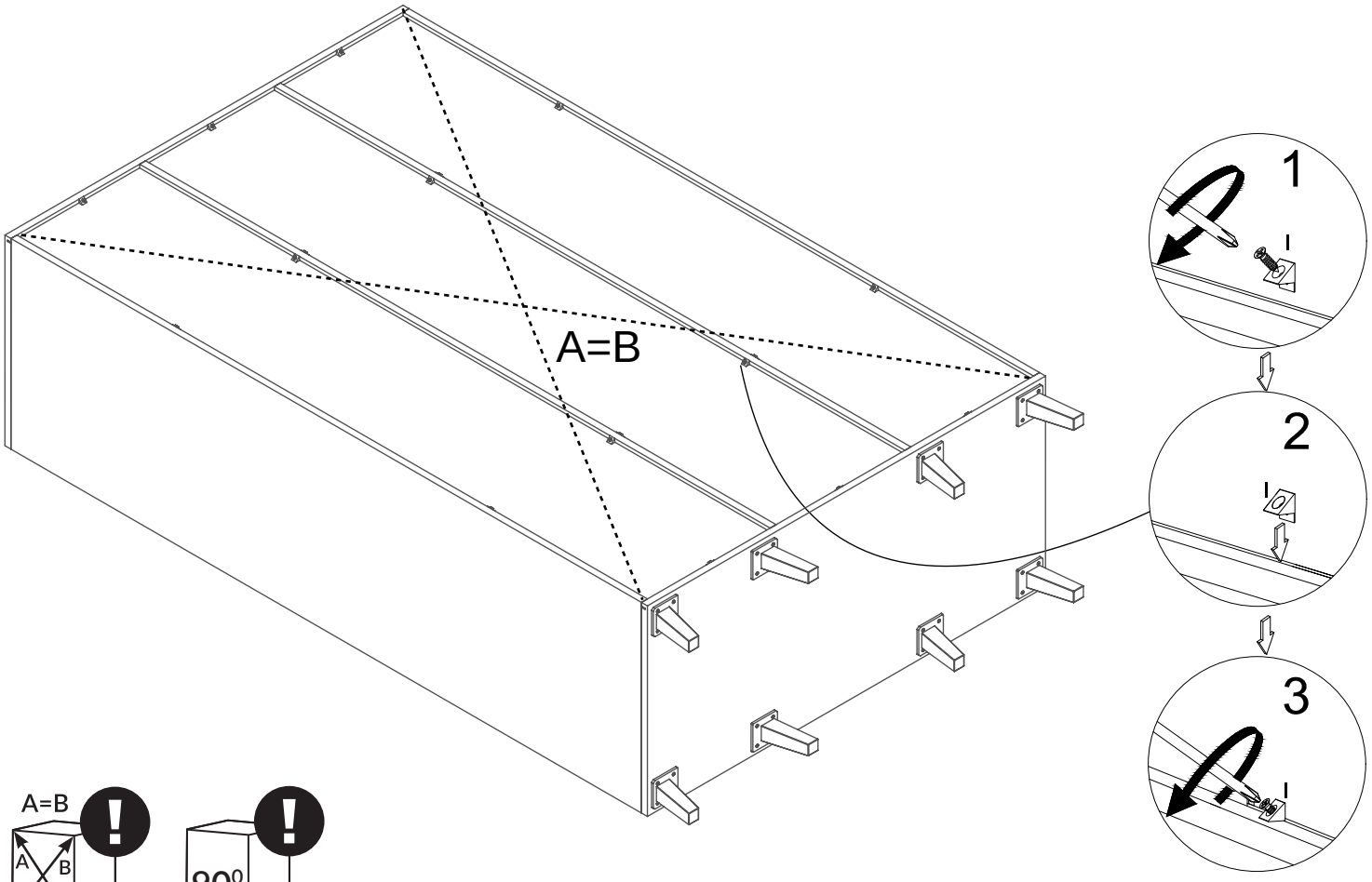
A=B
1
2
3

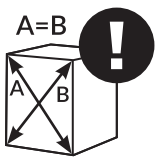
A=B
A
B

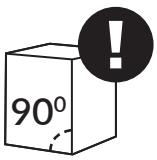
90⁰

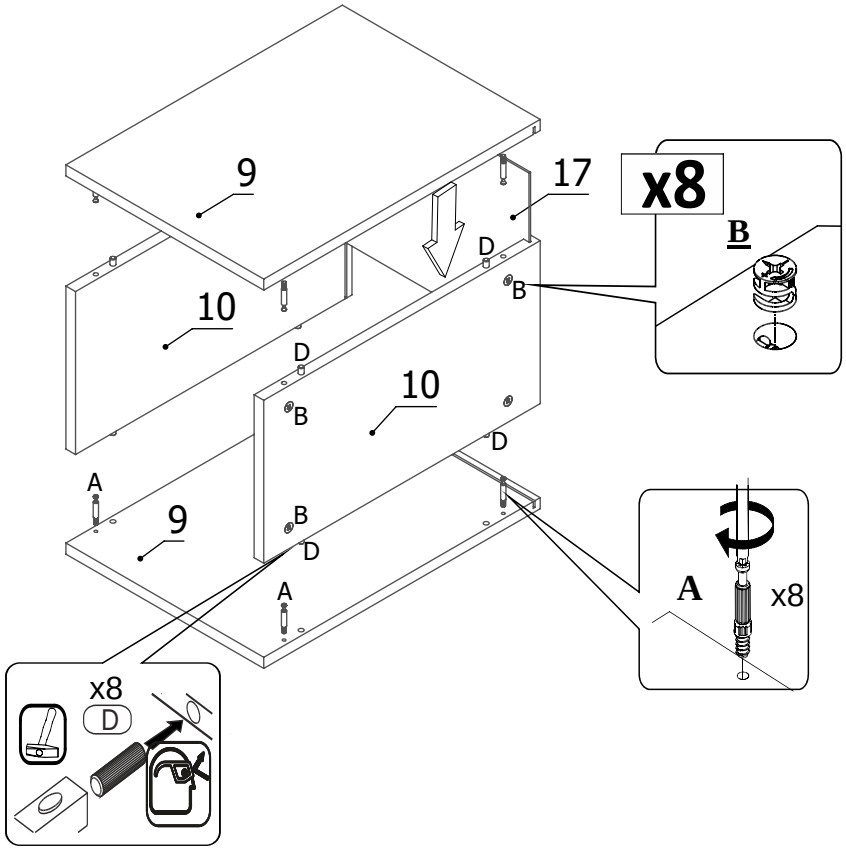
9
17
x8
B
D
B
10
D
10
B
D
A
9
B
D
A
A
x8
x8
D

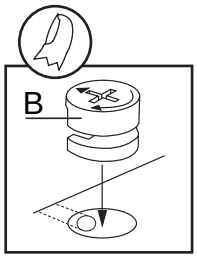
B

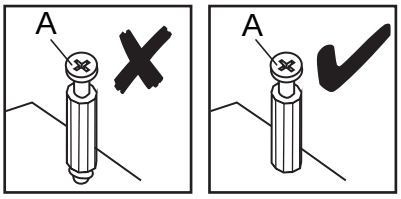
A
A

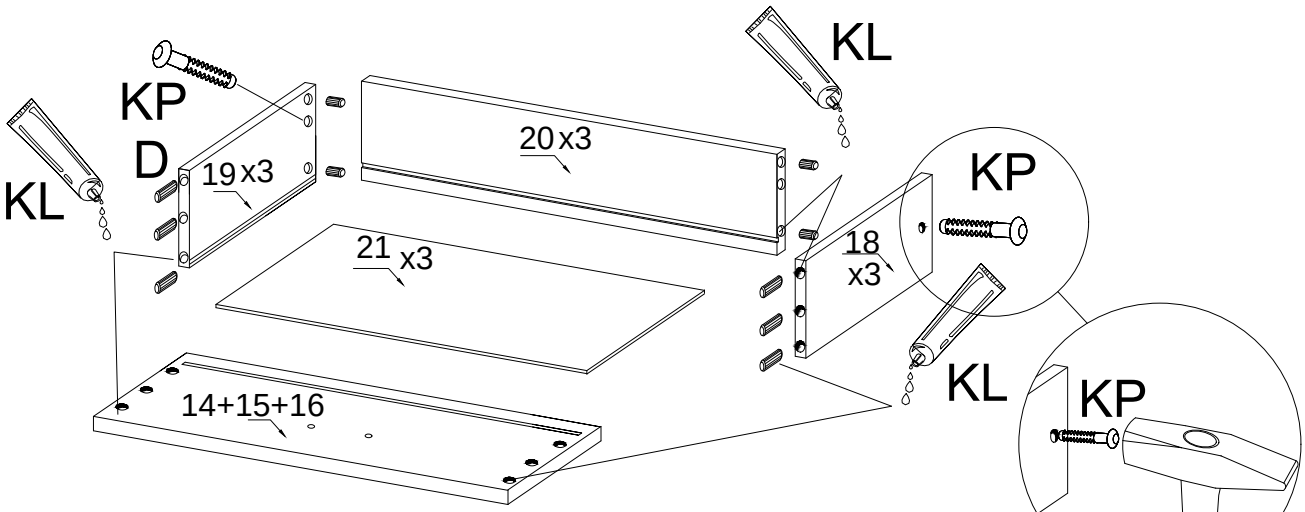
KL
KP
D
KL
19 x3
20 x3
KP
21 x3
18
x3
KL
KP
14+15+16

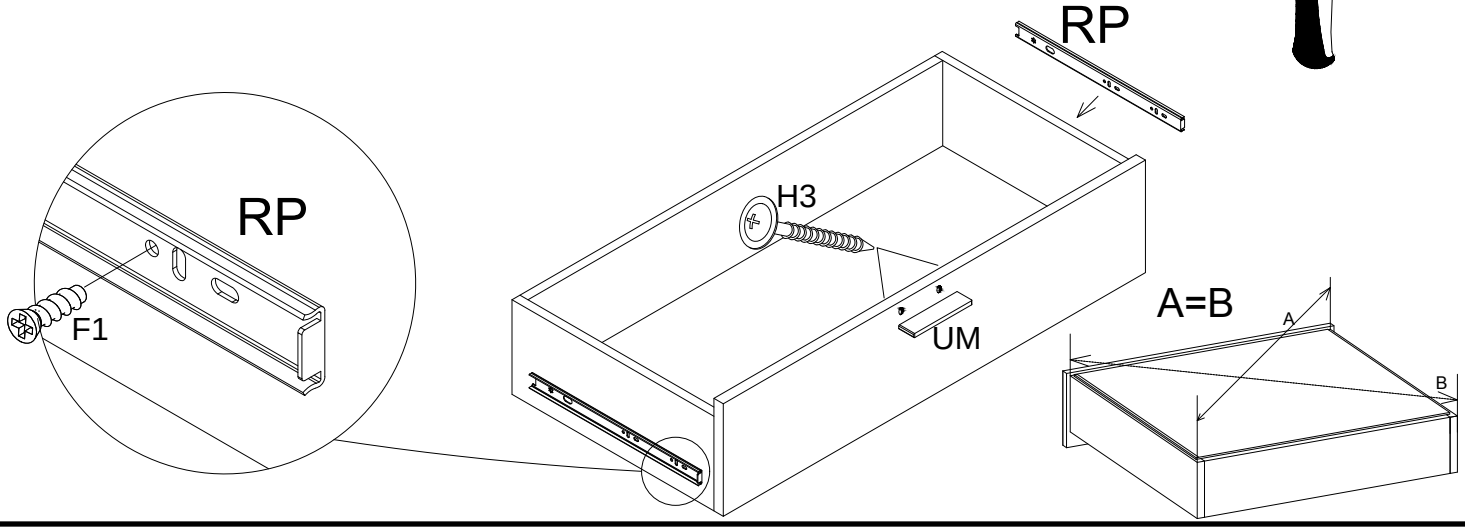
RP
RP
F1
H3
UM
A=B
A
B

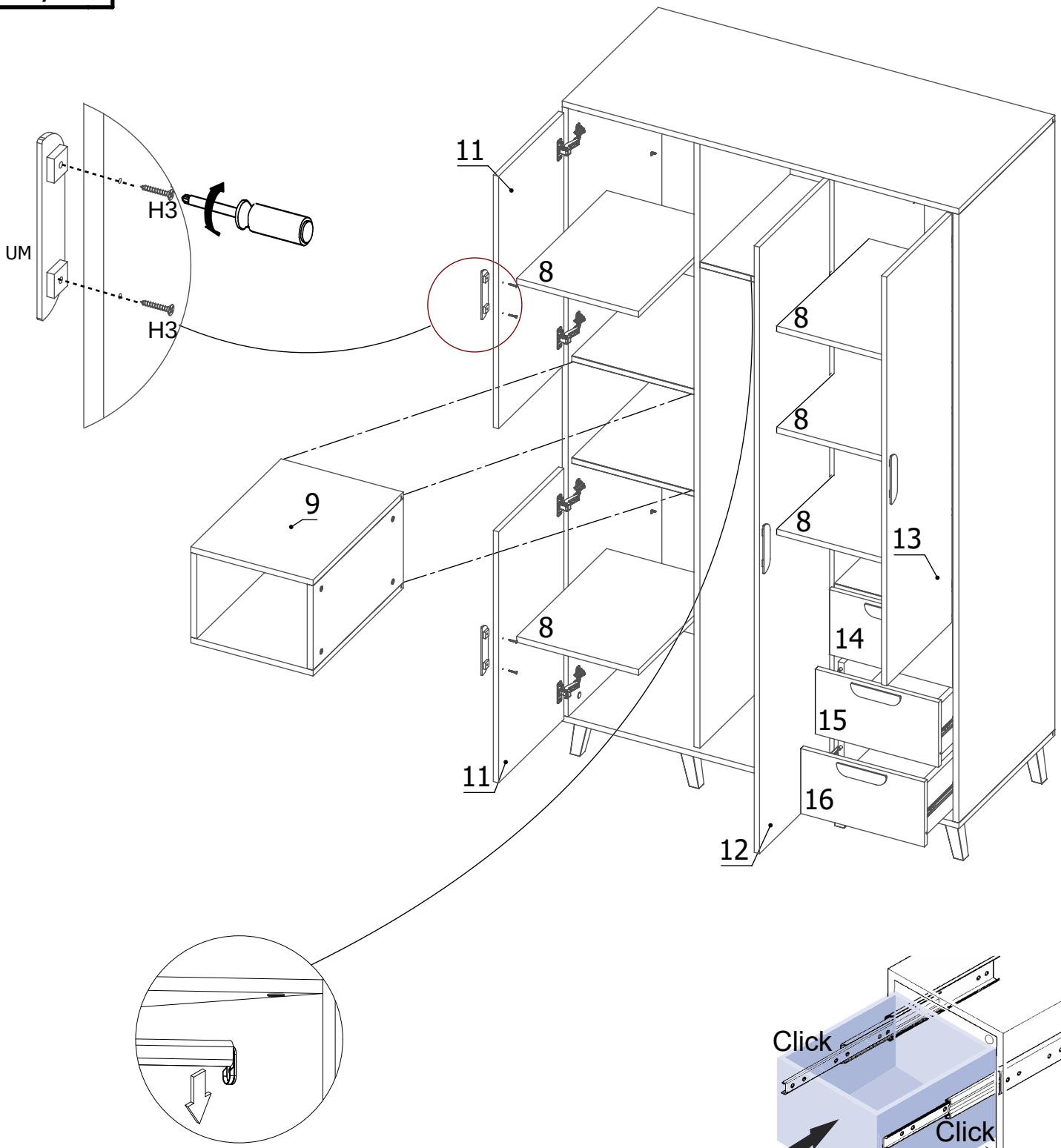
UM
H3
H3
11
8
8
8
8
9
13
8
14
15
11
16
12

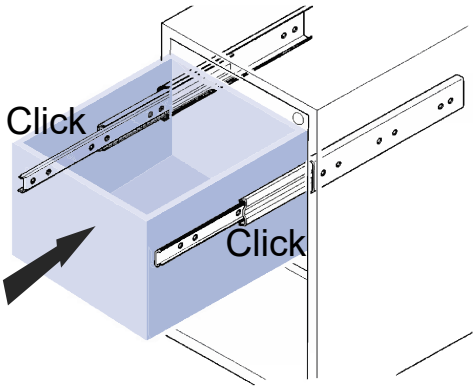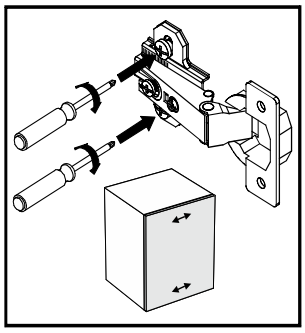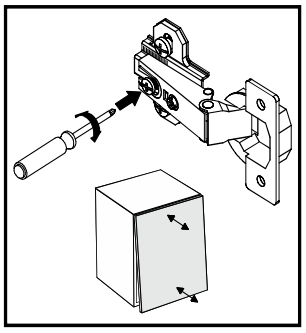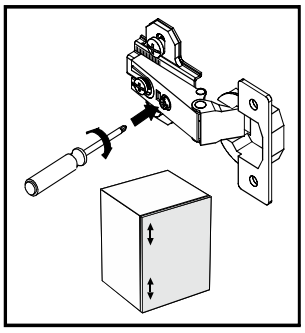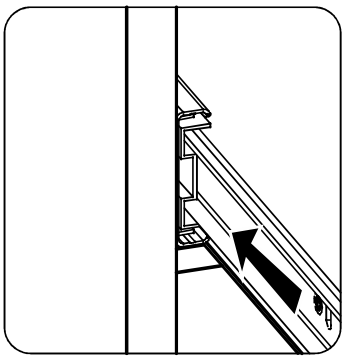
Click
Click