FLORES

PL INSTRUKCJA MONTAŻU
CZ NÁVOD K MONTÁŽI
D MONTAGEANLEITUNG
GB ASSEMBLY INSTRUCTIONS
F MODEL D'EMPLOI



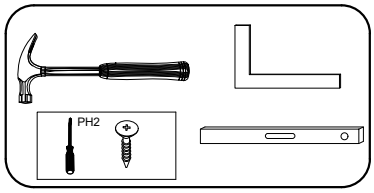

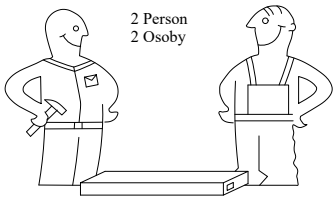

Czas montażu
Time to assemble



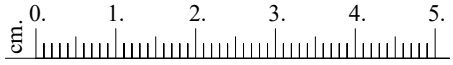

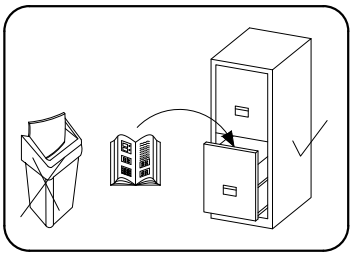

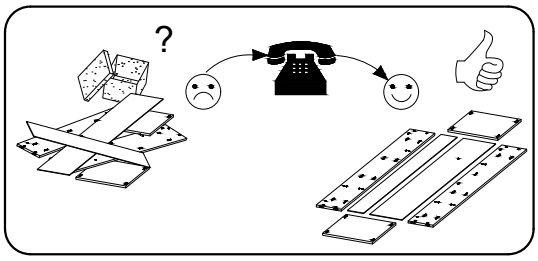

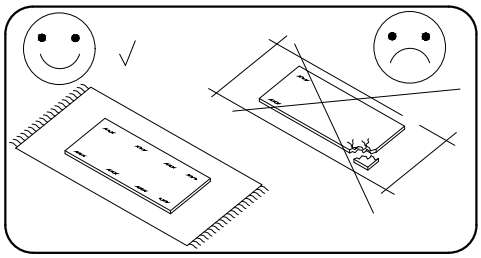

Uwaga Upozorniní Achtung Caution Attention

WAŻNE -CZYTAJ UWAŻNIE-ZACHOWAJ NA PRZYSZŁOŚĆ !!!

1.ostrzega się, że istnieje niebezpieczeństwo wypadniecia dzieci (poniżej6lat) z górnego łóżka piętrowego.
2.wszystkie elementy złączne powinny zawsze być dokładnie dokręcone i należy dochować staranności, aby elementy nie były dokręcone luźno.
3.Rekomendowany rozmiar materaca-długość181 cm;szerokość 80 cm;wysokość 8-10cm.
4.Łóżko górne nie może być użytkowane , jeżeli jakakolwiek część struktury (element) jest złamana lub brakująca.
5.Dzieci mogą sie udusić przy użyciu ,sznurków,przewodów,włókien,i pasków przyczepionych do lub zawieszonych na łóżkach piętrowych(wysokich łóżkach).
6.Dzieci mogą zostać uwięzione pomiędzy łóżkiem a ścianą. Aby wyeliminować ryzyko poważnego urazu,odległość pomiędzy górną barierką zabezpieczającą a ścianą nie powinna przekroczyć 75 mm lub powinna być wieksza niż 230 mm.
7.Wszystkie łóżka piętrowe wykonane są zgodnie z polskimi oraz unijnymi normami: PN-EN 747-1+A1:2015, PN-EN 747-2+A11:2015

Important, please read carefully and keep for future reference.

1. Bunk bed is recommended for children over six years. Please be aware there is a risk of falling children (under six years) from the upper bunk.
2. ALL PARTS SHOULD BE ENGAGED AND closely tightened.
3. Recommended mattress size: shorter bunk beds 180x80cm, UK standard 190x90cm, maximum thickness 16cm
4. Upper bed cannot be used if any part of the structure (element) is broken or missing.
5. High-risk that children can strangle using strings, cables, fibres and strips attached to or hung on bunk beds.
6. The distance between the top of the protective rail and the wall should not exceed 7.5cm or should be greater than 23cm, to eliminate the risk of serious injury. Otherwise, children can become trapped between the bed and the wall.
7. All bunk beds made under Polish and EU standards: PN-EN 747-1+A1:2015, PN-EN 747-2+A11:2015

Důležité - čtete pozorně

1.Upozornění, že hrozí nebezpečí pádu malých děti (do 6 let) z horního patra postele.
2.Všechny součástky spojené musí být pořádně utažené a dodržená pečlivost, aby součástky nebyli volné.
3.Doporučená velikost matrace - délka 181 cm, šířka 80 cm, výška 8-10 cm.
4.Vrchní postel nesmí být použita, pokud některé součástky struktury (prvku) jsou poškozené nebo chybí.
5.Děti se mohou udusit při použití lan, provázku, vláken a pásku přichycených nebo zavěšených na horní části postele.
6.Děti mohou spadnout do mezery mezi postel a zeď. Chcete-li odstranit riziko vážného zranění, vzdálenost mezí horní barierou a zdi by neměla překročit 75 mm, nebo musí být větší než 230 mm.
7.Všechny postele jsou vyrobeny v souladu s polskými a EU standardy. PN-EN 747-1+A1:2015 , PN-EN 747-2+A11:2015

IMPORTANT - A LIRE ATTENTIVEMENT- A CONSERVER !

1. Les lits mezzanines et le lit supérieur des lits superposés ne conviennent pas aux enfants de moins de 6 ans en raison des risques de blessures dues aux chutes.
2. Avant la mise en service du lit enfant, contrôlez si toutes les pièces détachées sont en bon état et sont bien serrées.
3. Le matelas doit être bien ajusté aux quatre côtés du lit. De plus, il doit y avoir un espace d'au moins 13 cm entre le dessus du matelas et le dessus des barres antichute.
4. Contrôlez régulièrement le lit pour détecter les pièces cassées, tordues ou manquantes. Si c'est le cas, mettez le lit hors service, utilisez toujours des pièces détachées originales, à obtenir chez le fabricant ou le distributeur.
5. N'attachez jamais de corde ou de cordon (comme la ceinture d'un peignoir ou une corde à sauter) sur le lit, car ils peuvent présenter un risque d'étranglement.
6. La distance entre le lit et mur ne doit pas dépasser 75 mm ou être supérieur à 230 mm.
7. Le lit haut ne doit pas accueillir plus d'une personne.
8. Nos lits sont conformes aux normes communautaires : EN 747-1 + A1:2015 et EN 747-2 + A11:2015

WICHTIG- VORSICHTIG LESEN- FÜR DIE ZUKUNFT IM HINTERKOPF BEHALTEN !!!

1.Es wird gewarnt, dass bei Kindern unter 6 Jahren eine Gefahr besteht von dem oberen Bett rauszufallen.
2.Alle Elemente sollten ganz genau festgeschraubt werden und man sollte mit höchster Sorgfalt beachten, dass die Elemente nicht zu locker zusammengeschraubt sind.
3.Folgende Matratzengröße wird empfohlen: Länge: 181 cm, Breite: 80 cm, Höhe: 8-10 cm.
4.Das obere Bett darf nicht benutzt werden, wenn ein Teil der Kontruktion fehlt oder gebrochen ist.
5.Bei der Ingebrauchnahme von den am Bett befestigten Schnüren, Bänder oder Fäden besteht eine Erwürgungsgefahr.
6.Kinder können zwischendem Bett und Wand einklemmen. Um das Risiko eines ernstes Schadens zu eliminieren, sollte der Abstand zwischen dem oberen Sicherheitsgitter und der Wand 75 mm nicht überschreiten oder er sollte größer als 230 mm sein.
7.Alle Hochbetten entsprechen der europäischen Normen: PN-EN 747-1+A1:2015 , PN-EN 747-2+A11:2015

Czyszczenie nalezy wykonać wyłacznie za pomocą scierecczki lub lekko nawilżonego ręcznika. Nie stosować środków czyszcących do szorowania.

Čistění je nutné vykonávat výhradně pomocí utěrky nebo lehce navlhčeného ručníku. Nepoužívejte čisticí prostředky obsahující abrazivní částice

Bitte nur mil einem Staubtuch oder leicht feuchtem Lappen reinigen. Keine scheueroden Putzmittel verweoden.

Please only clean with a duster or a damp cloth. Do no use any abrasive cleaners.

Le nettoyage se fait uniquement á l'aide d'un torchon ou d'une serviette légérement mouillée.

AKCESORIA / ACCESSORIES

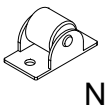 N	3.5x16  G	3.5x35  J	4.0mm  B	Ø10.0x45  C
8	50	30	1	14
Ø 7.0x50  L	Ø 8.0x35  T	Klej/glue  R	L-85mm  F	 E
4	16	1	4	12
L-110mm  F1	Ø 7.0x70 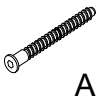 A	 X1		
8	4	20		

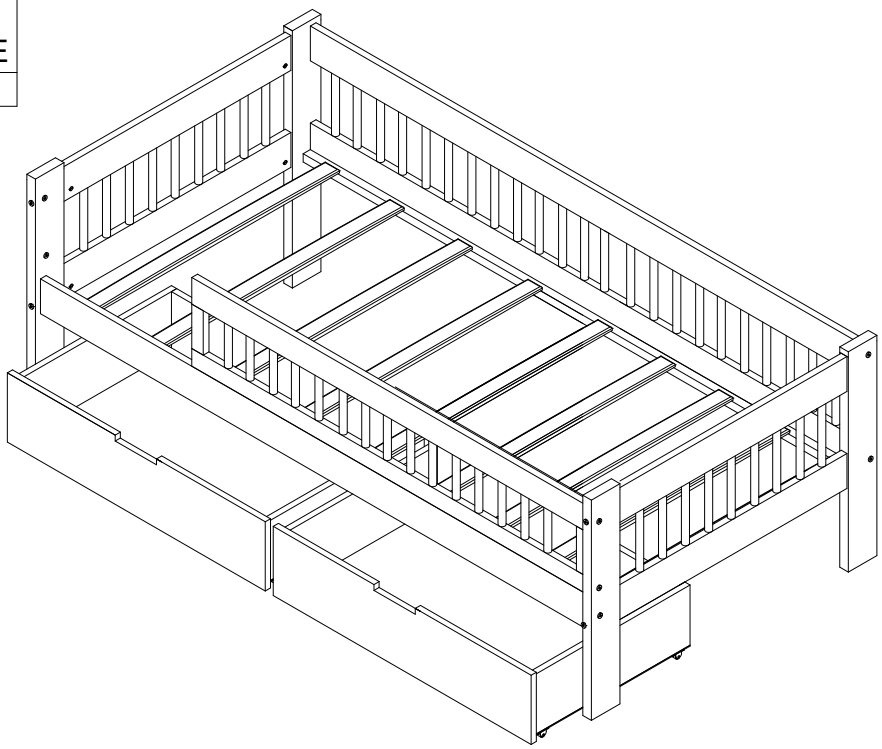

1

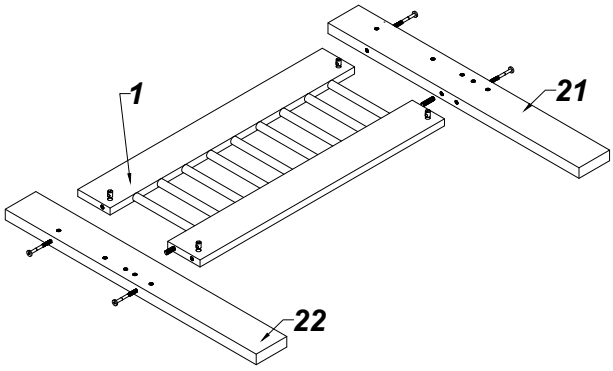

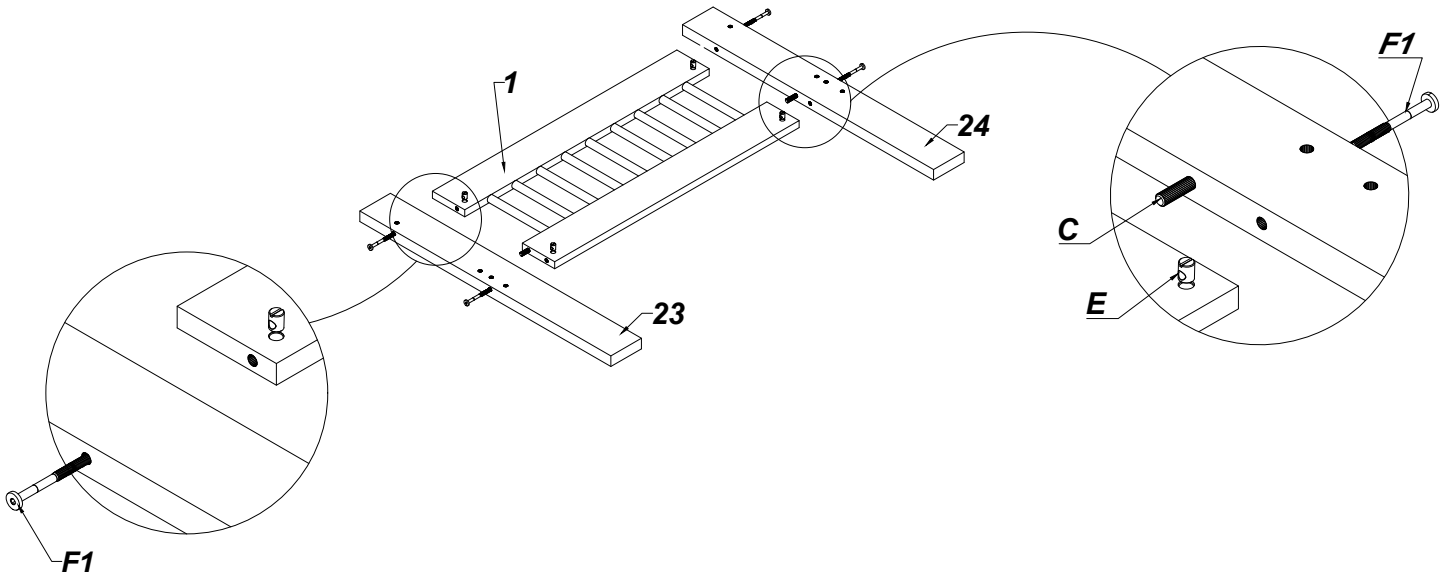

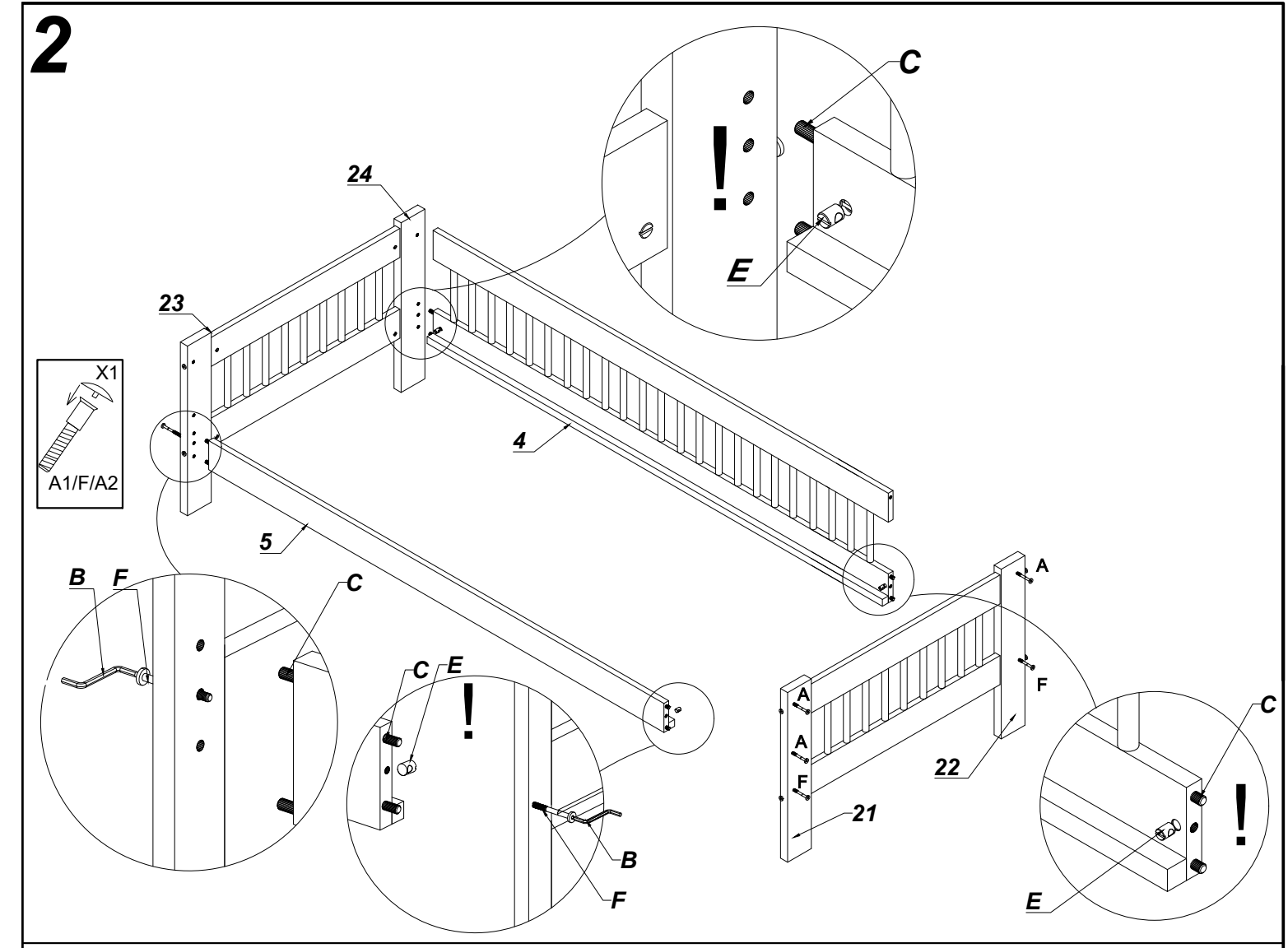
2
C
!
E
24
23
X1
A1/F/A2
4
5
B
F
C
C
E
!
B
F
A
A
A
F
F
22
21
C
!
E

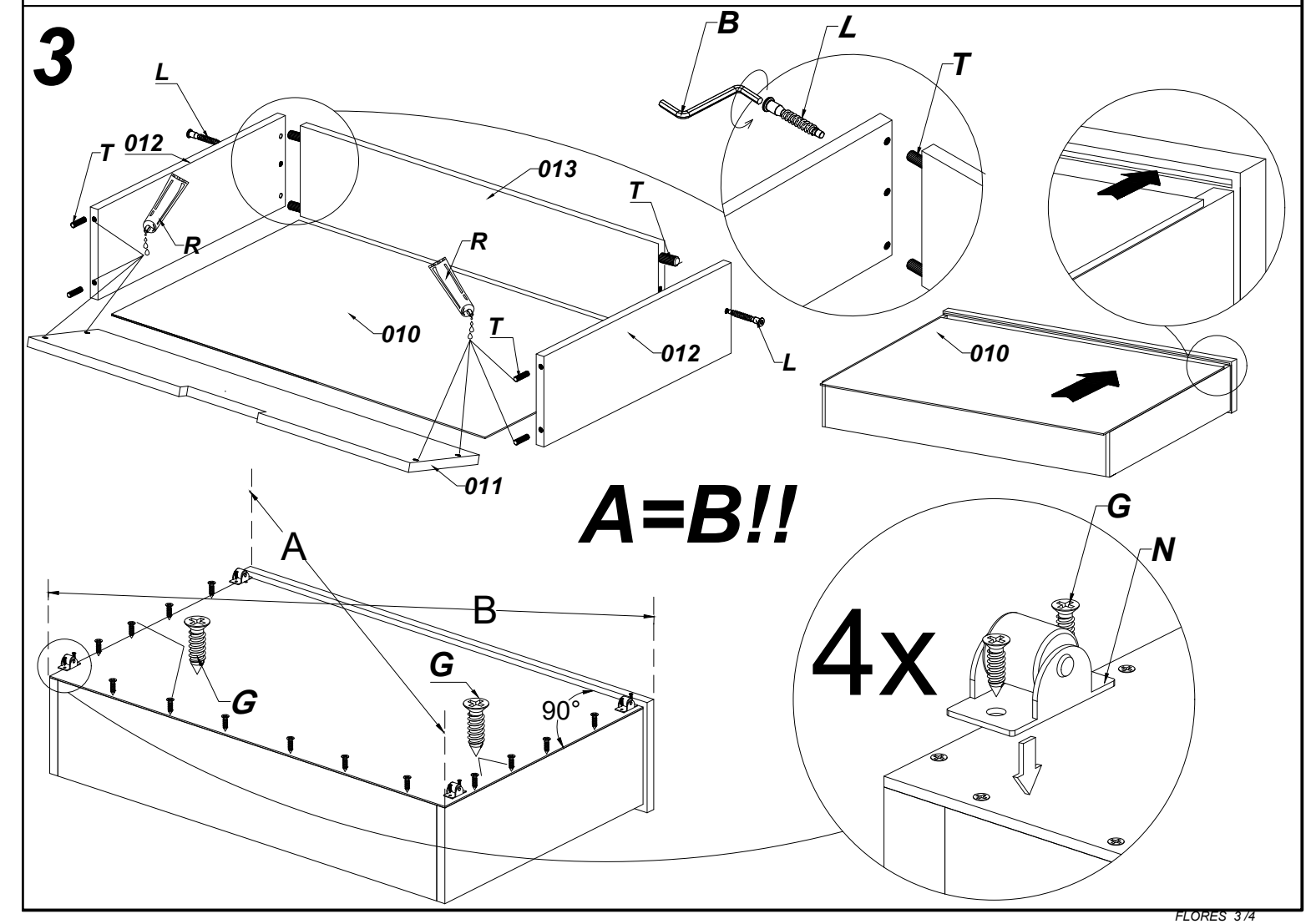
3
L
T
012
R
013
T
R
010
T
012
L
011
B
L
T
010
A=B!!
A
B
G
G
90°
4x
G
N

4

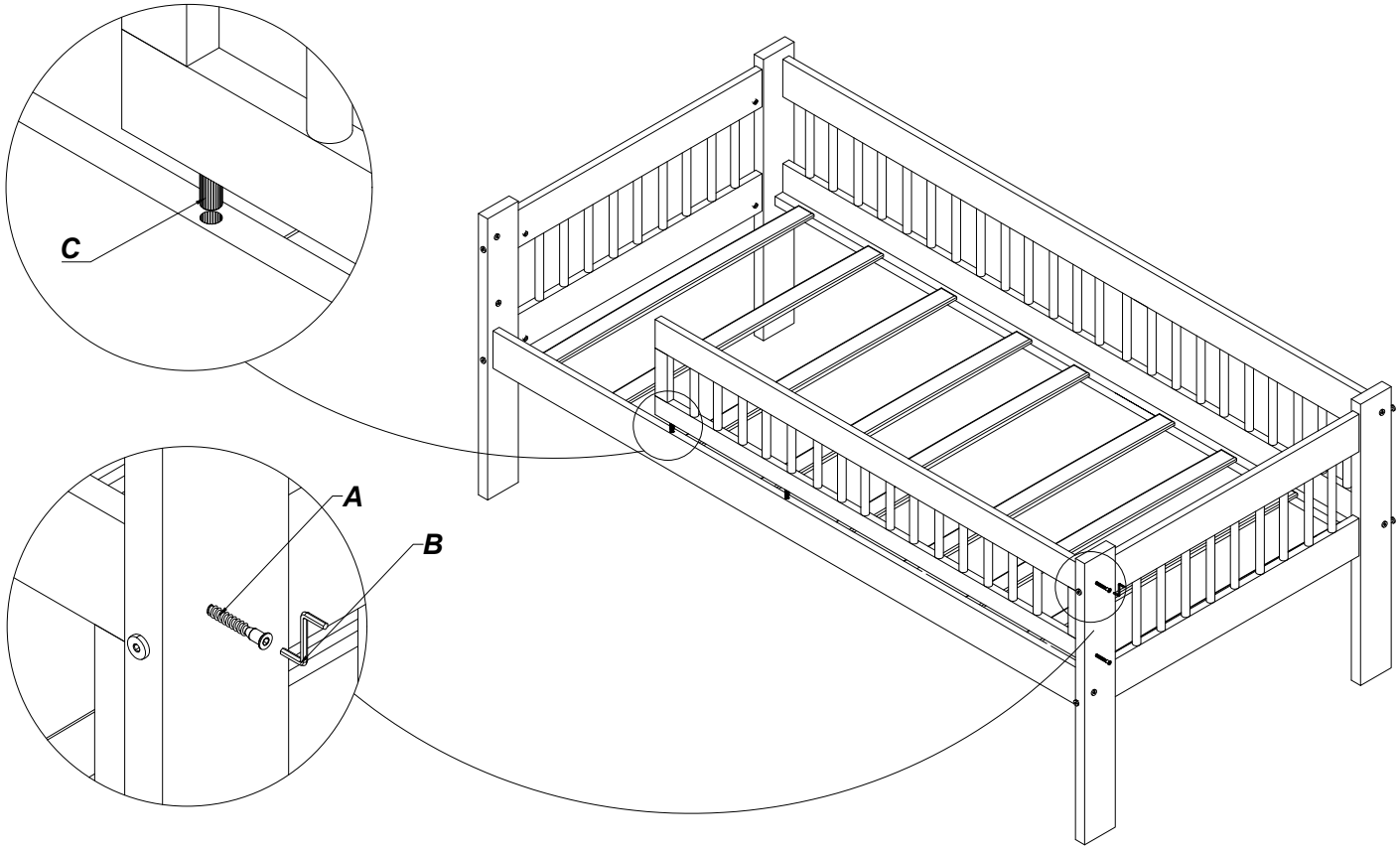

FLEX

PL INSTRUKCJA MONTAŻU
CZ NÁVOD K MONTÁŽI
D MONTAGEANLEITUNG
GB ASSEMBLY INSTRUCTIONS
F MODEL D'EMPLOI



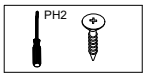

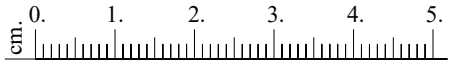

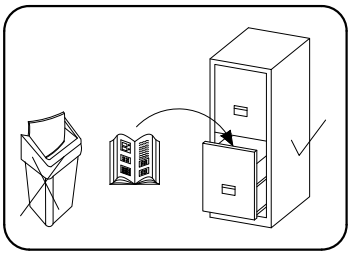

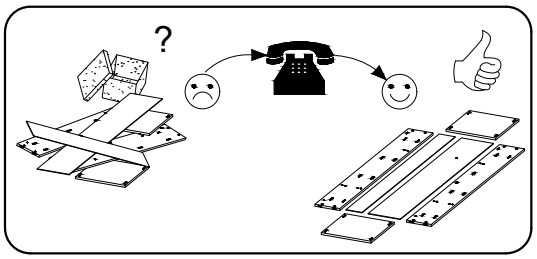

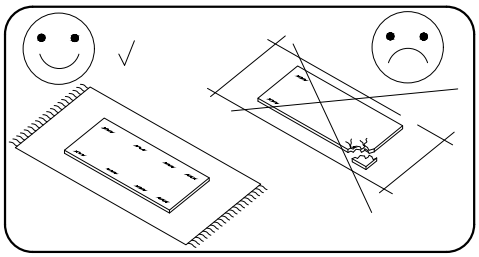

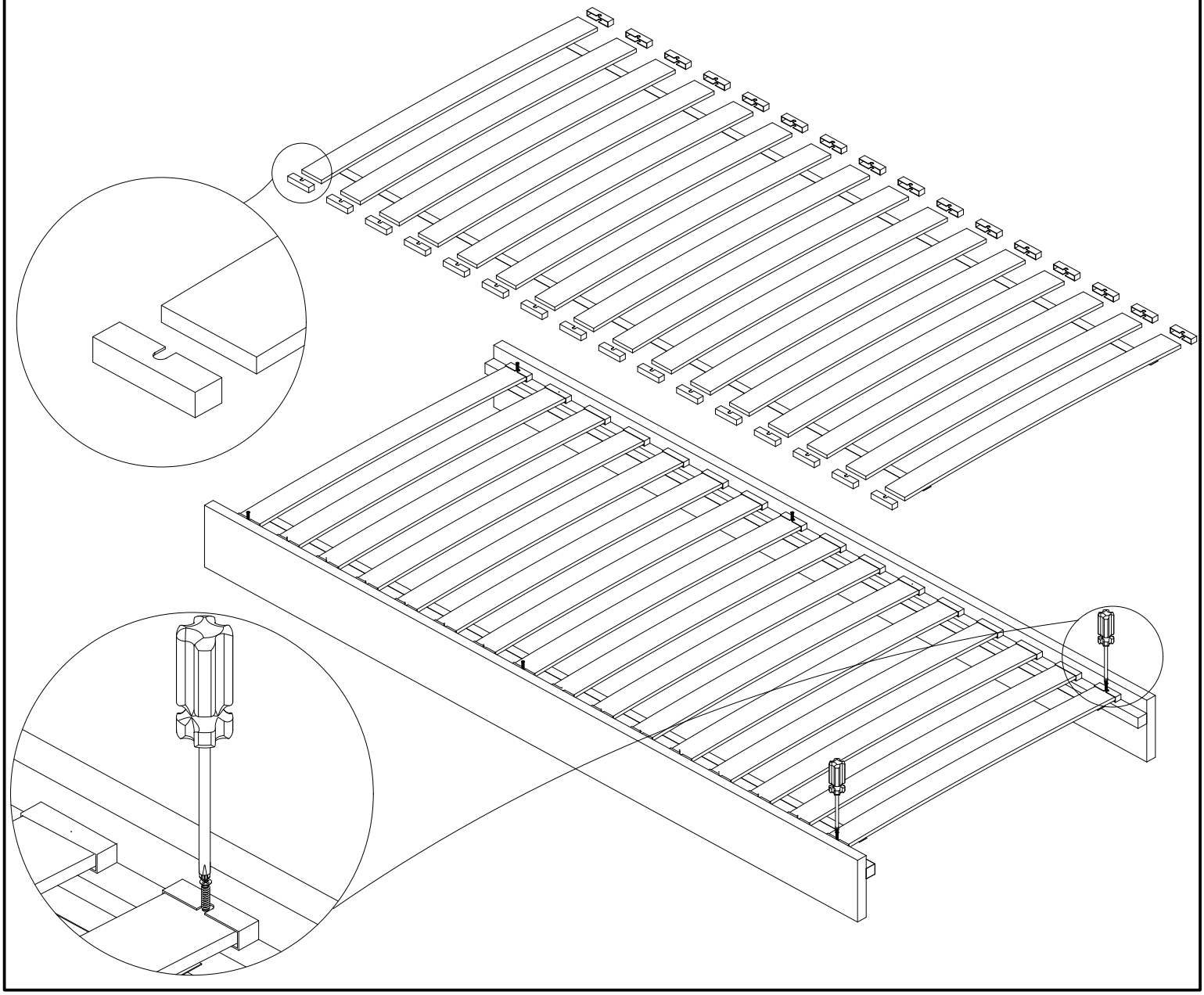

INSTRUCTIONS FOR USE AND ASSEMBLY OF A ROLLING FRAME WITH ATTACHMENTS

1. WARNING! ALWAYS FOLLOW THE INSTRUCTIONS IN THIS MANUAL.
2. WARNING! THIS FRAME IS FOR SELF-ASSEMBLY – PLEASE FOLLOW THE INSTRUCTIONS.
3. WARNING! USE THE FRAME ACCORDING TO ITS INTENDED USE.
4. THIS PRODUCT IS INTENDED FOR BED STRUCTURES ONLY.
5. WARNING! THIS PRODUCT IS INTENDED FOR INDOOR USE ONLY.
6. WARNING! IMPROPER USE MAY RESULT IN PERSONAL INJURY OR DAMAGE.
7. WARNING! WHEN ASSEMBLY, KEEP SMALL PARTS AWAY FROM CHILDREN AS THEY ARE A SWALLOWED OR CHOKING HAZARD.
8. WARNING! DO NOT JUMP ON THE INSTALLED FRAME.
9. WARNING! MAKE SURE THE FRAME IS CORRECTLY INSTALLED BEFORE USE.
10. WARNING! DO NOT ALLOW A CHILD TO PLAY WITH THE PRODUCT OR ITS PARTS.
11. WARNING! ANY ADDITIONAL WEIGHT ON THE FRAME MAY IMPAIR ITS DURABILITY.
12. WARNING! DO NOT ADD ADDITIONAL ELEMENTS TO THE FRAME. THE MANUFACTURER IS NOT RESPONSIBLE FOR THE CONSEQUENCES OF USING ITEMS THAT ARE NOT PARTICULARLY INCLUDED.
13. WARNING! DO NOT USE OR INSTALL THE FRAME NEAR AN OPEN FIRE OR NAKED FLAME.
14. WARNING! DO NOT USE IN HUMID ROOMS.

Instructions:

•Remove the frame and included accessories from the packaging.
•Carefully cut the strap securing the frame.
•Unfold the frame and visually assess the condition of the components. If you have any concerns about the quality of the slats, contact the seller. •Place the included attachments on both ends of the slats.
•Unfold the frame into the bed frame, ensuring that all slats are adequately supported at both ends.
•Insert the mounting screws into the appropriate holes in the frame.
•Tighten the screws securely – until you feel a slight resistance.
•Ensure the frame is properly installed.
•Assembling the frame yourself is simple. Once all steps are completed, you can begin installing the mattress and using the bed.

MAINTENANCE AND CARE

To avoid personal injury and extend the product's lifespan, periodically inspect the product. Periodically, ensure that all slats are in place and in good condition. Check for loose screws and that slats have not slipped out of their plastic caps. NOTE! Protect the frame from moisture and wetness.

NOTE! Clean with a dry or slightly damp soft cloth.