STOLIK WISZĄCY
NORDELLO



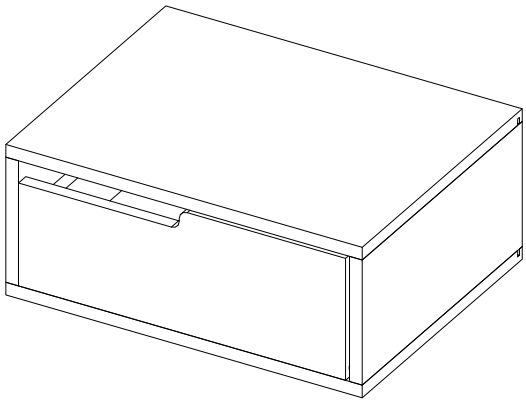

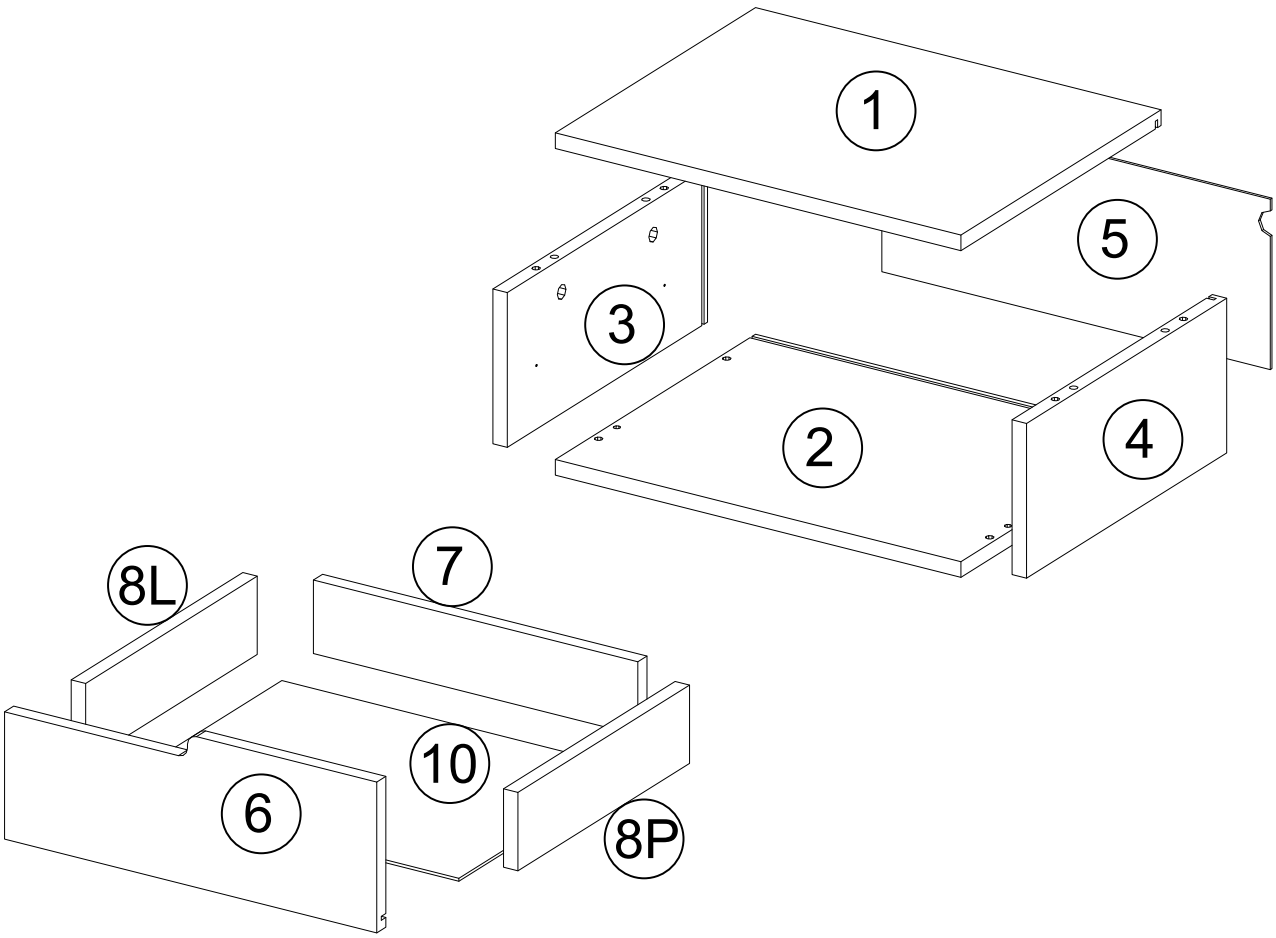

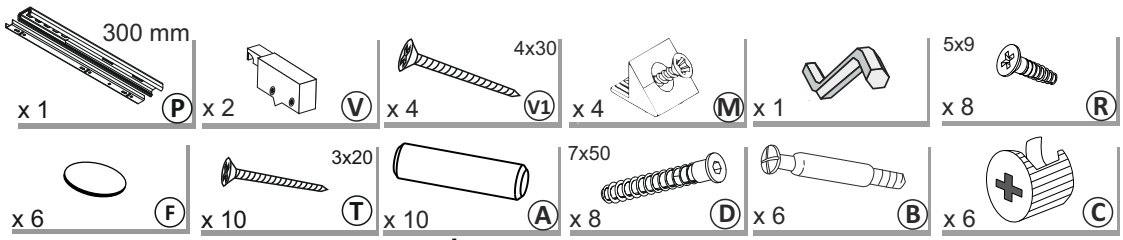

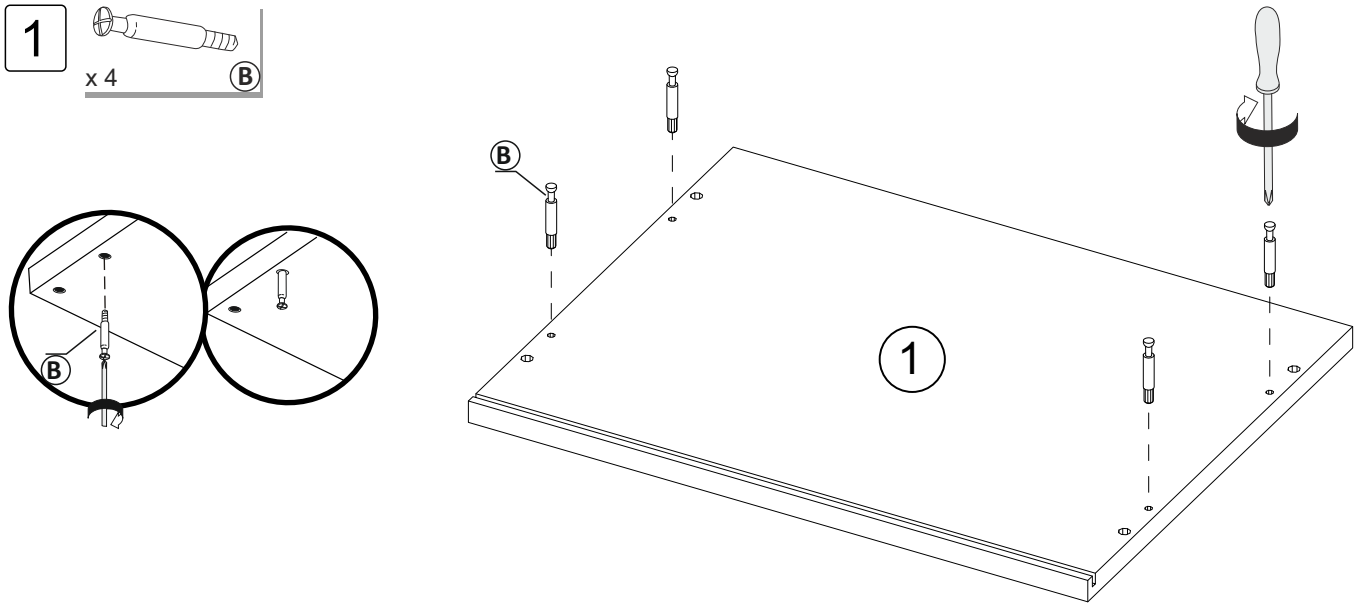
1
x 4
B
B
B
1

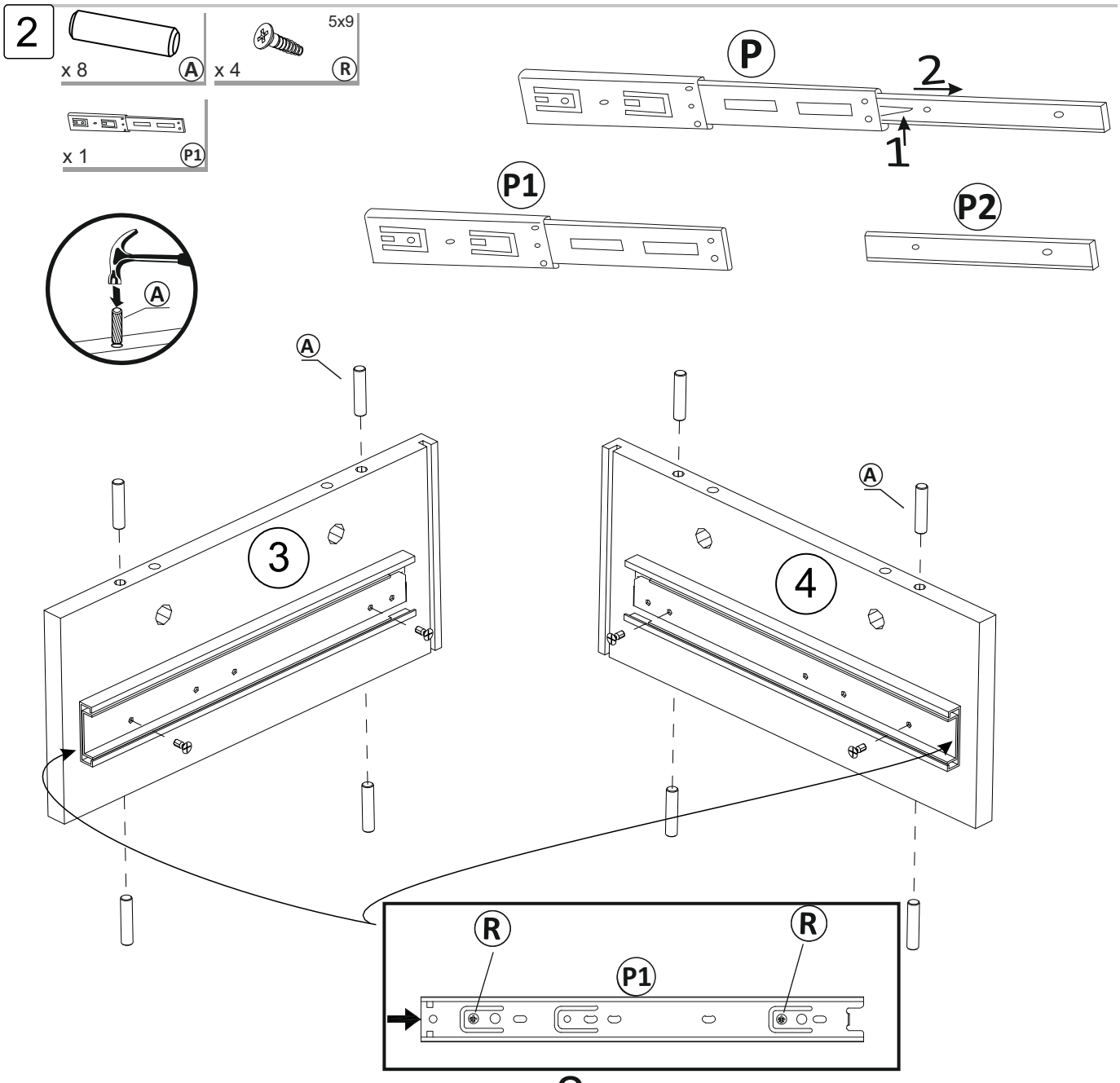
2
x 8
A
x 4
5x9
R
x 1
P1
P
2
1
P1
P2
A
A
3
A
4
R
R
P1

3

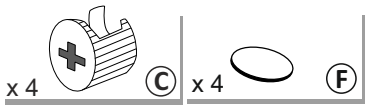

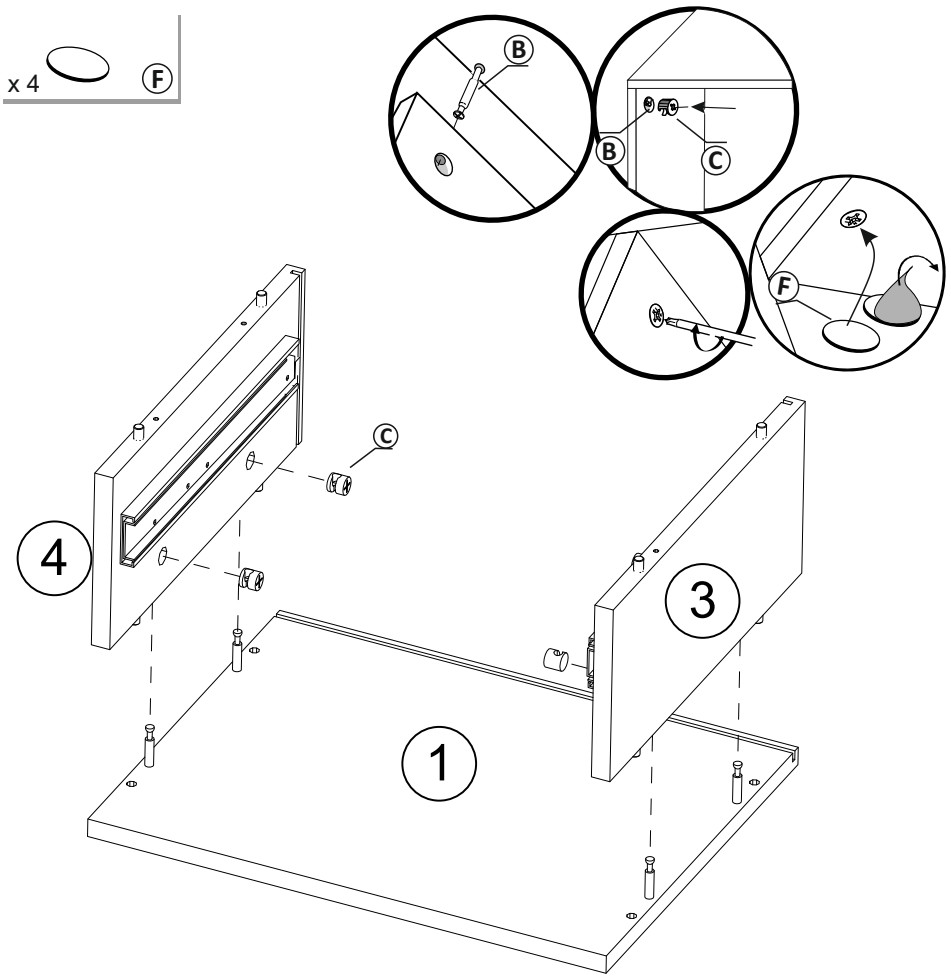

4

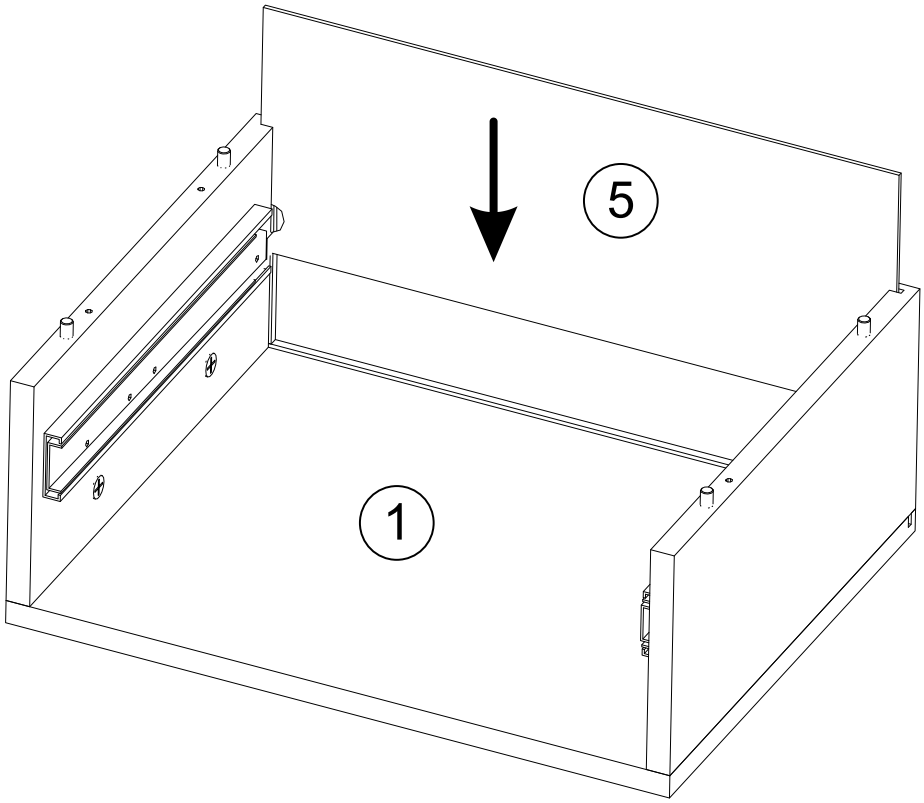

5

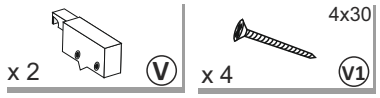

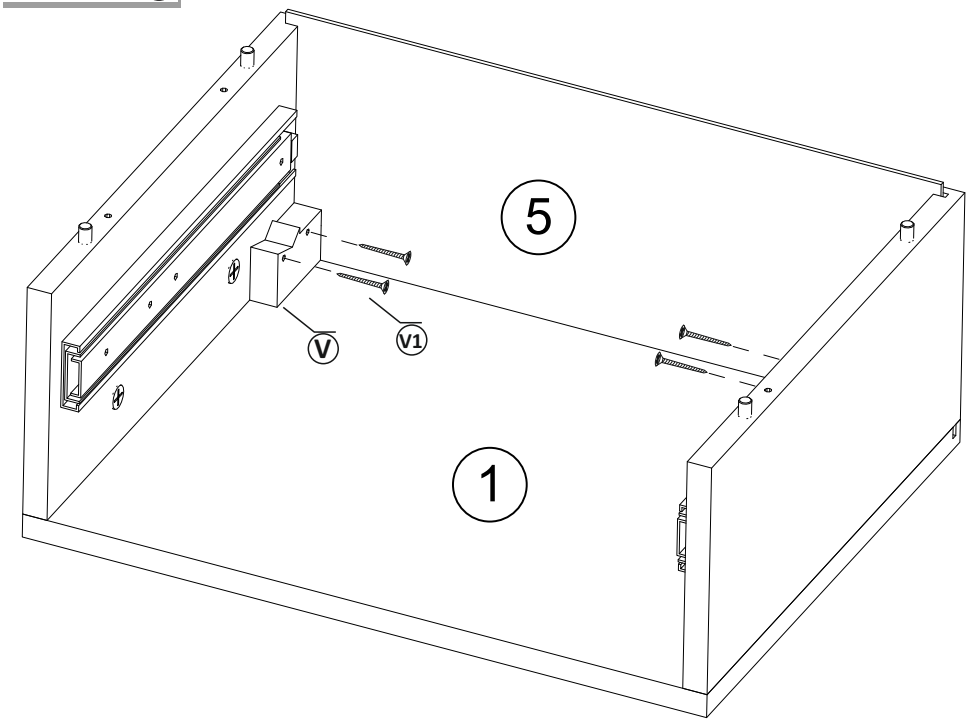

6

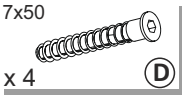

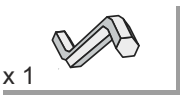

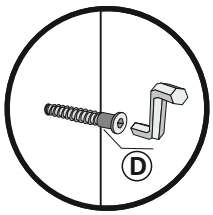

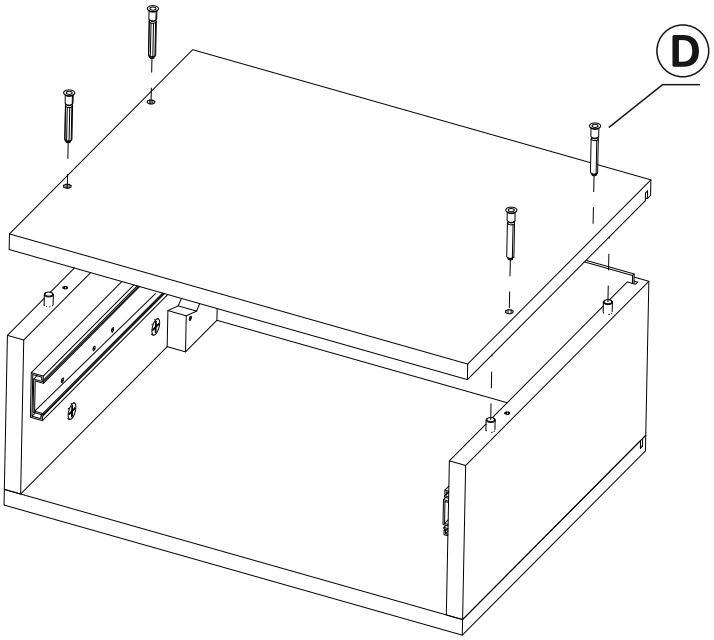

7

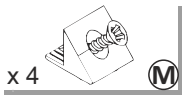

a=b

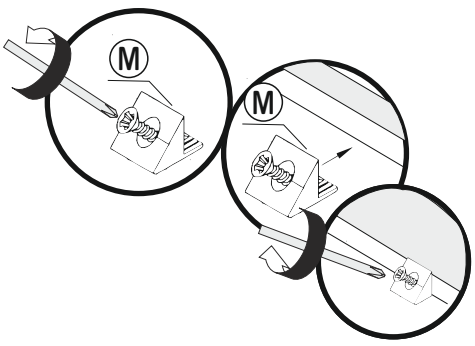

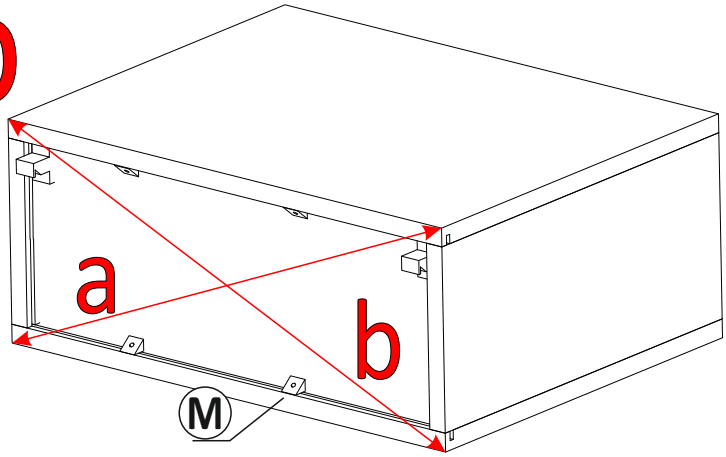

8

x 2 A

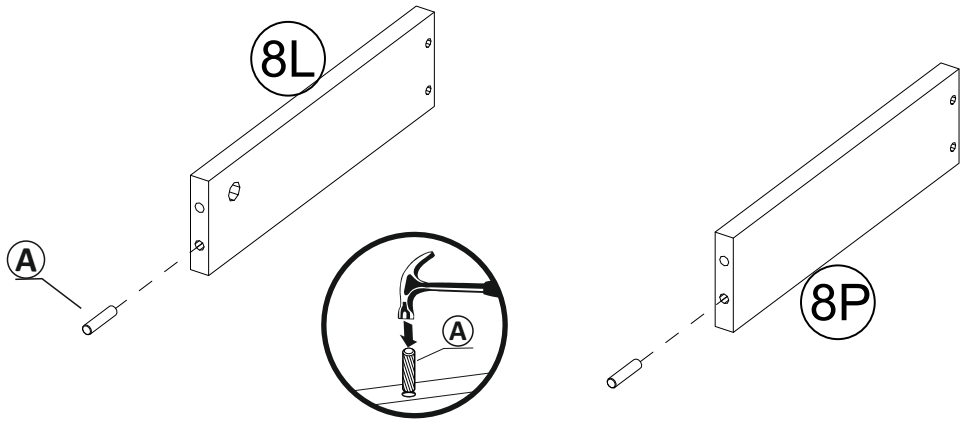

9

7x50

x 4 D

x 1

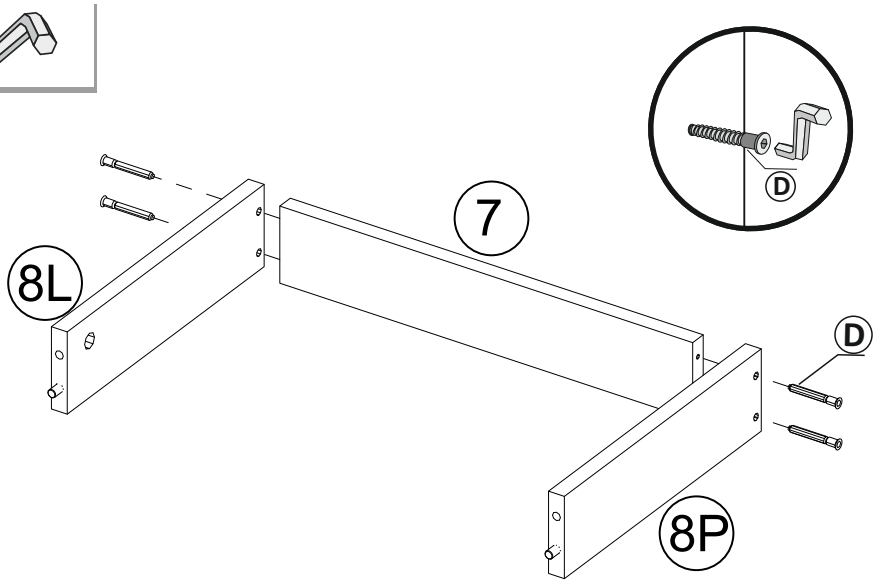

10

x 2 B

x 2 C

x 2 F

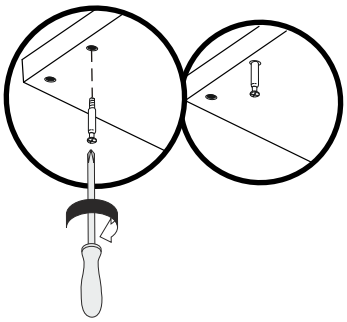

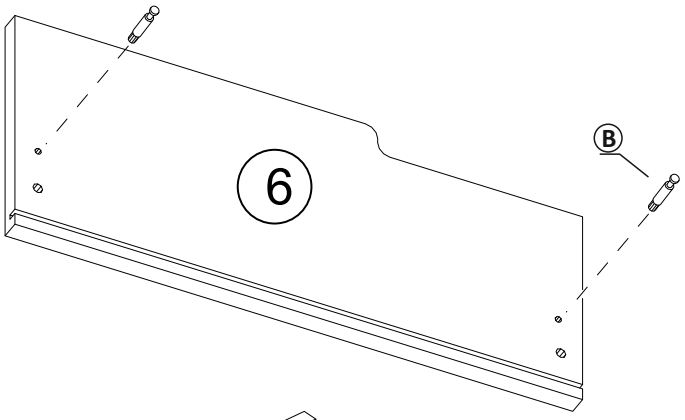

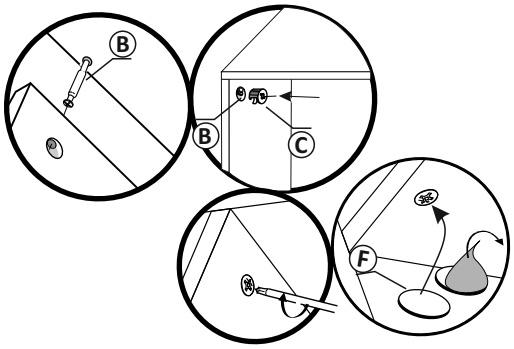

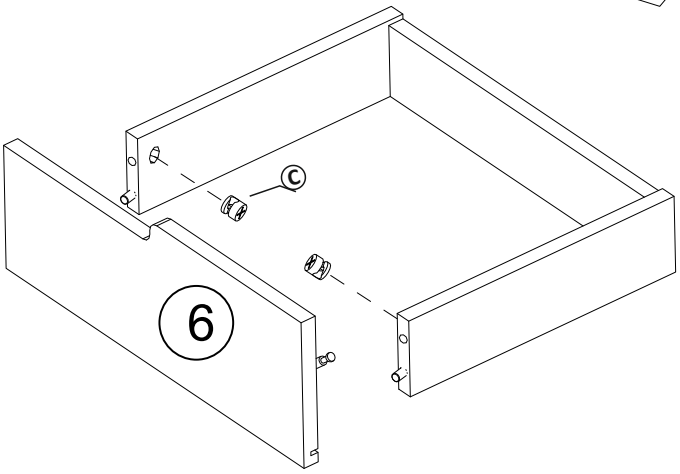

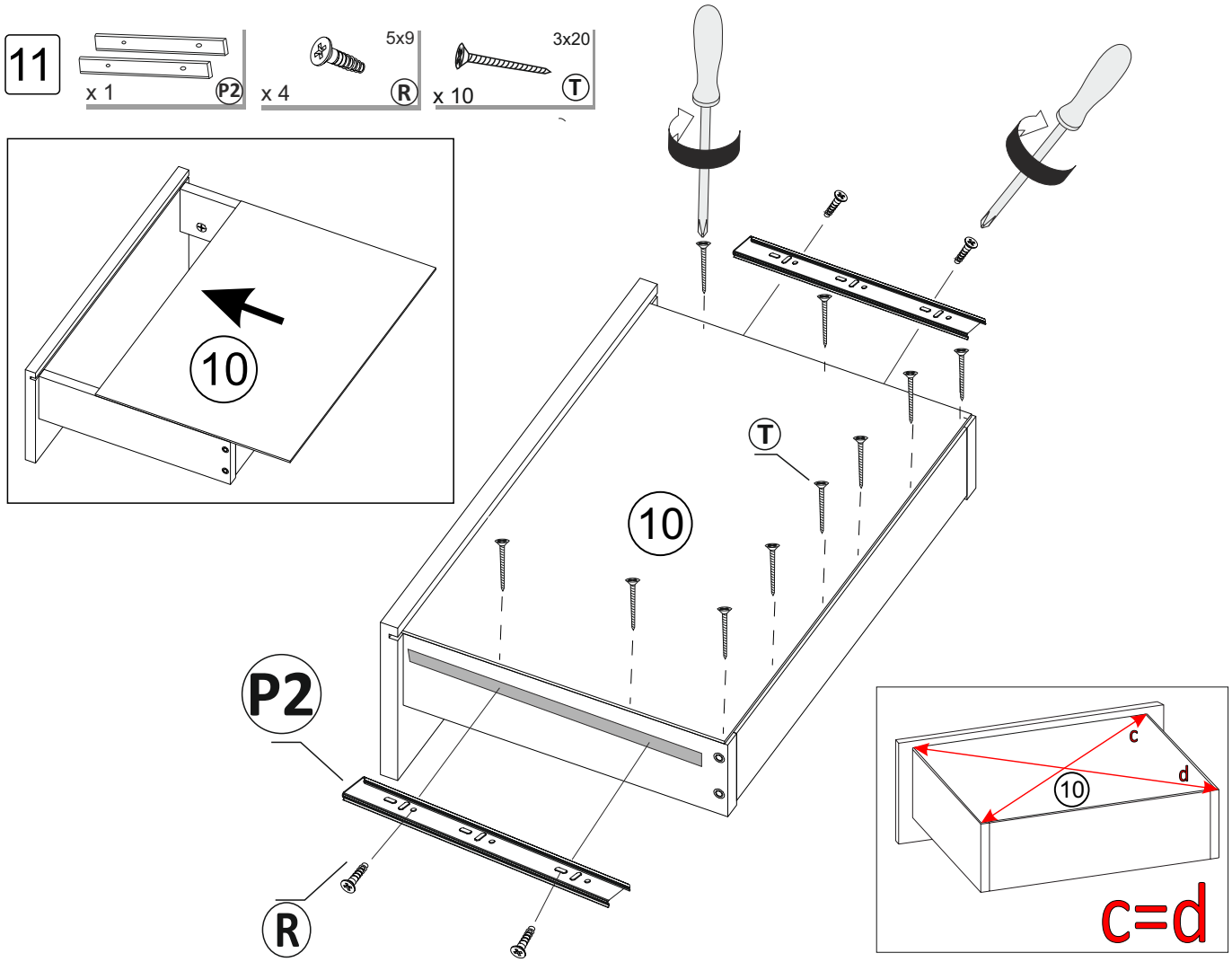
11
x 1
P2
x 4
5x9
R
x 10
3x20
T
10
T
10
P2
R
c
d
10
c=d

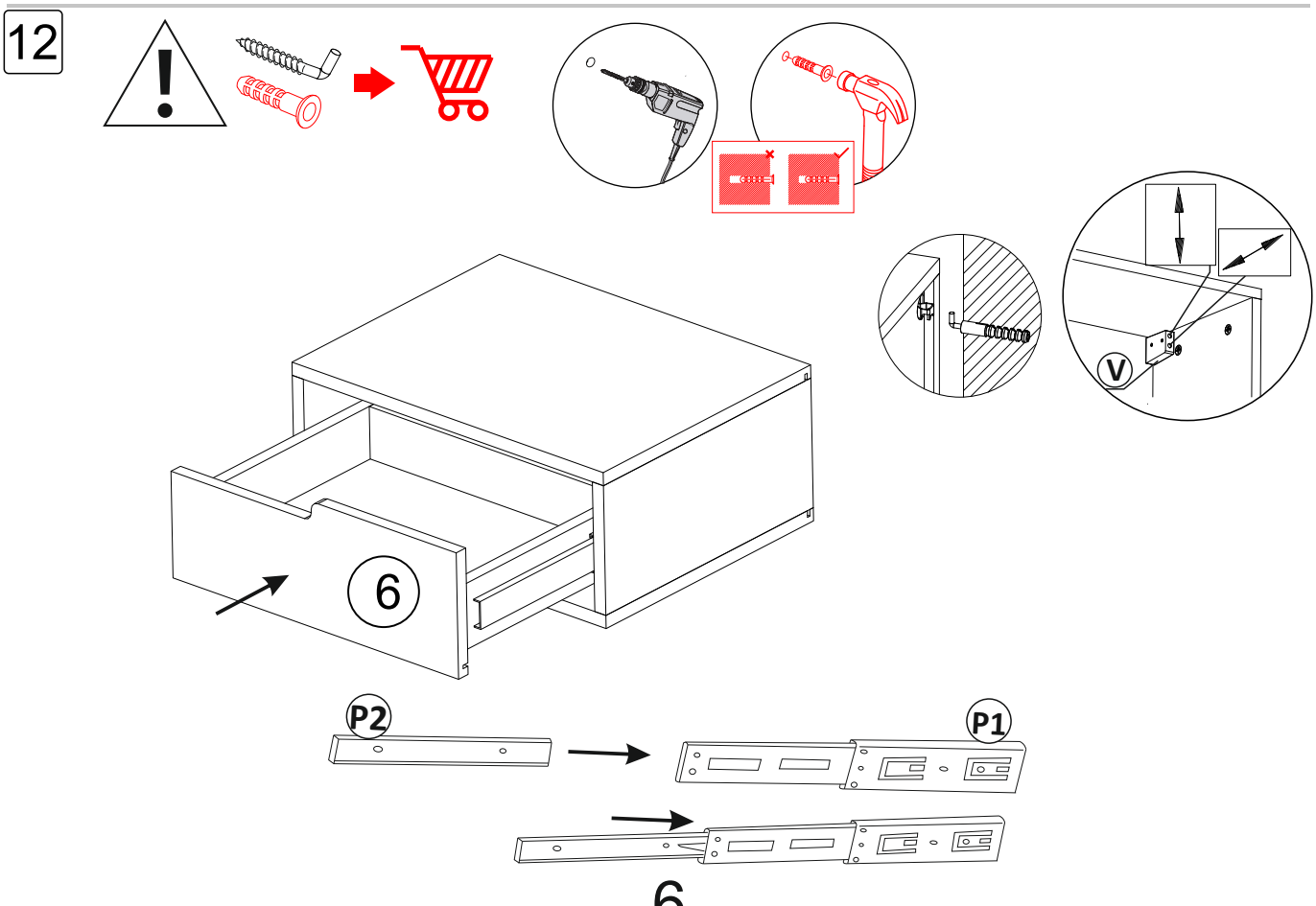
12
V
6
P2
P1