INSTRUKCJA MONTAŻU / ASSEMBLY INSTRUCTIONS

MALWA M1

Mebel należy montować na miękkim podłożu	Mebel należy konserwować typowymi środkami do konserwacji mebli	Furniture should be assembled on the soft surface	Piece of furniture should be preserved by the typical furniture care substances

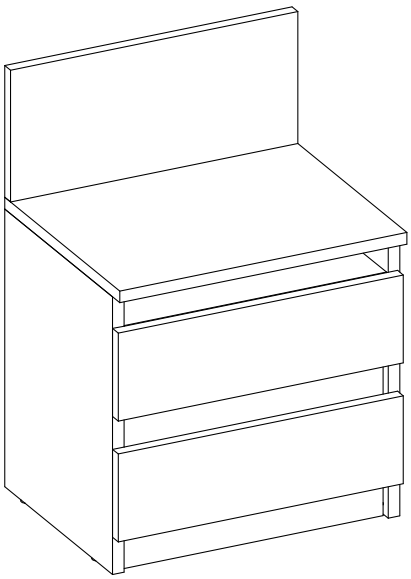

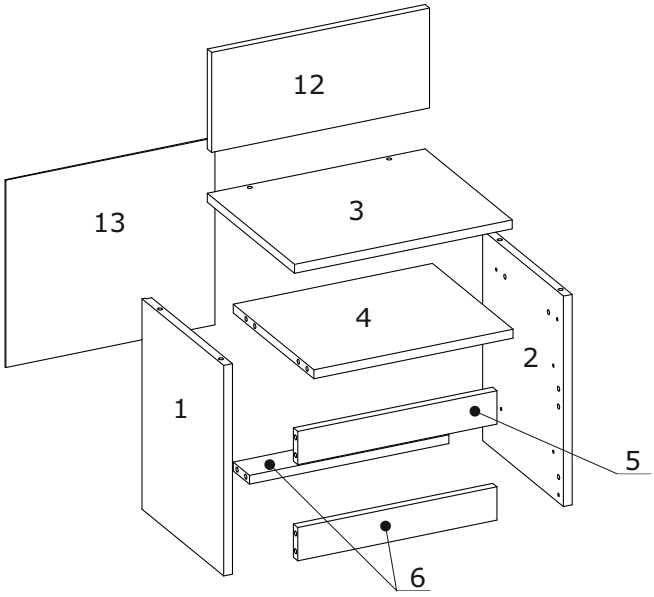

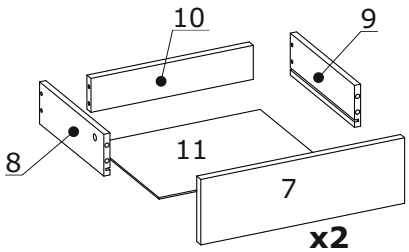

OKUCIE: / FITTINGS:

B1 8x35 x16	M1 12x15 x8	T1 x12	S5 3 x 20 mm x8
K5 x4	M4 10x12 x4	G2 1,4x25mm x18	R23 250mm x2
K1 7,0x50 x2	L1 x1	F36 x4	
G7 x1	S6 4 x 16 mm x8	K3 6x40 x8	S7 6,3x13mm x8





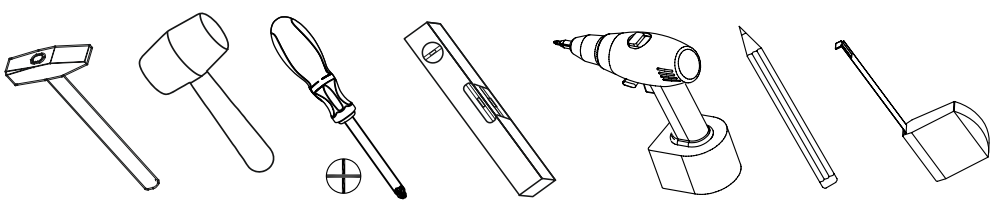

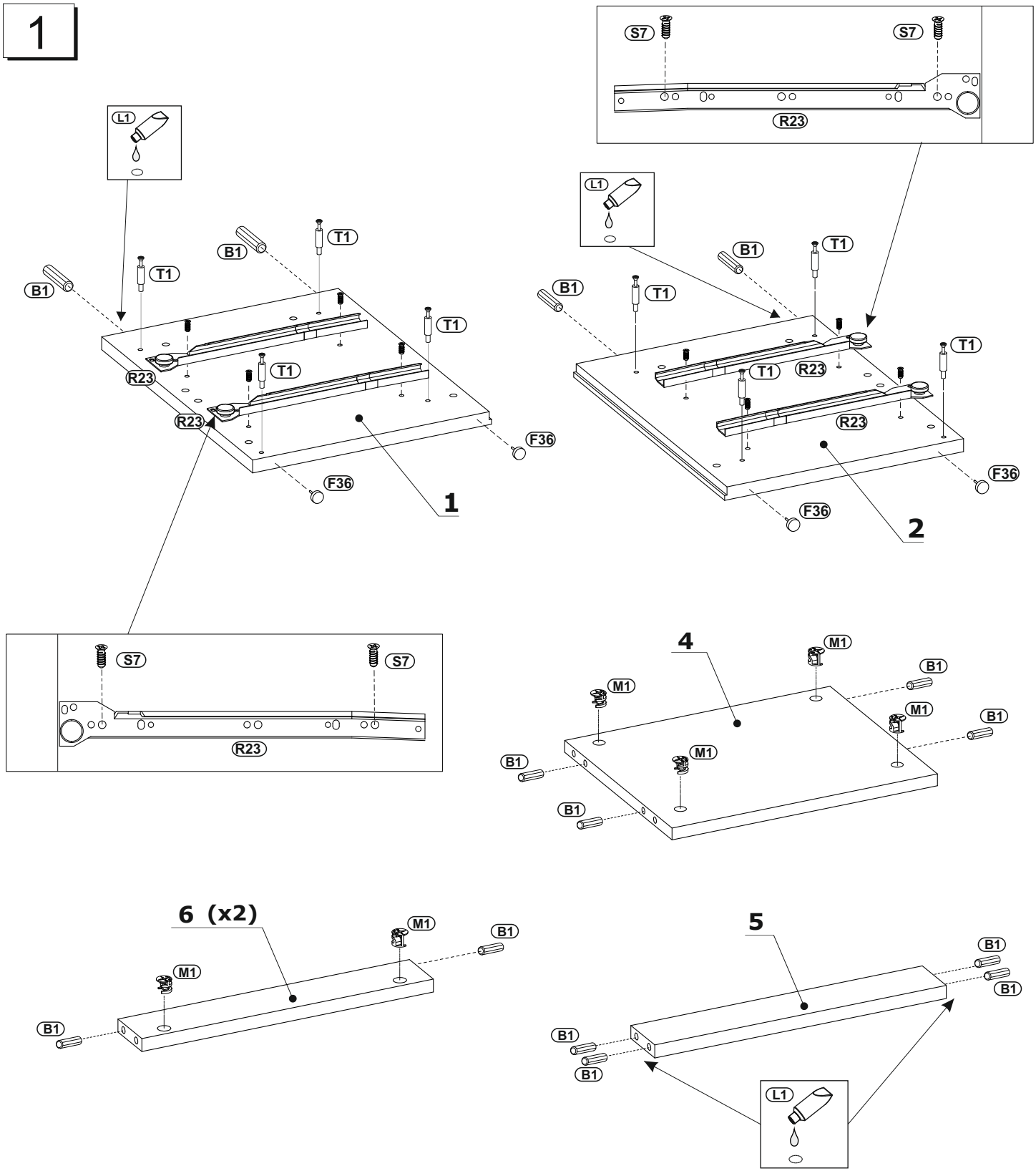
1
S7
S7
R23
L1
B1
T1
B1
T1
T1
T1
R23
R23
F36
F36
1
L1
B1
T1
B1
T1
T1
R23
T1
R23
F36
F36
2
S7
S7
R23
4
M1
M1
B1
M1
B1
M1
B1
B1
6 (x2)
M1
M1
B1
B1
5
B1
B1
B1
L1

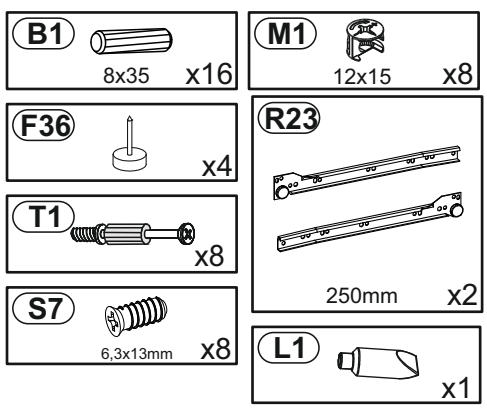
B1
8x35
x16
M1
12x15
x8
F36
x4
R23
250mm
x2
T1
x8
S7
6,3x13mm
x8
L1
x1

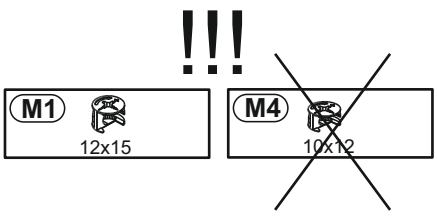
!!!
M1
12x15
M4
10x12

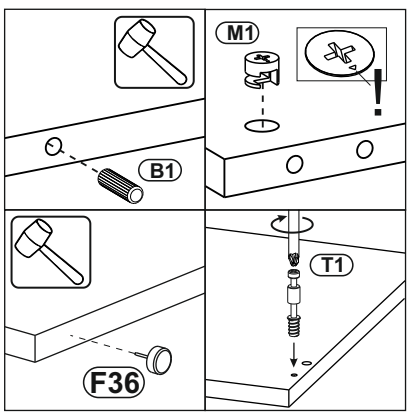
M1
!
B1
T1
F36

2

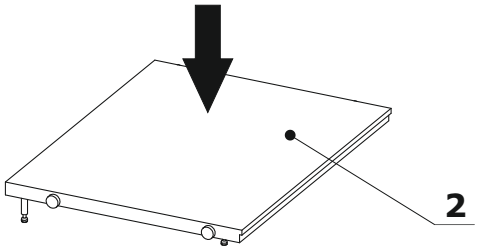

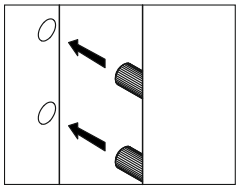

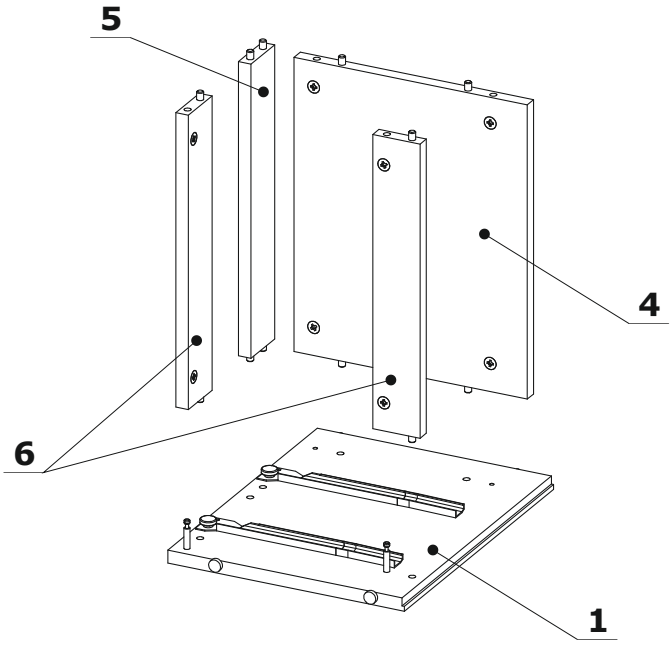

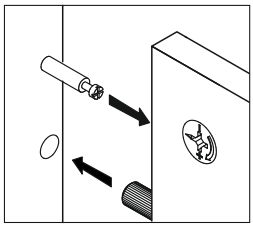

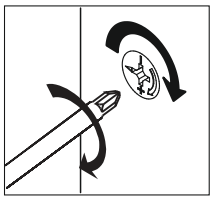

3

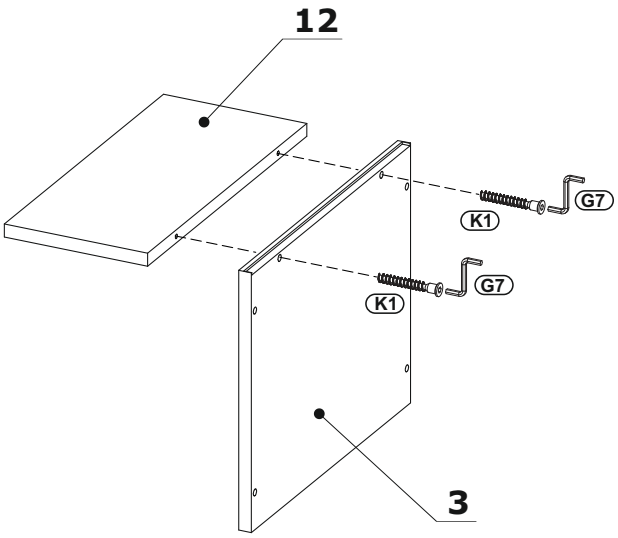

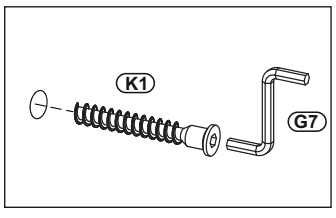

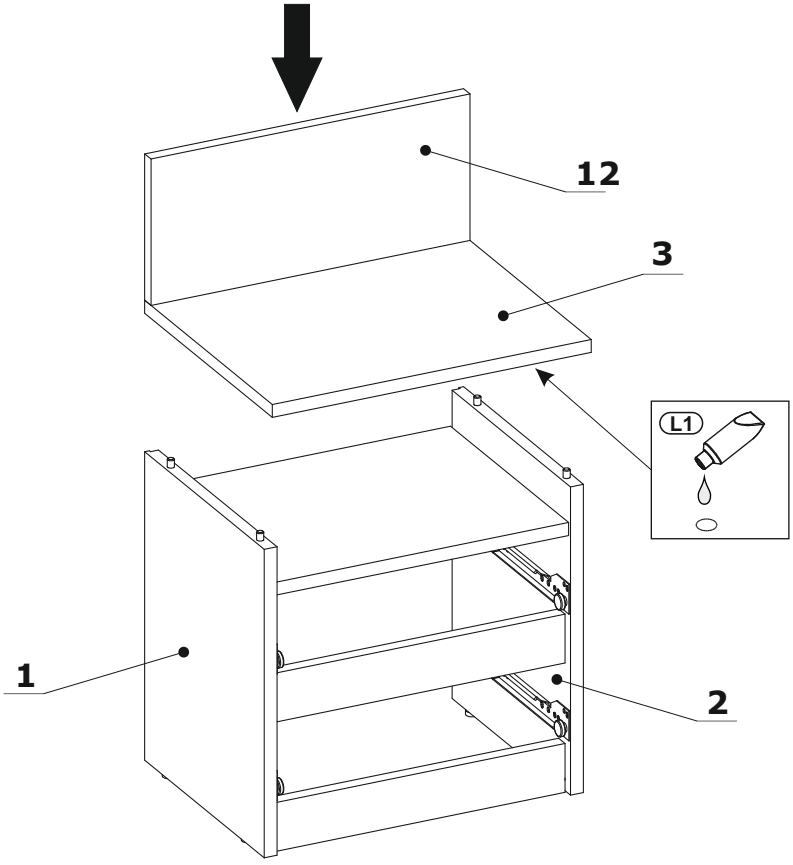

K1	G7	L1
7,0x50 x2	x1	x1

4

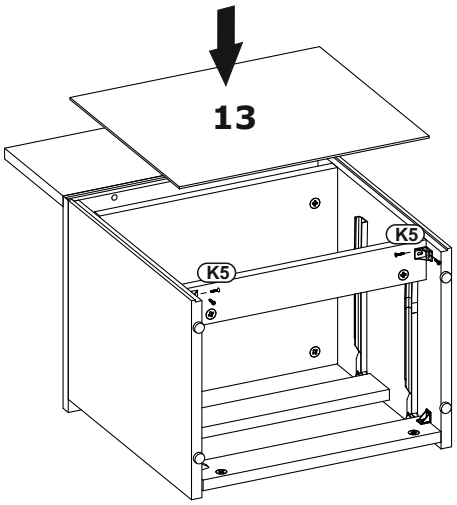

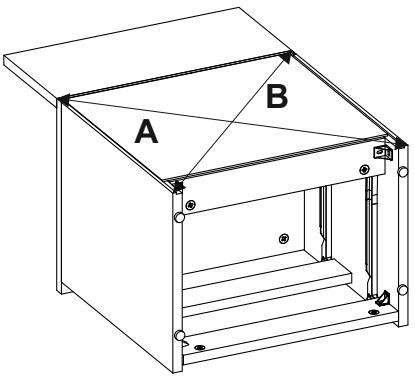

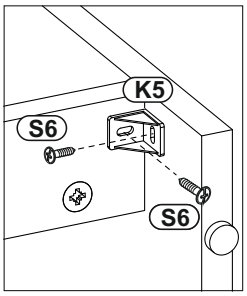

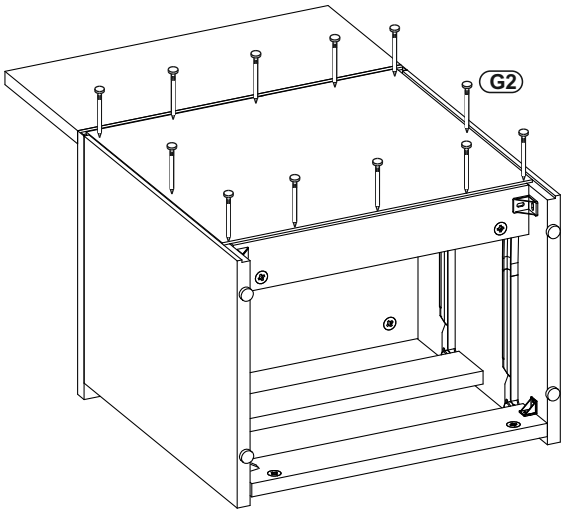

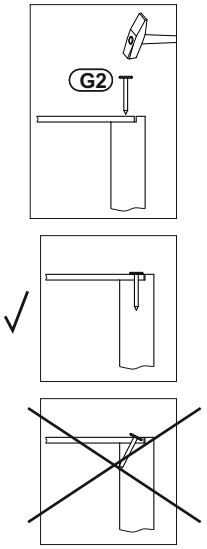

5

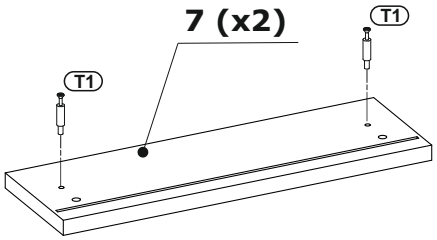

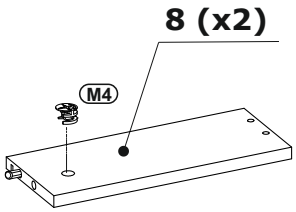

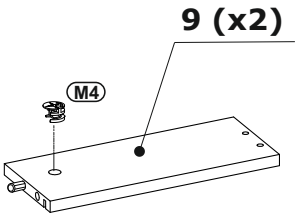

K5 x2	G2 1,4x25mm x12	M4 10x12 x4
S6 4 x 16 mm x8		B1 8x35 x4
		T1 x4

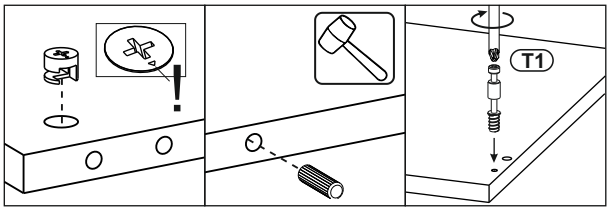

6

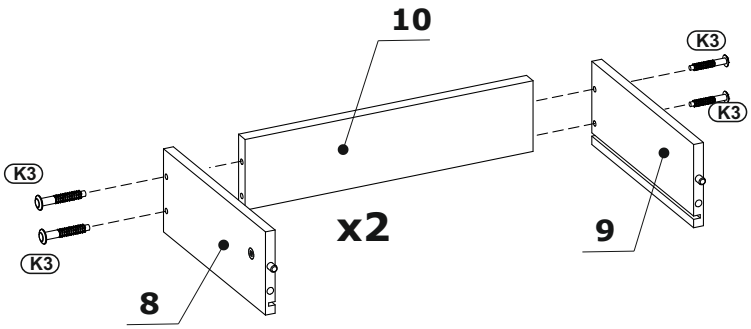
10
K3
K3
K3
K3
x2
9
8

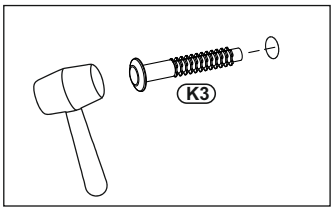
K3

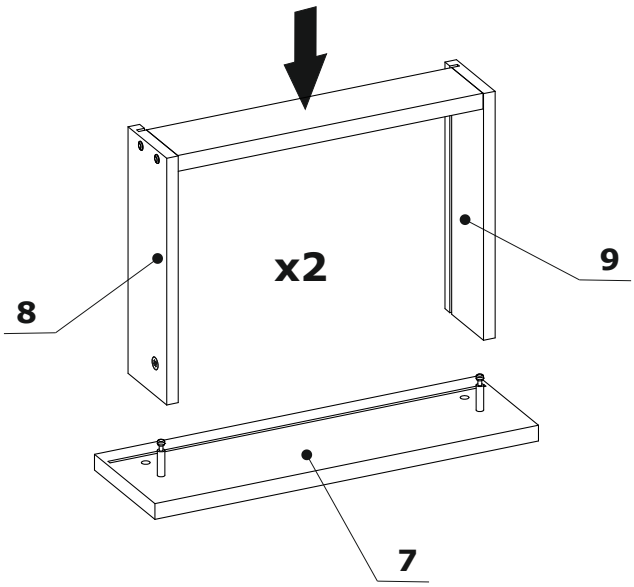
x2
9
8
7

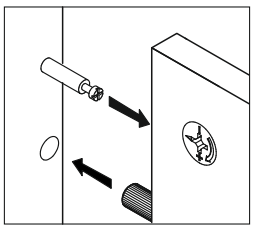

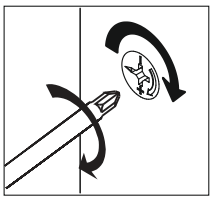

7

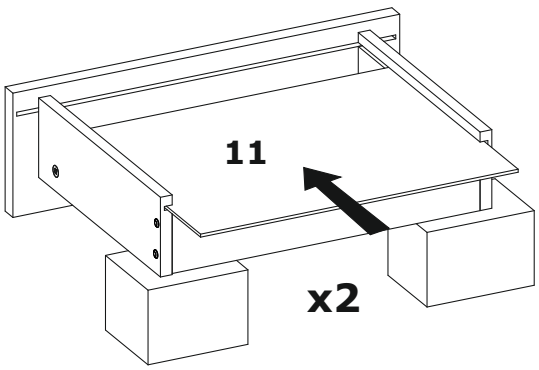
11
x2

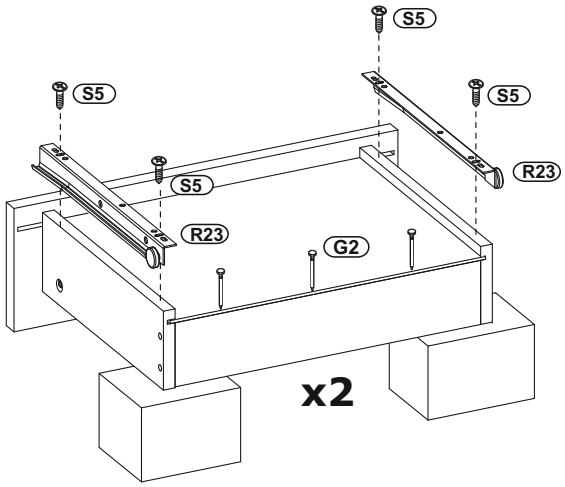
S5
S5
S5
S5
R23
R23
G2
x2

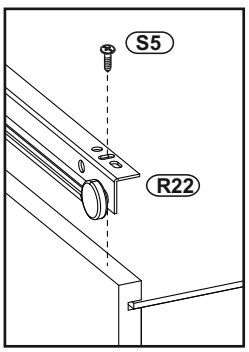
S5
R22

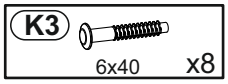
K3
6x40
x8

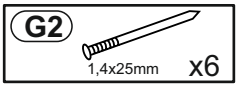
G2
1,4x25mm
x6

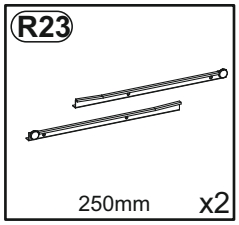
R23
250mm
x2


S5
3 x 20 mm
x8

8

