INSTRUKCJA MONTAŻU / ASSEMBLY INSTRUCTIONS

MALWA M2

Mebel należy montować na miękkim podłożu	Mebel należy konserwować typowymi środkami do konserwacji mebli	Furniture should be assembled on the soft surface	Piece of furniture should be preserved by the typical furniture care substances

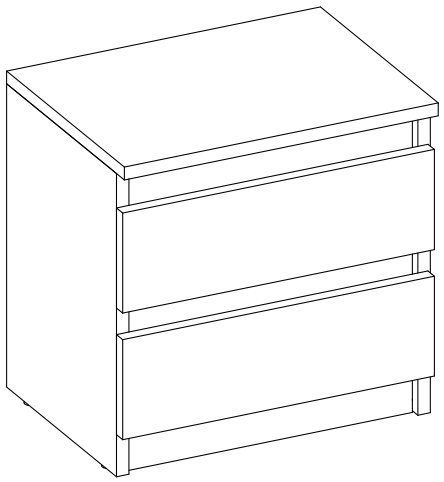

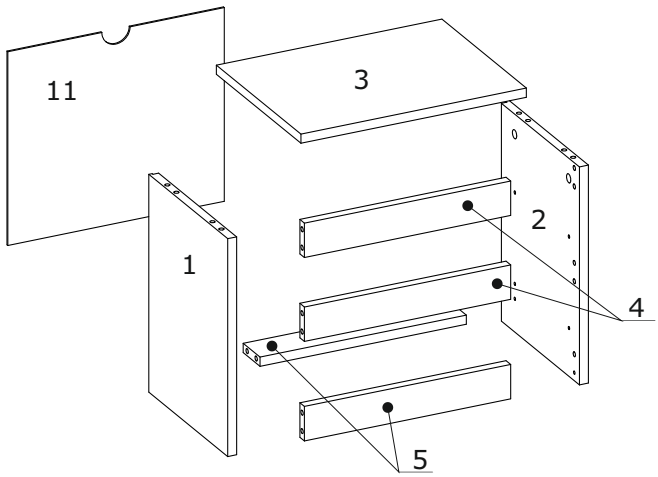

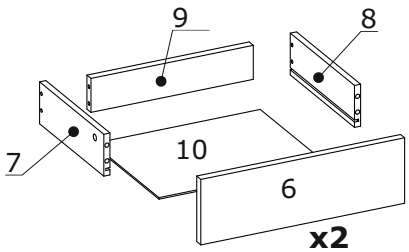

OKUCIE: / FITTINGS:

B1 8x35 x16	M1 12x15 x8	T1 x12	S5 3,5x16mm x1	R23 250mm x2
K5 x4	M4 10x12 x4	G2 1,4x25mm x18	T19 x1	
S7 6,3x13mm x8	L1 x1	F36 x4	T20 x1	
S6 4 x 16 mm x8	S8 3 x 20 mm x8	K3 6x40 x8		





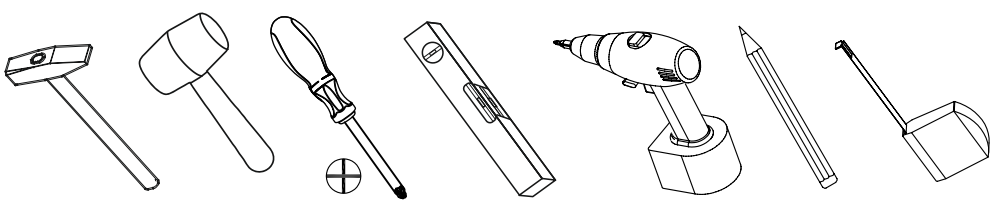

1

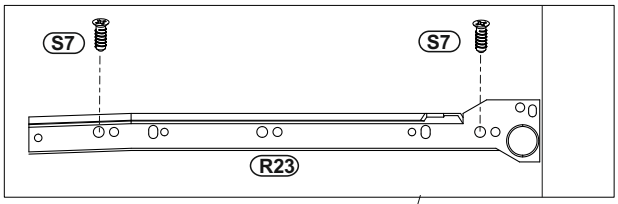
S7
S7
R23

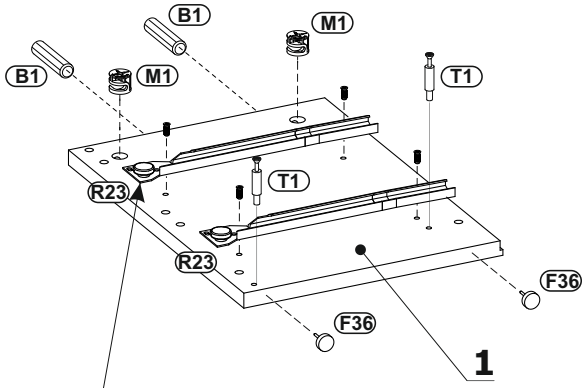
B1
M1
B1
M1
T1
R23
T1
R23
F36
F36
1

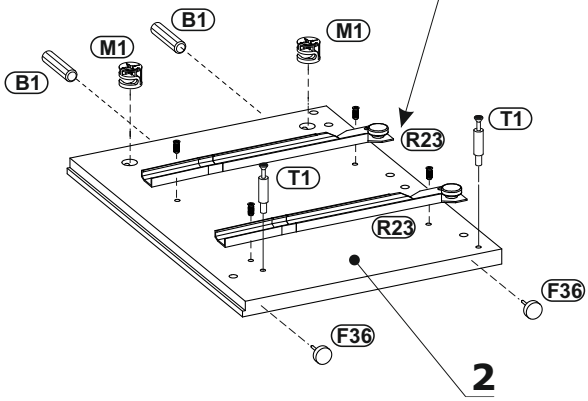
B1
M1
M1
B1
T1
R23
T1
R23
F36
F36
2

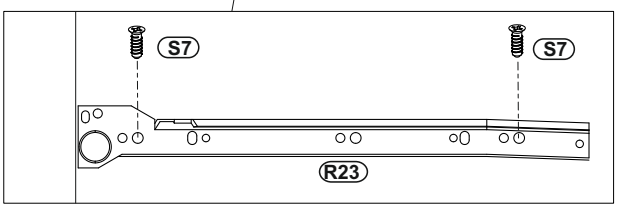
S7
S7
R23

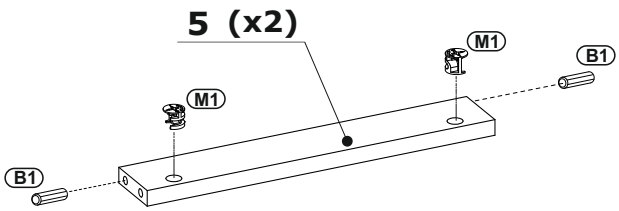
5 (x2)
M1
B1
M1
B1

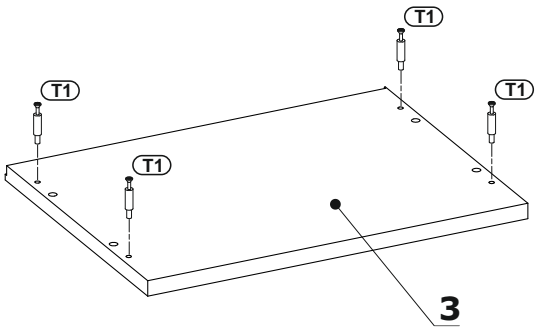
T1
T1
T1
T1
3

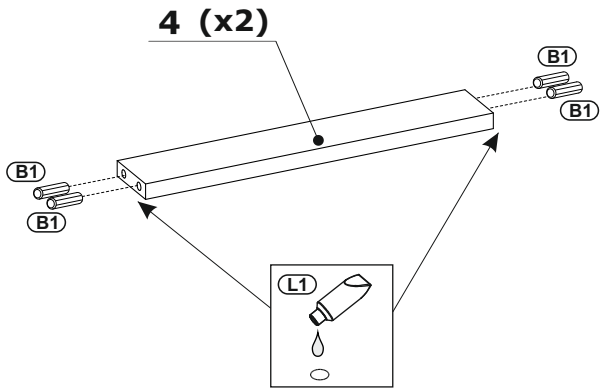
4 (x2)
B1
B1
B1
B1
L1

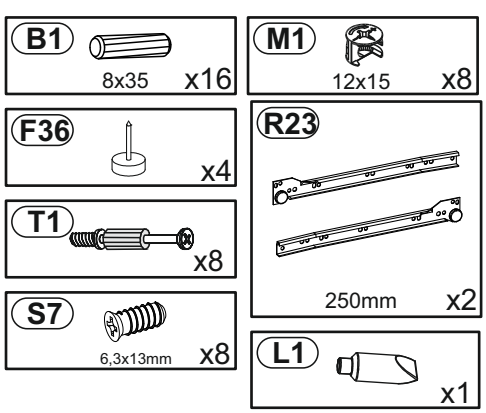
B1
8x35
x16
M1
12x15
x8
F36
x4
T1
x8
S7
6,3x13mm
x8
R23
250mm
x2
L1
x1

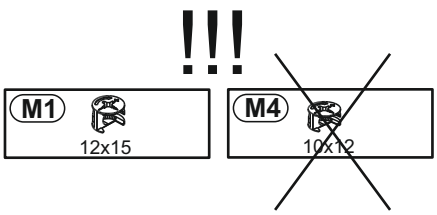
!!!
M1
12x15
M4
10x12

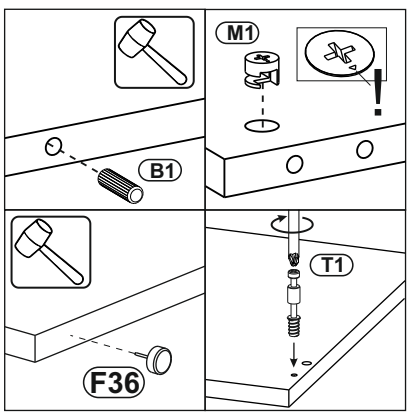
M1
!
B1
T1
F36

2

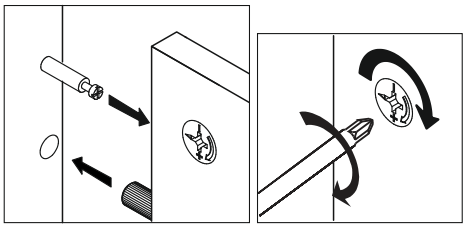

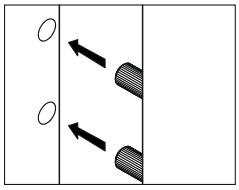

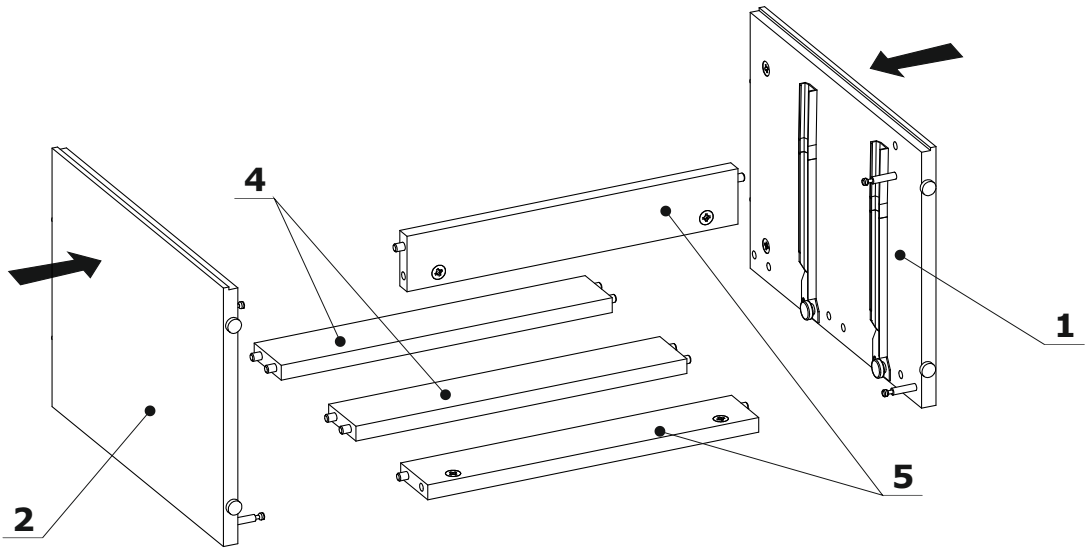

3

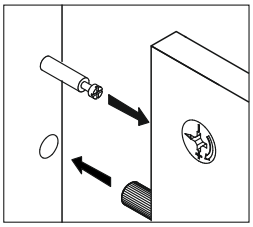

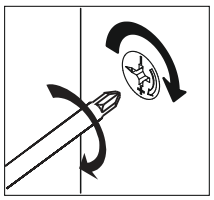

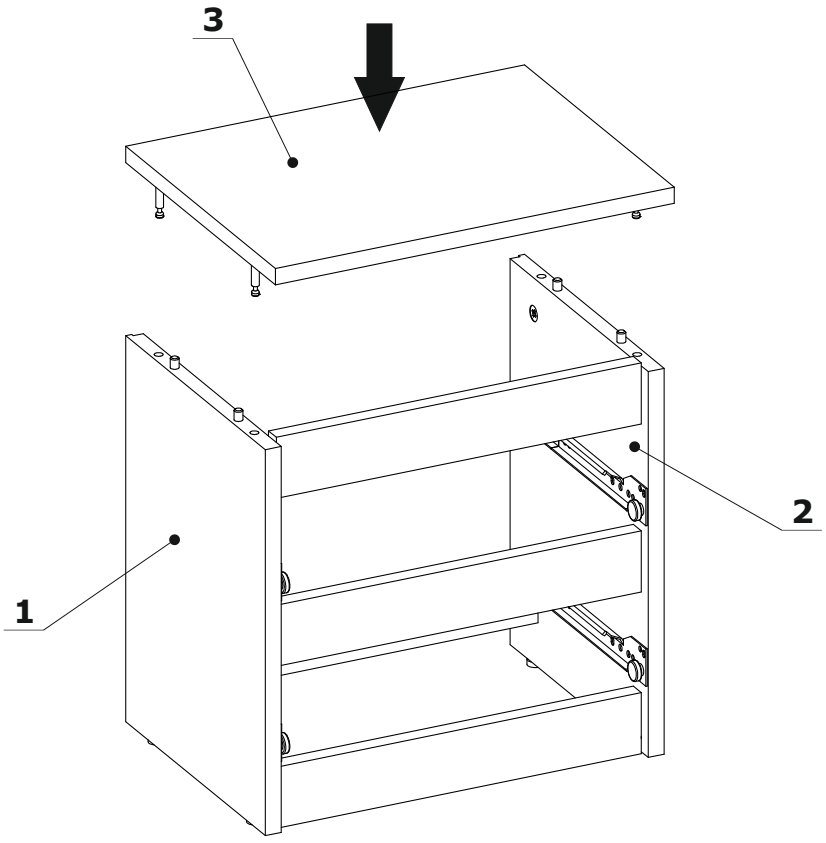

4

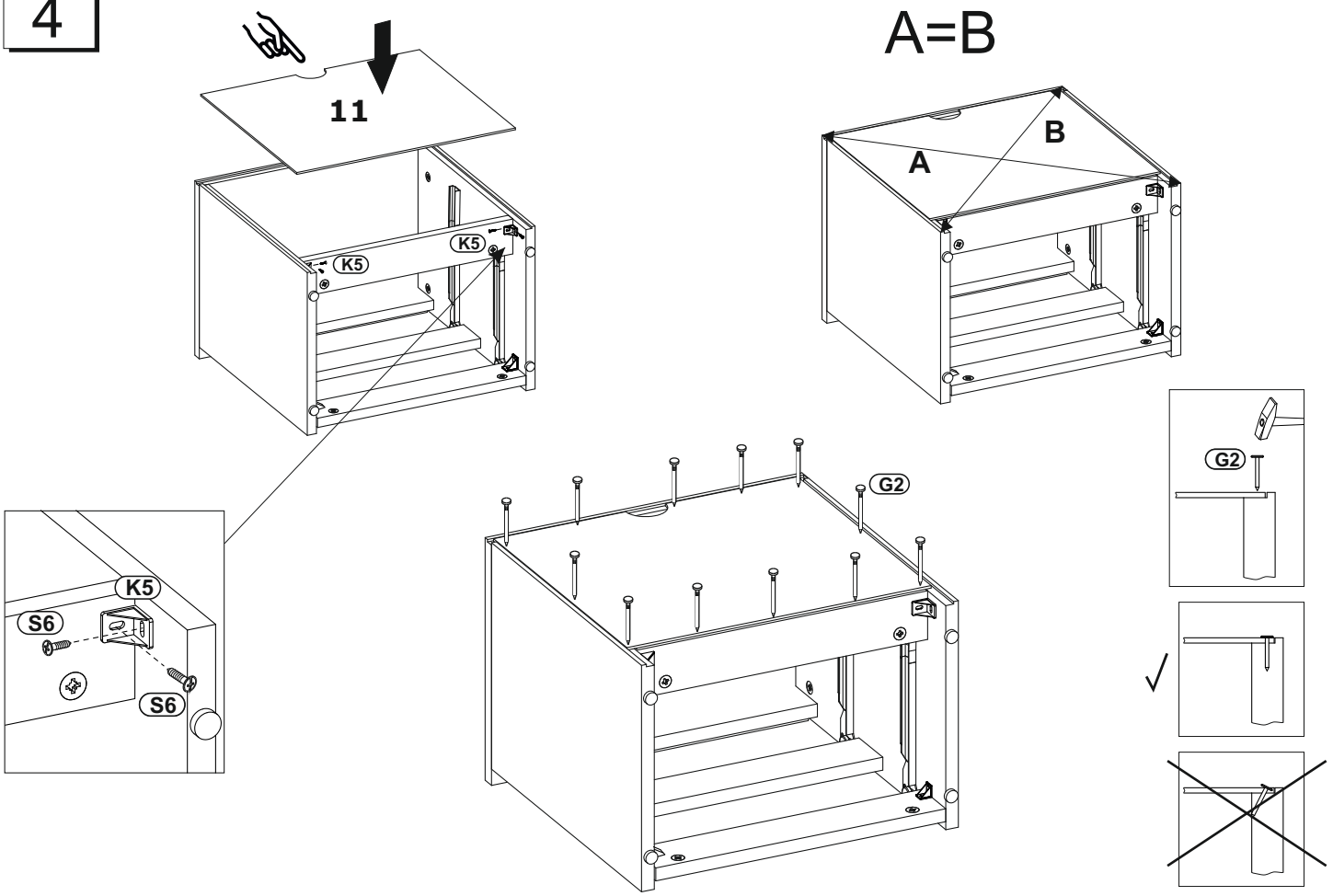
11
K5
K5
A=B
A
B
G2
K5
S6
S6
G2

5

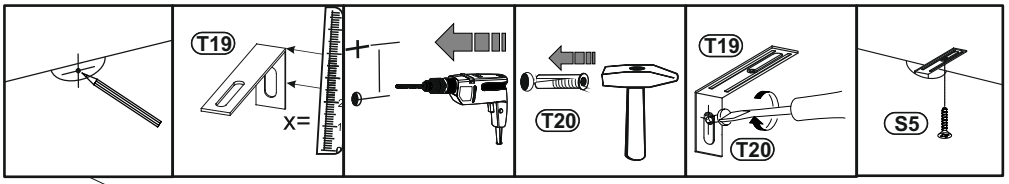
T19
x=
T20
T19
T20
S5

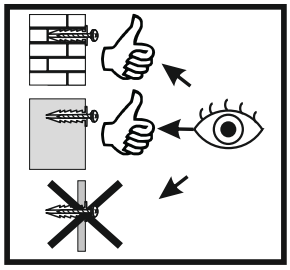

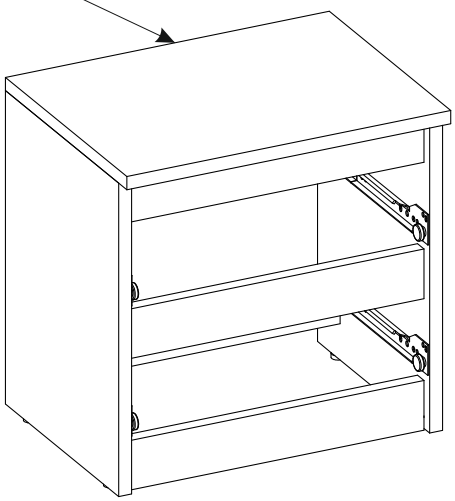

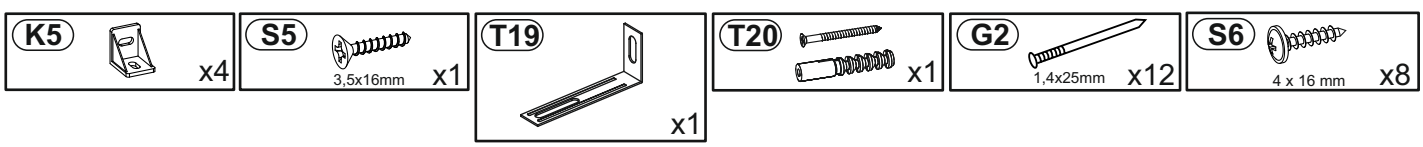
K5
x4
S5
3,5x16mm
x1
T19
x1
T20
x1
G2
1,4x25mm
x12
S6
4 x 16 mm
x8

6

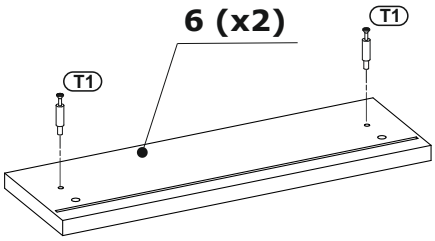
6 (x2)
T1
T1

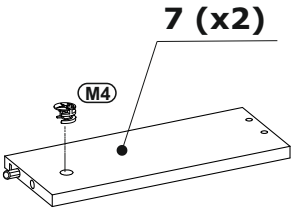
7 (x2)
M4

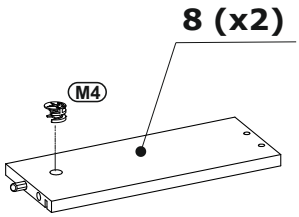
8 (x2)
M4

7

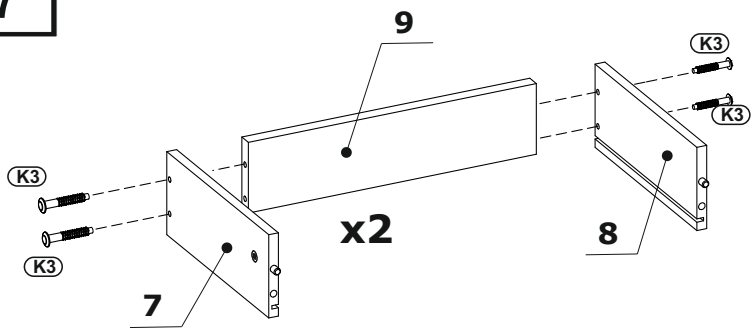
9
K3
K3
K3
K3
x2
8
7

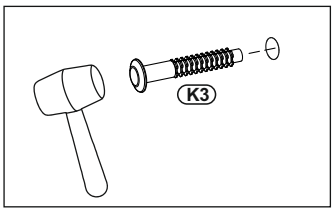
K3

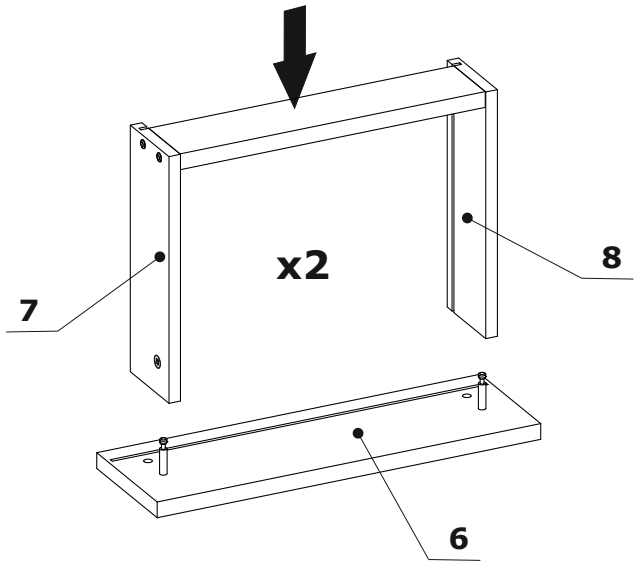
x2
8
7
6

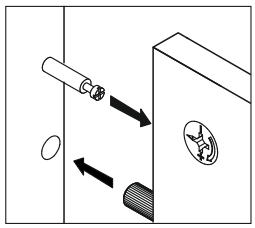

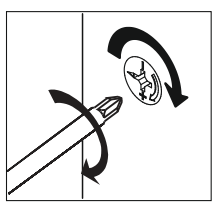

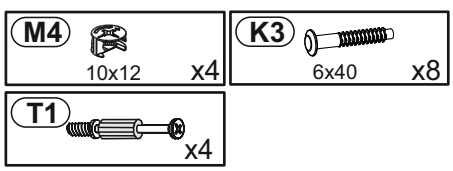
M4
10x12
x4
K3
6x40
x8
T1
x4

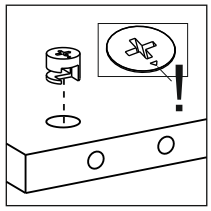

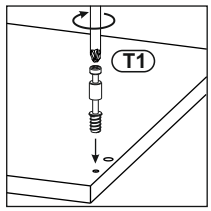
T1

8

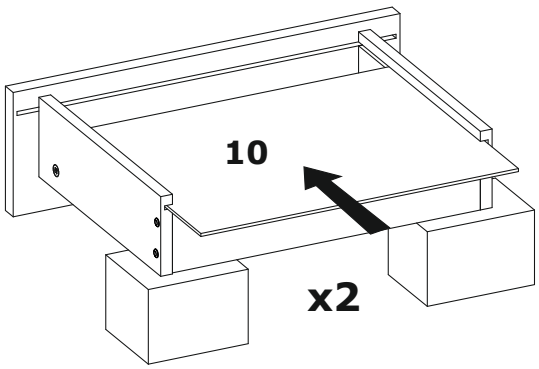
10
x2

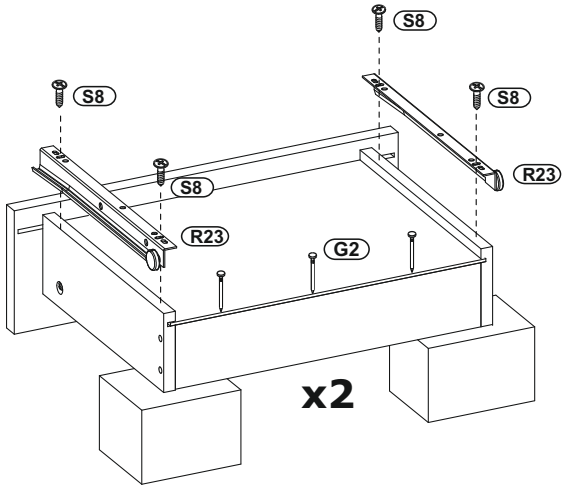
S8
S8
S8
S8
R23
R23
G2
x2

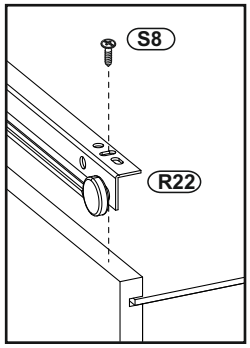
S8
R22

9

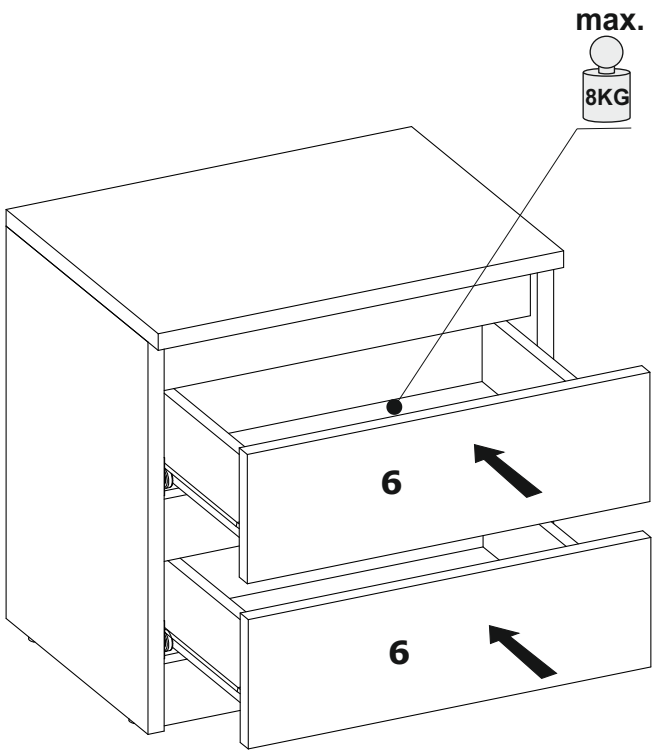
max.
8KG
6
6

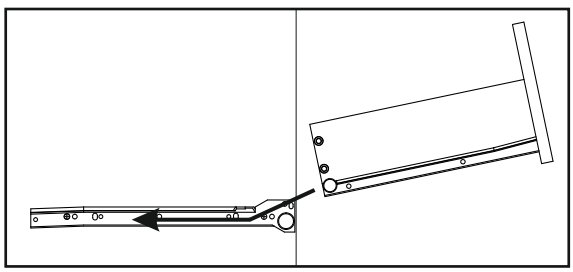

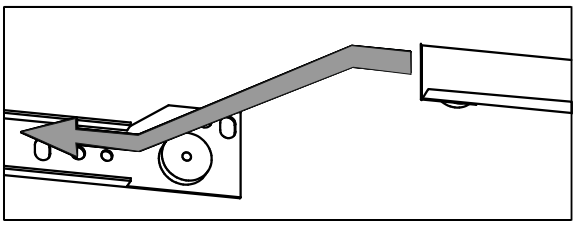

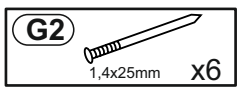
G2
1,4x25mm
x6

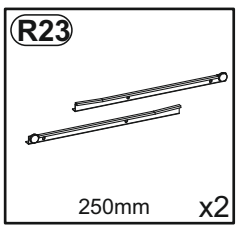
R23
250mm
x2

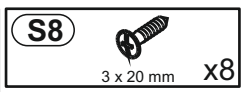
S8
3 x 20 mm
x8