

Po rozpakowaniu wstrząsnąć
Shake after unpacking
Nach dem Auspacken schütteln



Z obu stron poklepać
Pat on both sides
Auf beiden Seiten klopfen

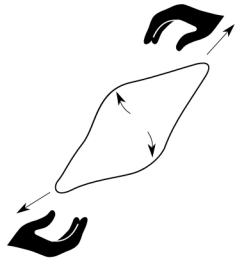

Naciągnąć i wyprofilować narożniki
Stretch and shape the corners
Dehnen und Formen der Ecken

PL

Z uwagi na sposób pakowania poduszek oparciowych do wnętrz skrzynek pościelowych ulegają one niewielkiej deformacji. Dlatego prosimy o przeprowadzenie czynności pozwalającej na nadanie odpowiedniego kształtu i wyglądu.

Po rozpakowaniu proszę wstrząsnąć nimi i poklepać z obu stron. Proszę zwrócić też uwagę na wyprofilowanie i równomierne wypchnięcie narożników. Jest to podobna czynność, jaką wykonuje się na co dzień z sypialnianymi poduszkami pościelowymi.

EN

Due to the way the backrest cushions are packed inside the bedding storage compartments, they may undergo slight deformation. Therefore, we kindly ask you to perform a simple procedure to restore their proper shape and appearance.

After unpacking, please shake and pat them on both sides. Additionally, please ensure the corners are properly shaped and evenly pushed out. This process is similar to what is typically done with bedroom pillows on a daily basis.

DE

Aufgrund der Verpackungsweise der Rückenkissen in den Bettkasten können sie eine leichte Verformung erleiden. Daher bitten wir Sie, eine Maßnahme durchzuführen, die ihnen die gewünschte Form und das entsprechende Aussehen verleiht.

Nach dem Auspacken schütteln Sie die Kissen bitte gut durch und klopfen Sie sie auf beiden Seiten ab. Achten Sie auch auf die richtige Formgebung und das gleichmäßige Ausformen der Ecken. Dies ist eine ähnliche Vorgehensweise wie bei der täglichen Pflege von Schlafkissen.

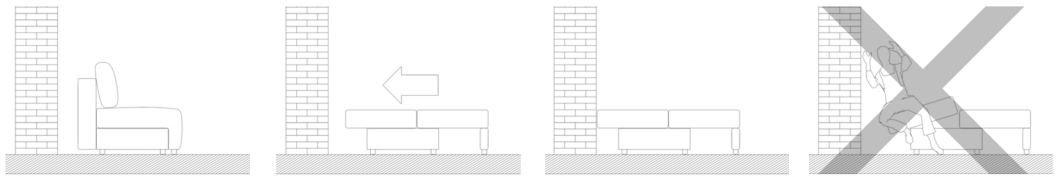

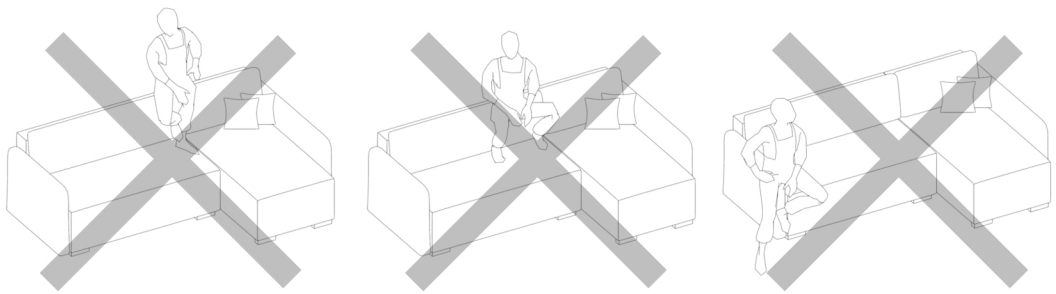

DREAM/POLO/NEST

ZAWARTOŚĆ PODUSZEK OZDOBNYCH MOŻE RÓŻNIĆ SIĘ W ZALEŻNOŚCI OD MODELU

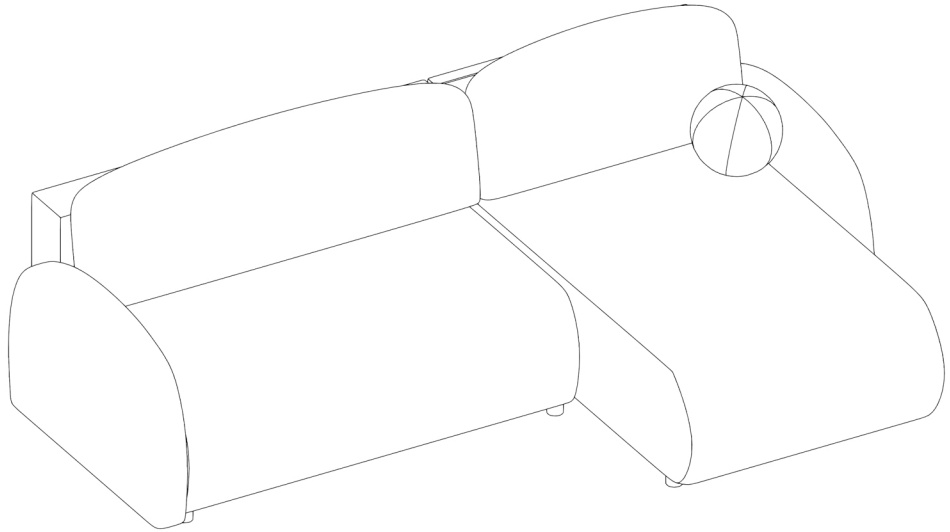

Narożnik uniwersalny wybierz stronę / Universal corner sofa Choose the side / Universelle Eckcouch Wähle die Seite

2 strona page seite

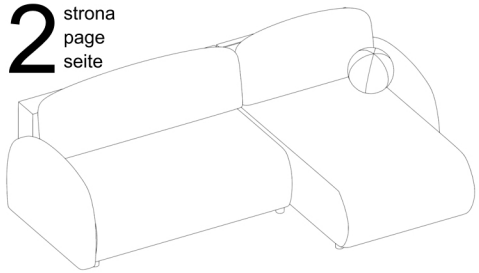

4 strona page seite

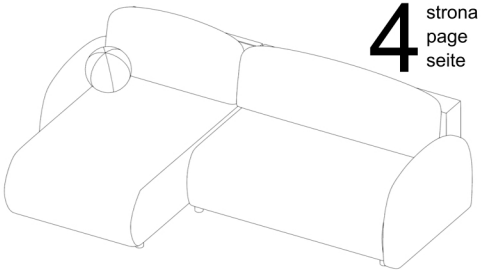

Funkcja spania / Sleeping function / Schlaffunktion

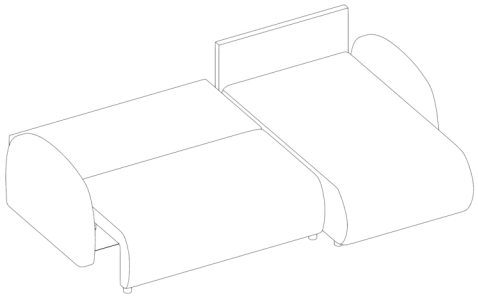

I.

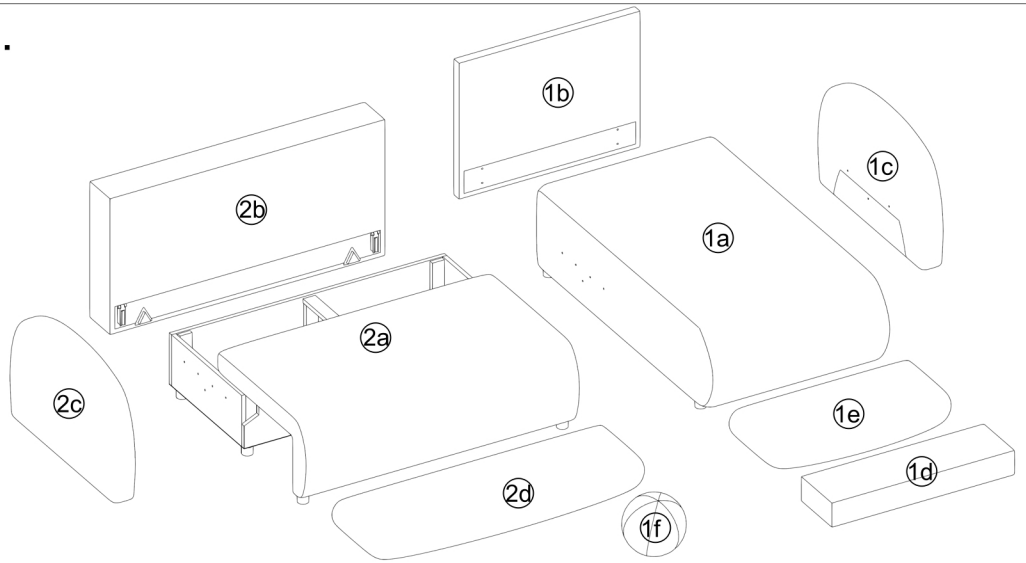



II.

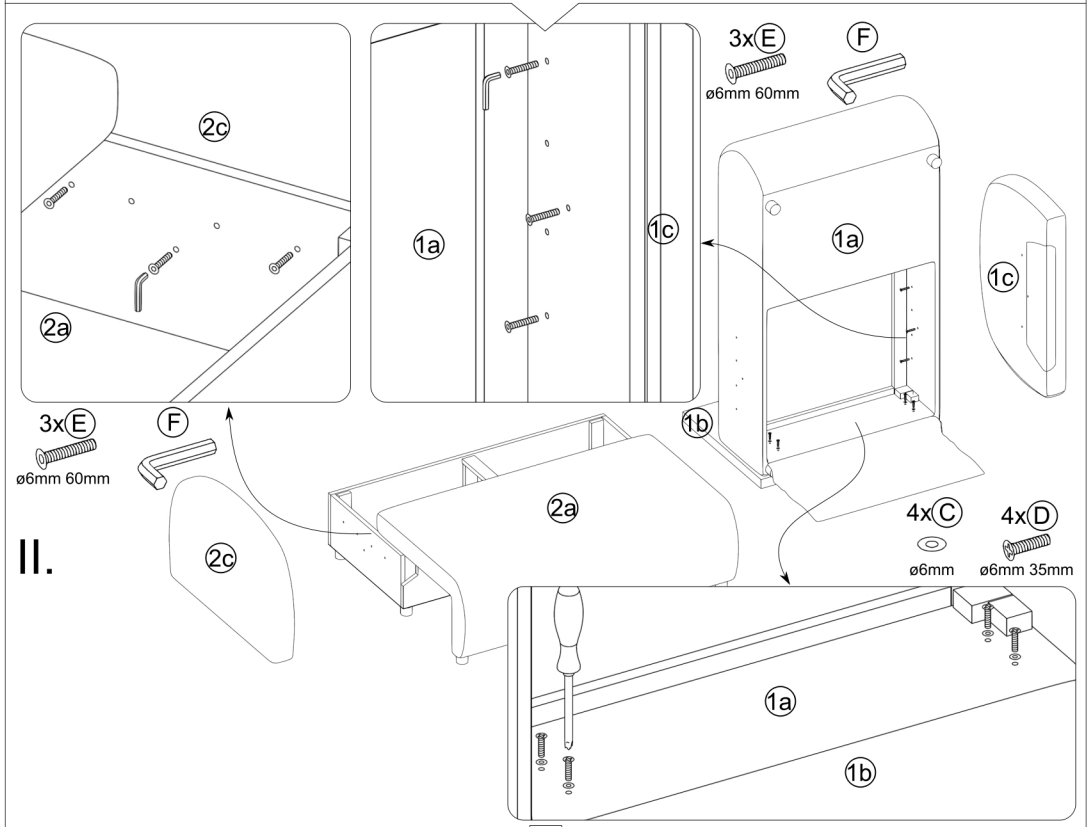

PL Instrukcja czyszczenia

Szamponowanie:
- ręczne z użyciem gąbki lub miękkiej szczotki, pianą o małej zawartości wilgoci, temperatura 20°C do 40°C
- mechanicznie z użyciem szmponiery, temperatura 20°C do 40°C
- usuwanie plam ręcznie lub mechanicznie

Nie wolno dopuścić do przemoczenia wyrobu.
Do szamponowania używać środki dostępne na rynku, przeznaczone do tkanin meblowych w ilościach podanych na opakowaniu.

Suszenie w stanie swobodnym, w temperaturze pokojowej.

Nie stosować miejscowego bielenia i czyszczenia środkami zawierającymi chlor, jak również przy użyciu innych bezchlorowychśrodków wybielających.

Czyszczenie chemiczne:
- czyszczenie chemiczne w tetrachloroetylenie
- temperatura 20°C
- oddziaływanie mechaniczne ograniczone (zabrudzenia tamponować, nie wolno trzeć)
- suszenie w stanie swobodnym, w temperaturze pokojowej

EN Cleaning instructions

Shampooing:
- Manual cleaning using a sponge or a soft brush with low-moisture foam, at a temperature between 20°C and 40°C.
- Mechanical cleaning using a shampooing machine, at a temperature between 20°C and 40°C.
- Stain removal can be done manually or mechanically.

Avoid soaking the product.

Use commercially available cleaning agents designed for upholstery fabrics, following the dosage instructions on the packaging.

Allow to air dry at room temperature.
Do not use spot bleaching or cleaning agents containing chlorine, nor any other non-chlorine-based bleaching agents.

Dry Cleaning:
- Dry clean using tetrachloroethylene.
- Cleaning temperature: 20°C.
- Limited mechanical action (dab stains, do not rub).
- Allow to air dry at room temperature.

DE Reinigungsanleitung

Shampoonieren:
- Manuell mit einem Schwamm oder einer weichen Bürste unter Verwendung von feuchtigkeitsarmer Schaumlösung, bei einer Temperatur von 20°C bis 40°C.
- Maschinell mit einer Shampooniermaschine, bei einer Temperatur von 20°C bis 40°C.
- Fleckenentfernung manuell oder maschinell.

Das Material darf nicht durchnässt werden.

Zum Shampoonieren nur handelsübliche Reinigungsmittel für Polsterstoffe in der auf der Verpackung angegebenen Menge verwenden.

Trocknen bei Raumtemperatur in freiem Zustand.
Keine punktuelle Bleichung oder Reinigung mit chlorhaltigen oder anderen chlorfreien Bleichmitteln anwenden.

Chemische Reinigung:
- Chemische Reinigung mit Tetrachlorethylen.
- Reinigungstemperatur: 20°C.
- Mechanische Einwirkung begrenzt (Verschmutzungen abtupfen, nicht reiben).
- Trocknen bei Raumtemperatur in freiem Zustand.

Funkcja spania / Sleeping function / Schlaffunktion

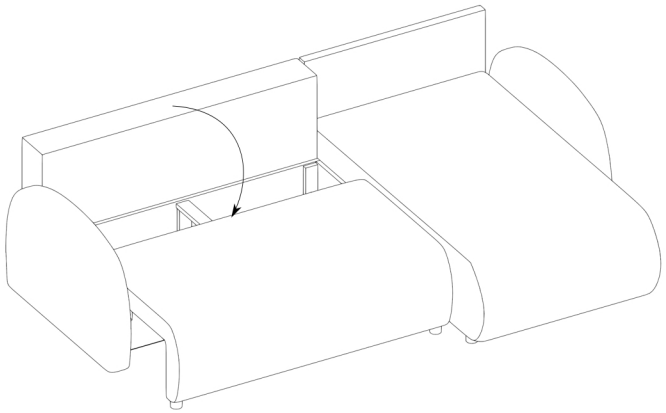

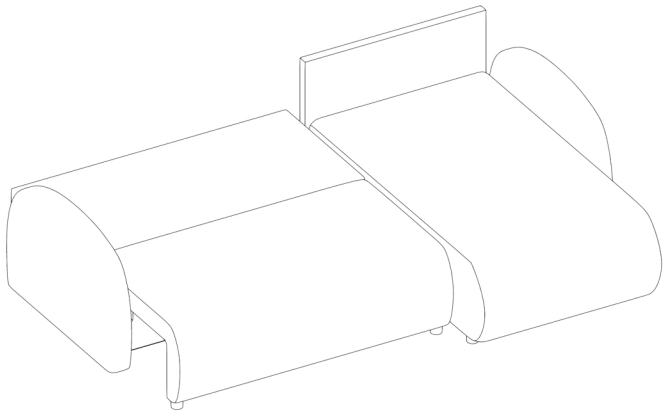

I.

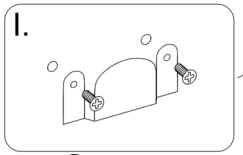

2x(A)



4x(B)



ø6mm 20mm

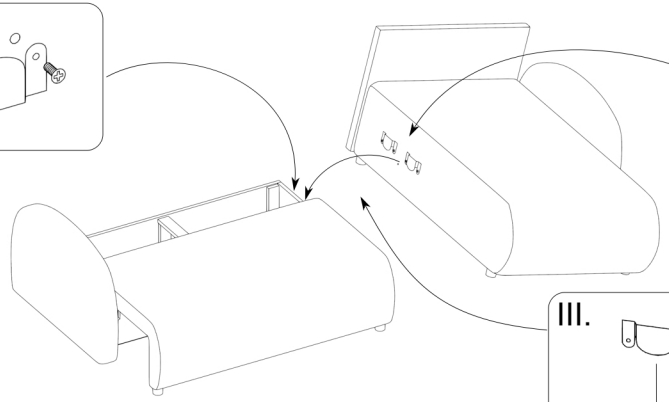

II.

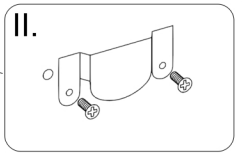

2x(A)

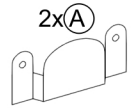

4x(B)



ø6mm 20mm

III.

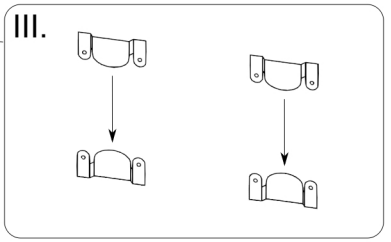

III.

IV.

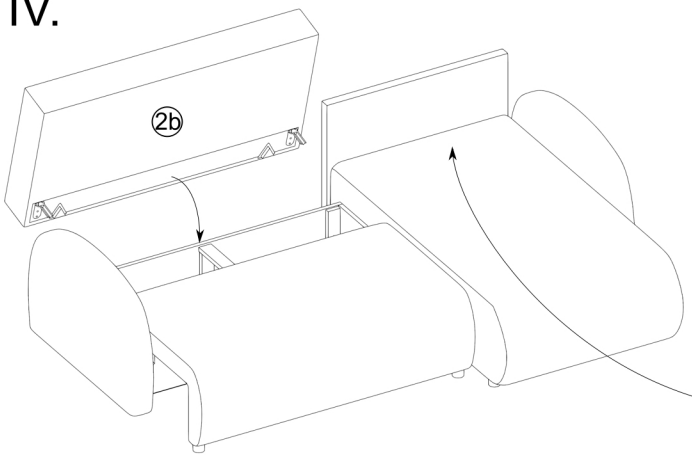

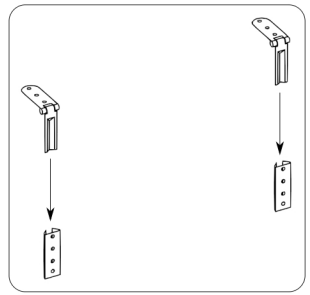

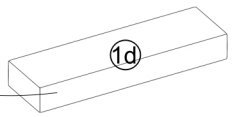

V.

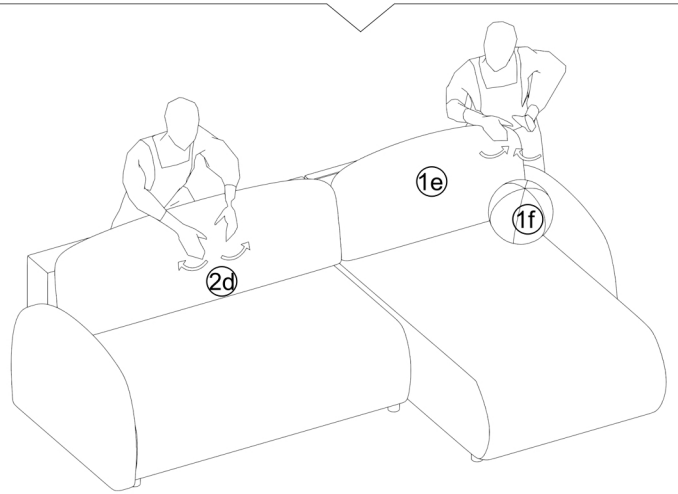

8 strona page seite

I.

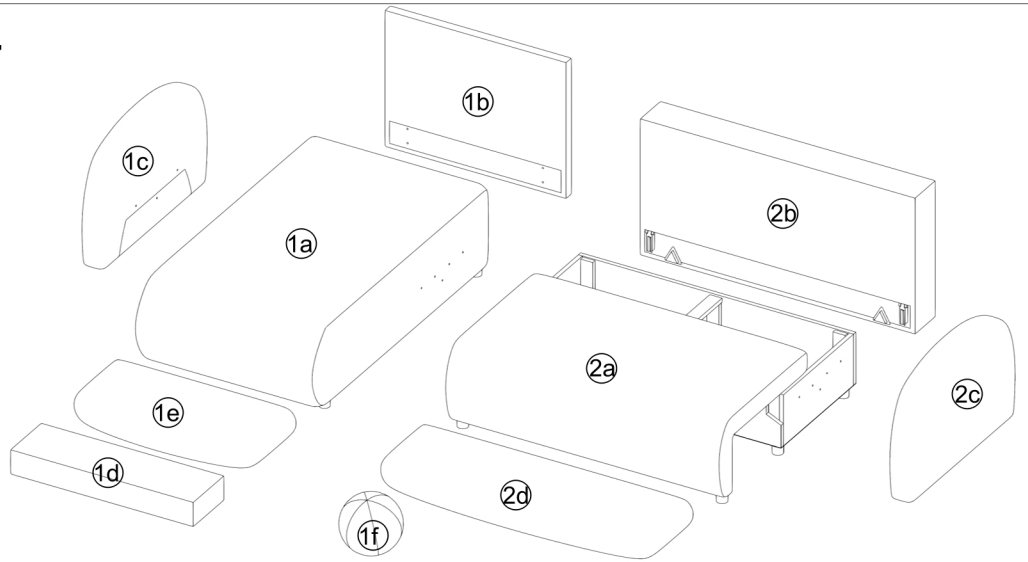

4x A
8x B
ø6mm 20mm
4x C
ø6mm
4x D
ø6mm 35mm
6x E
ø6mm 60mm
F

II.

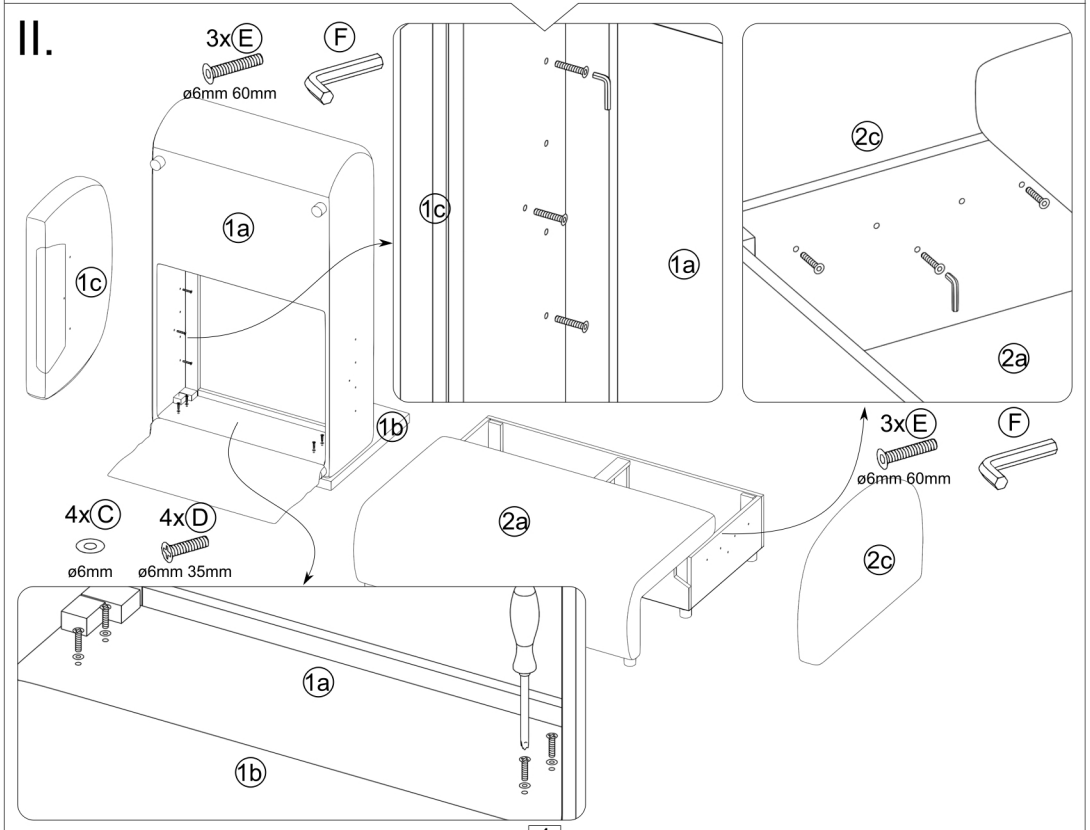

I.

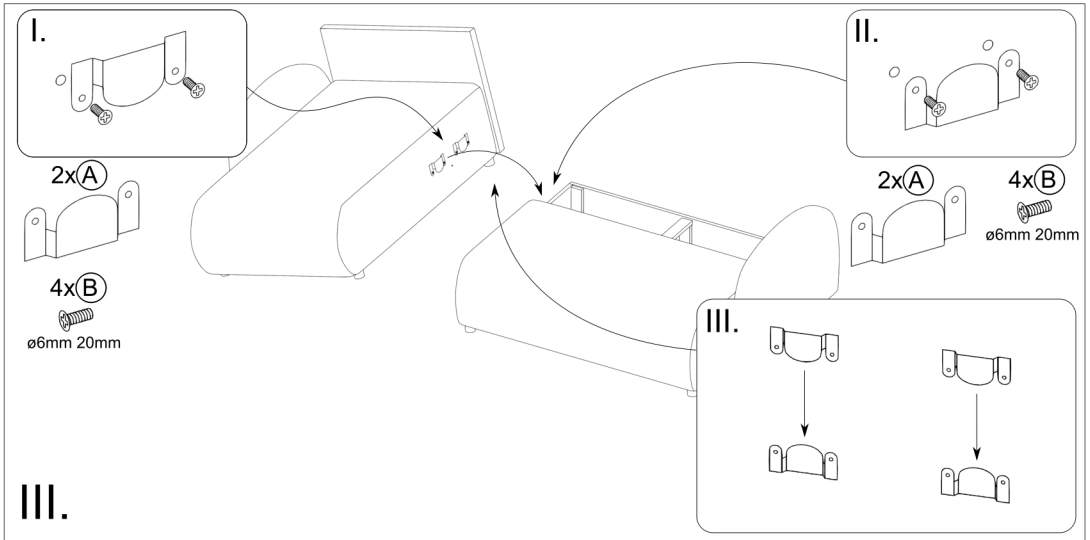

II.

III.

III.

IV.

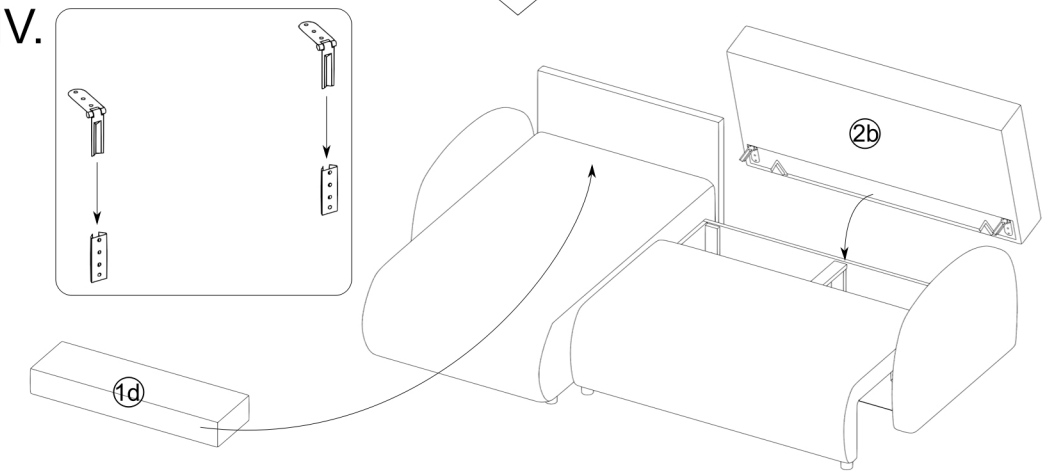

V.

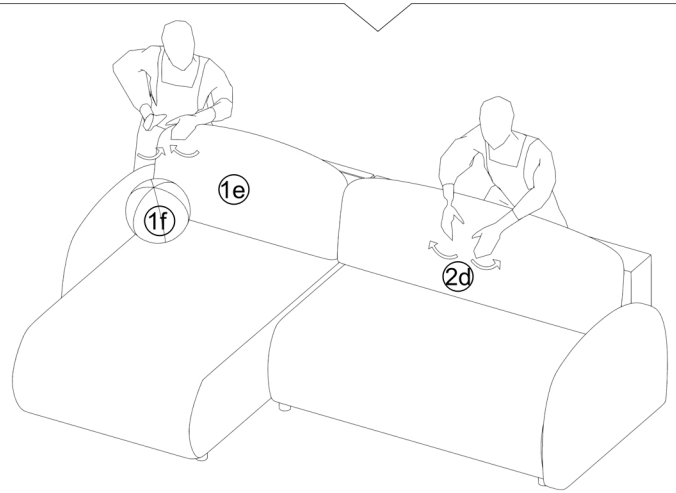

8 strona page seite