CEZAR - 15

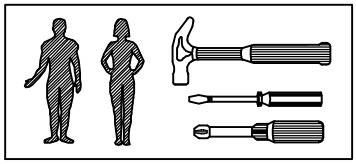

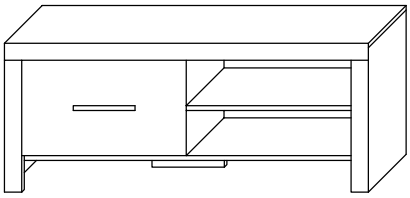

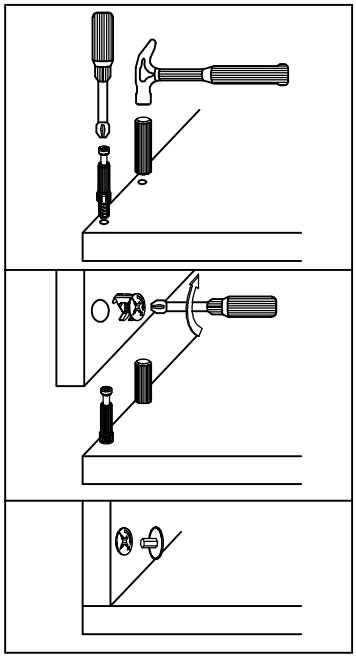

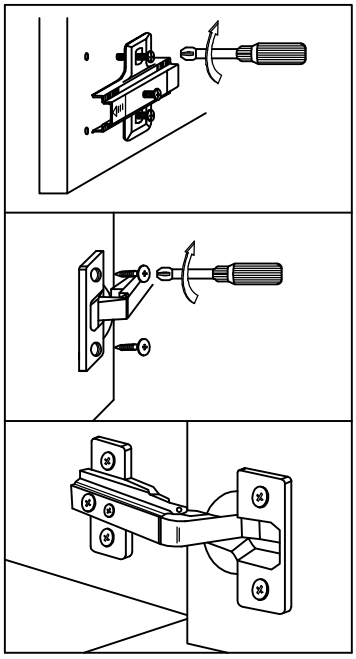

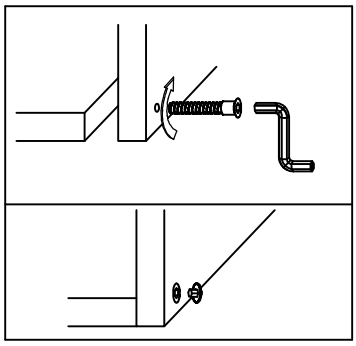

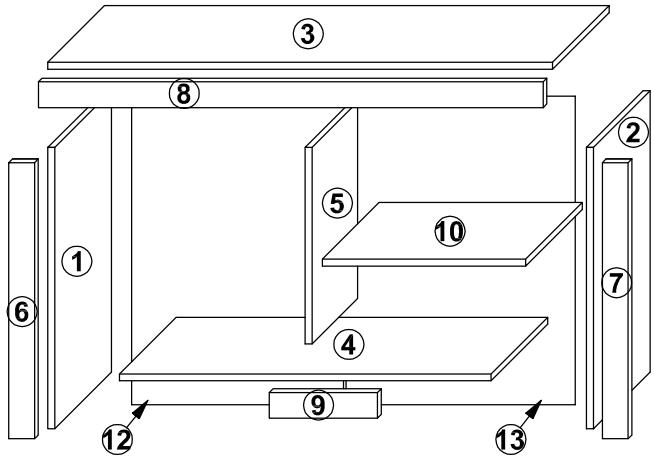

Symbol elementu	Wymiary	Paczka
1	495 x 480	1 / 1
2	495 x 480	1 / 1
3	1200 x 495	1 / 1
4	1168 x 481	1 / 1
5	495 x 364	1 / 1
6	396 x 100	1 / 1
7	396 x 100	1 / 1
8	1200 x 100	1 / 1
9	300 x 100	1 / 1
10	582 x 465	1 / 1
11	495 x 293	1 / 1
12	578 x 385	1 / 1
13	590 x 385	1 / 1

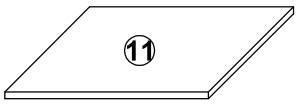

								4x16
								4
21	21	21	21	2	2	1	2	2
				3x16	4x40			
6	1	20	4	4	2	2	6	1

1

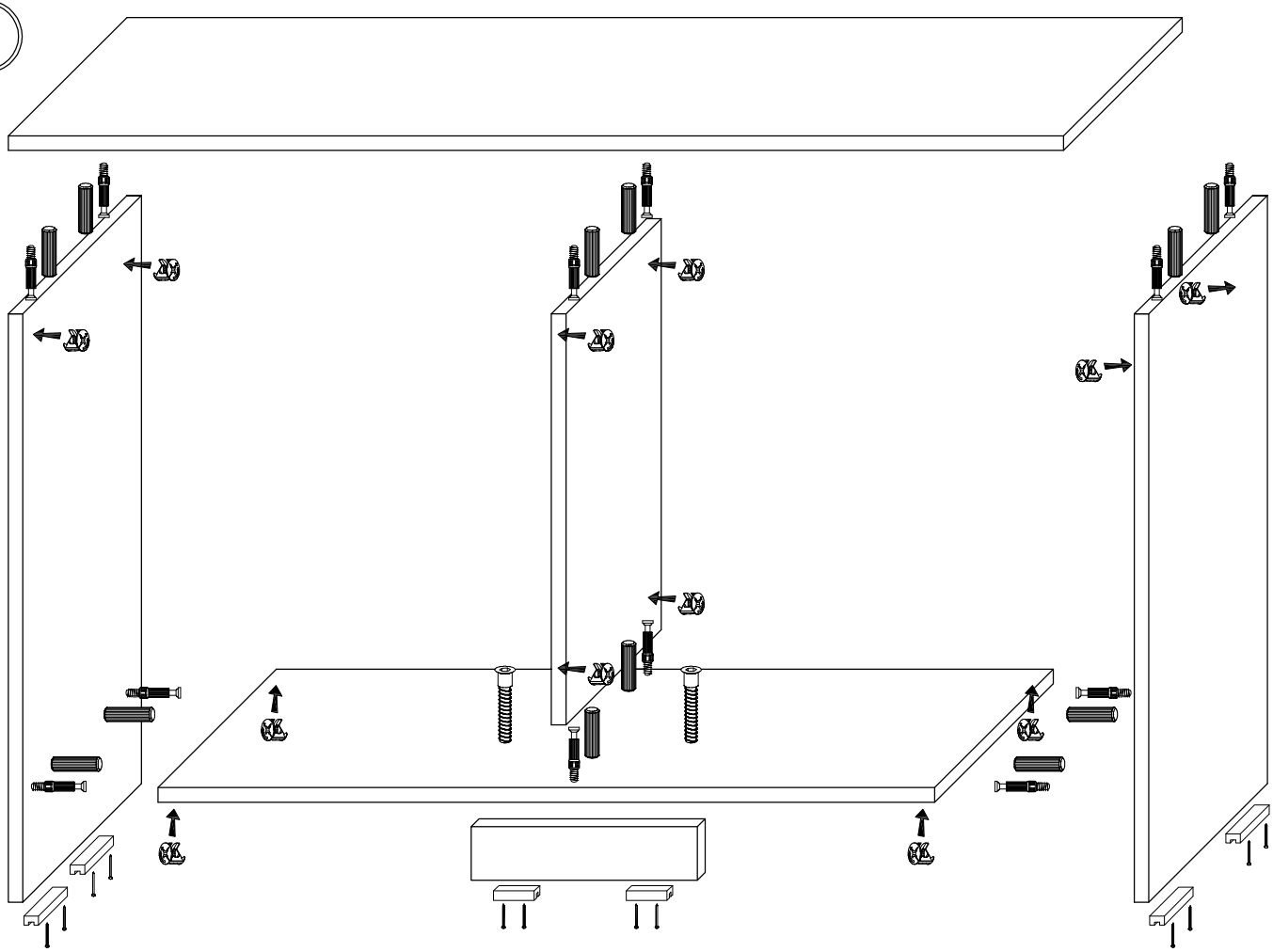

2

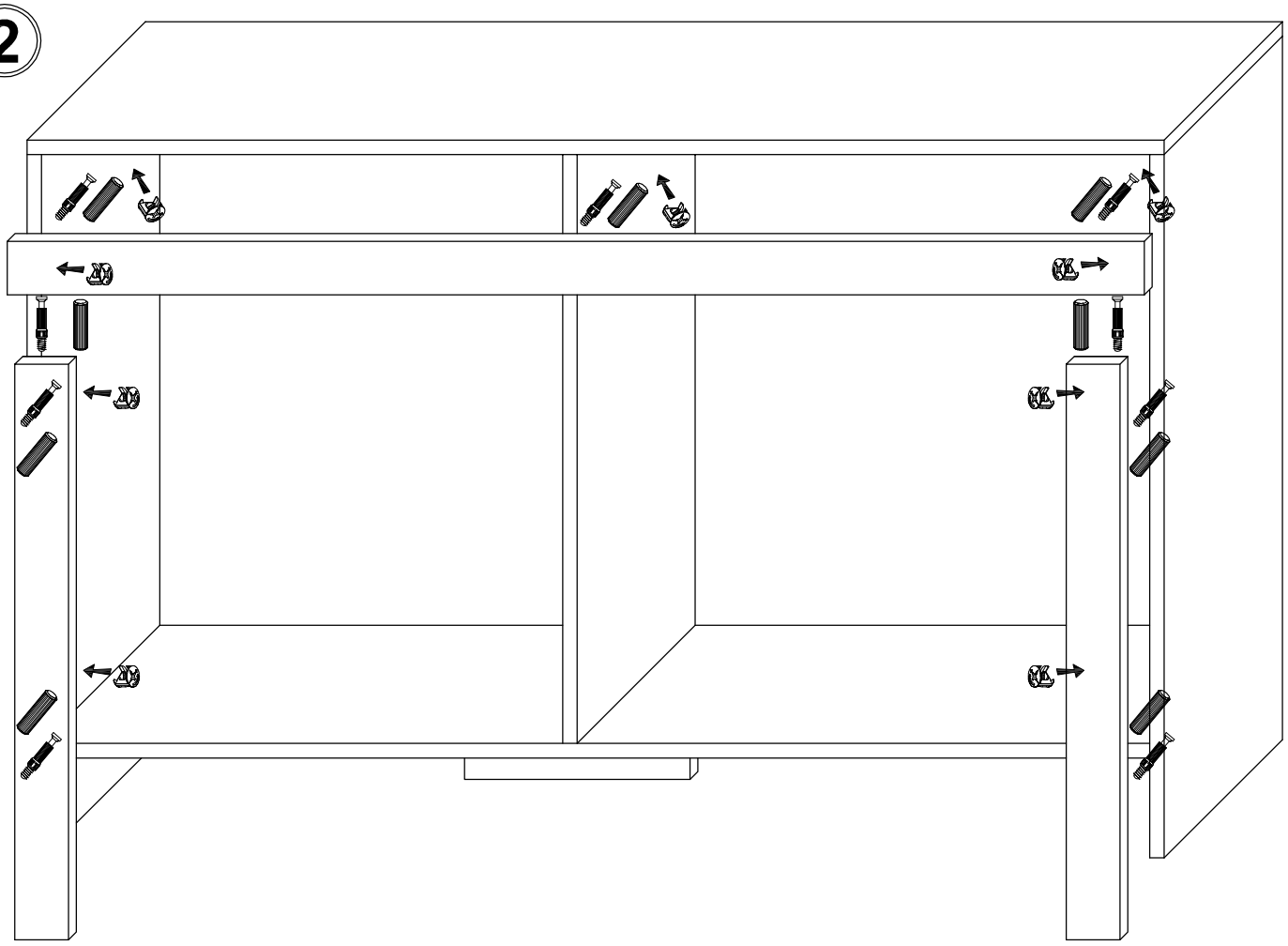

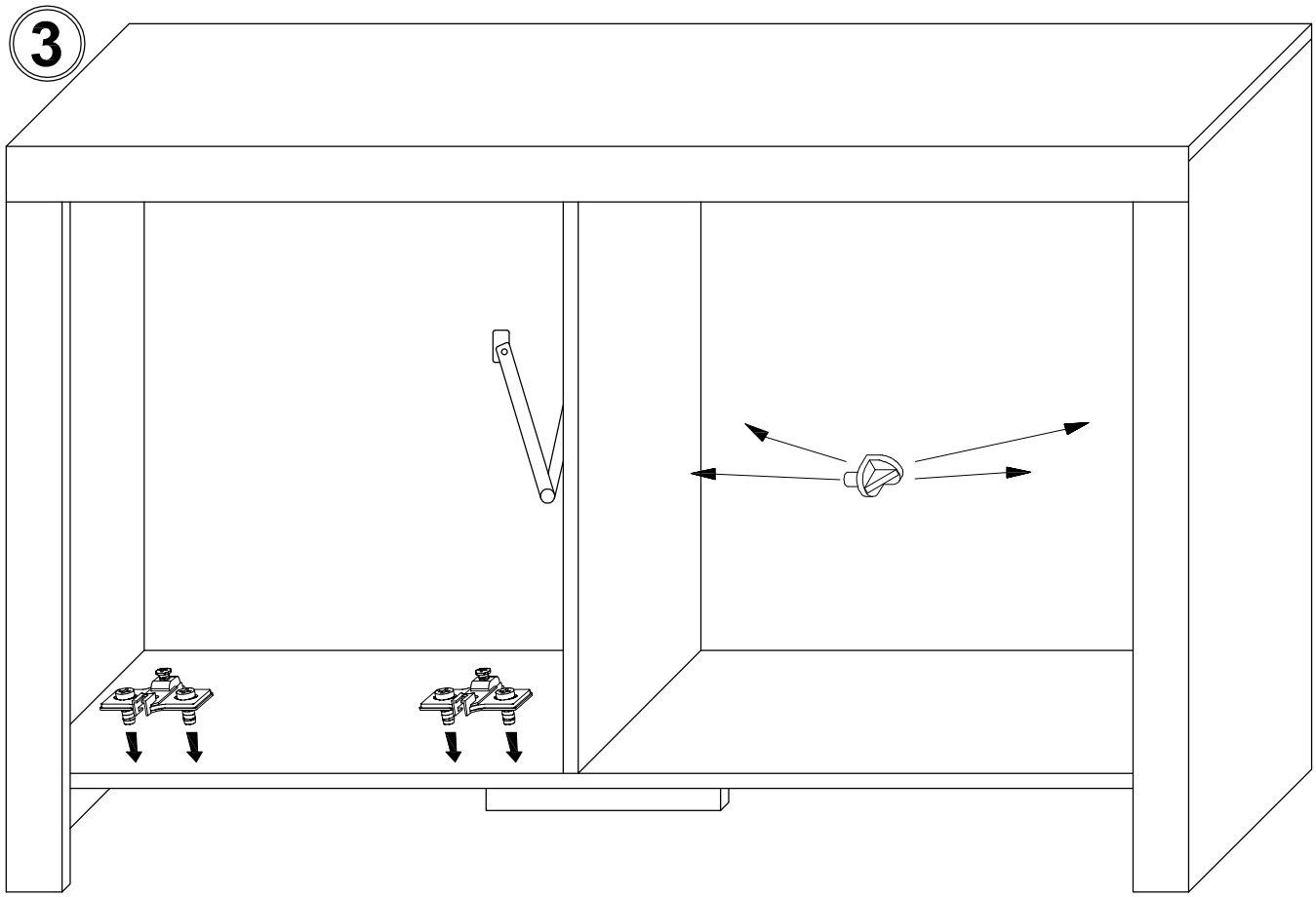
3

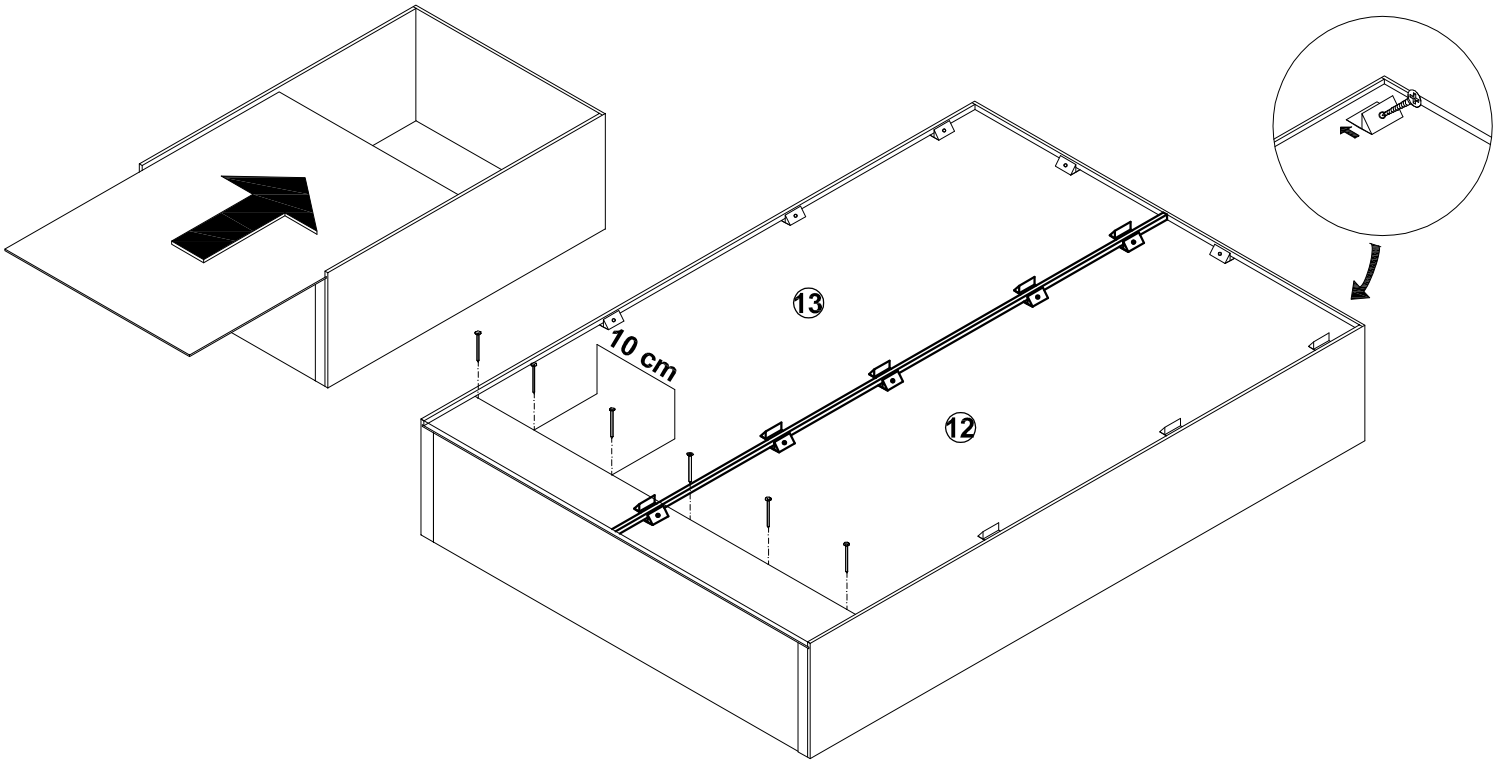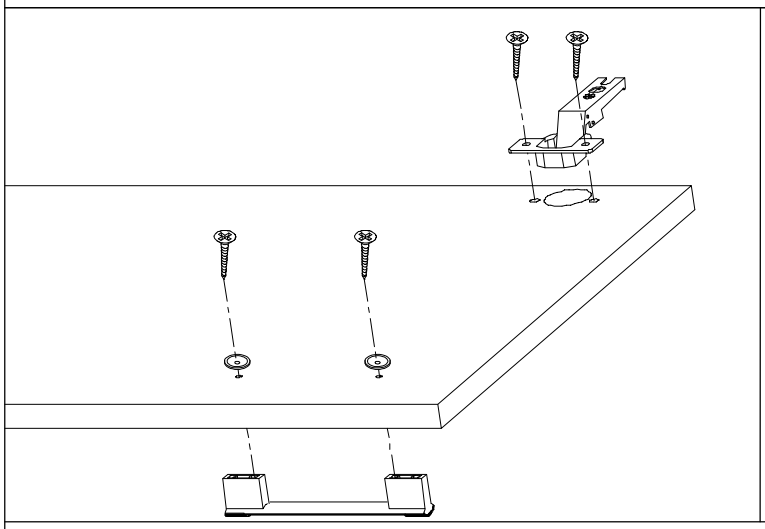
13
10 cm
12