VENTO

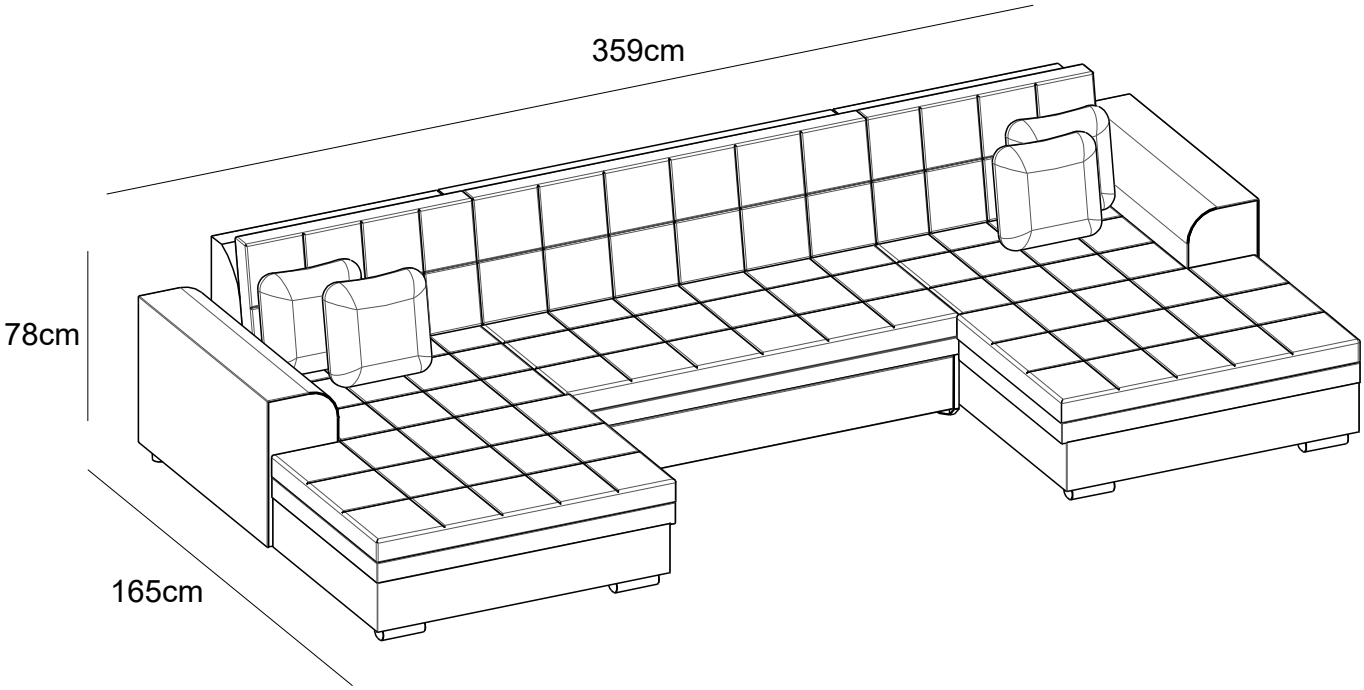

ELTAP Spółka z ograniczoną odpowiedzialnością Sp.k.
Mroczeń, ul.Pałacowa 50, 63-604 Baranów
www.eltap.com office@eltap.com

40min

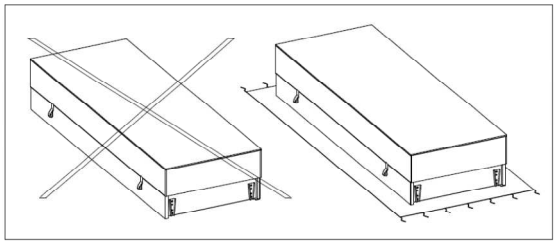

L	1x
R	1x
W	1x

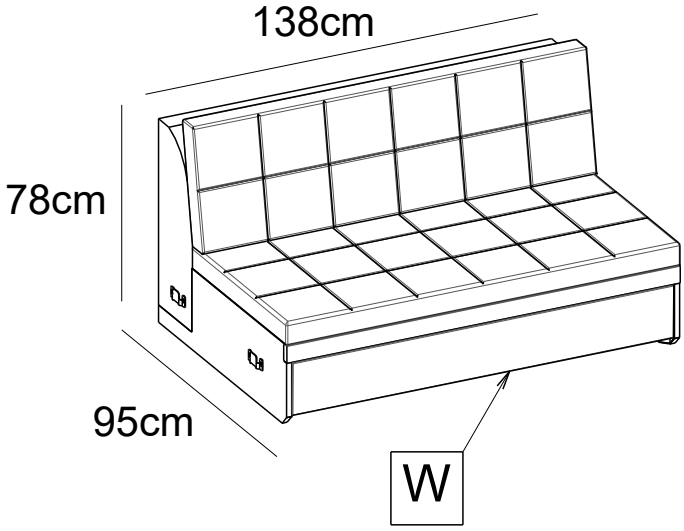
138cm
78cm
95cm
W

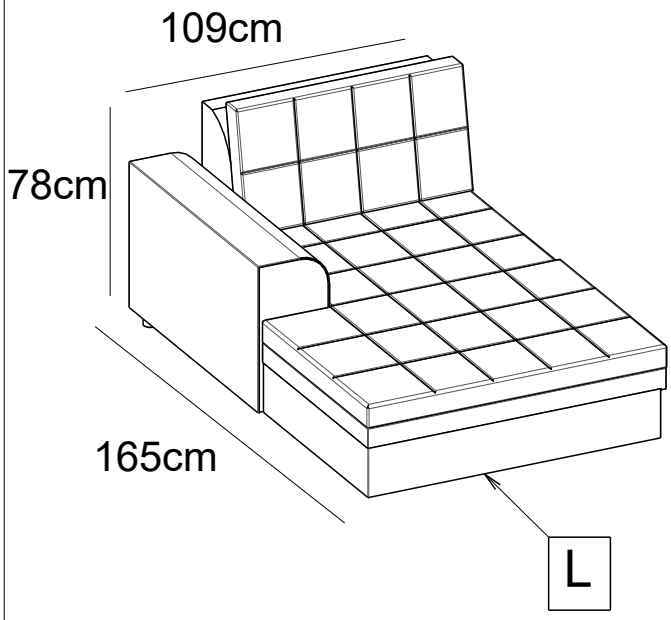
109cm
78cm
165cm
L

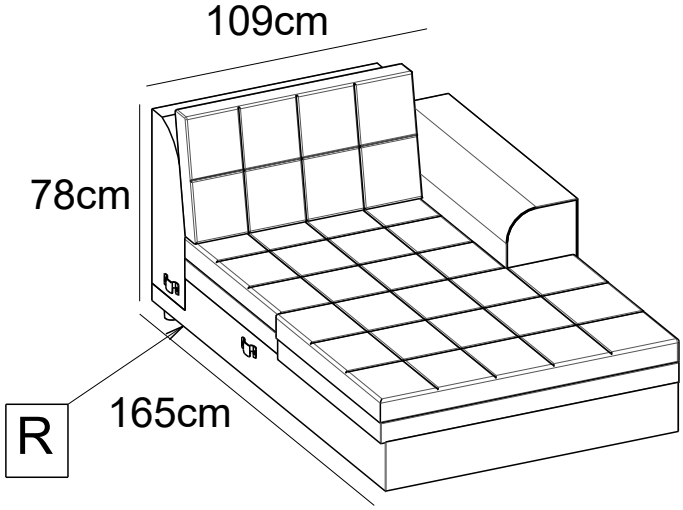
109cm
78cm
R
165cm

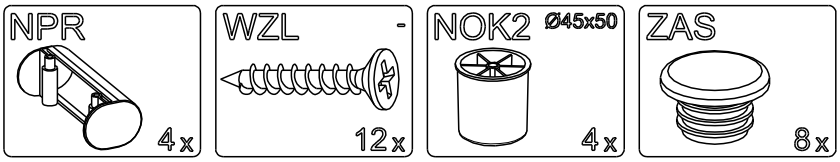
NPR
4x
WZL
-
12x
NOK2
Ø45x50
4x
ZAS
8x

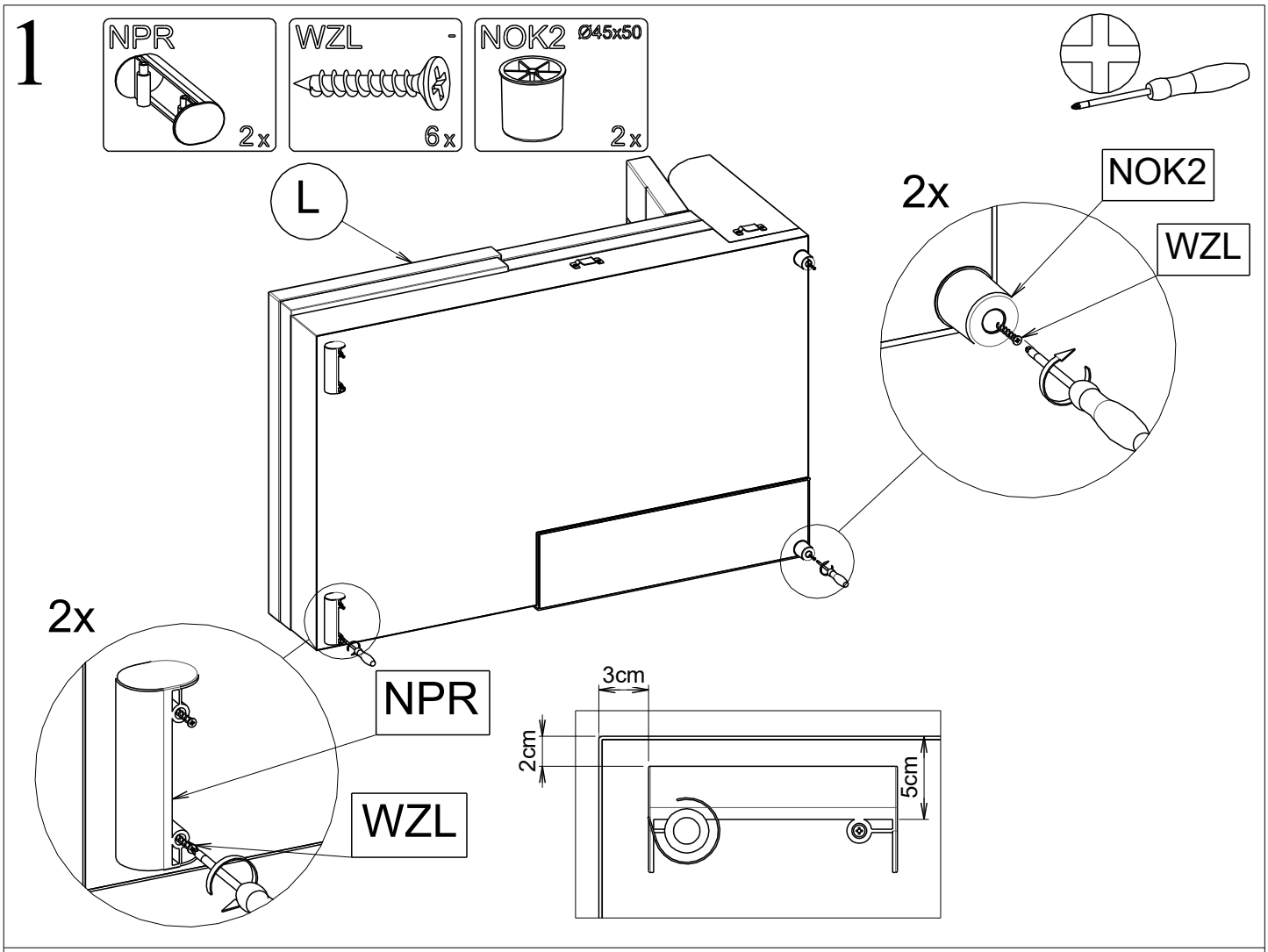
1
NPR
2x
WZL
6x
NOK2 Ø45x50
2x
L
2x
NOK2
WZL
2x
NPR
WZL
3cm
2cm
5cm

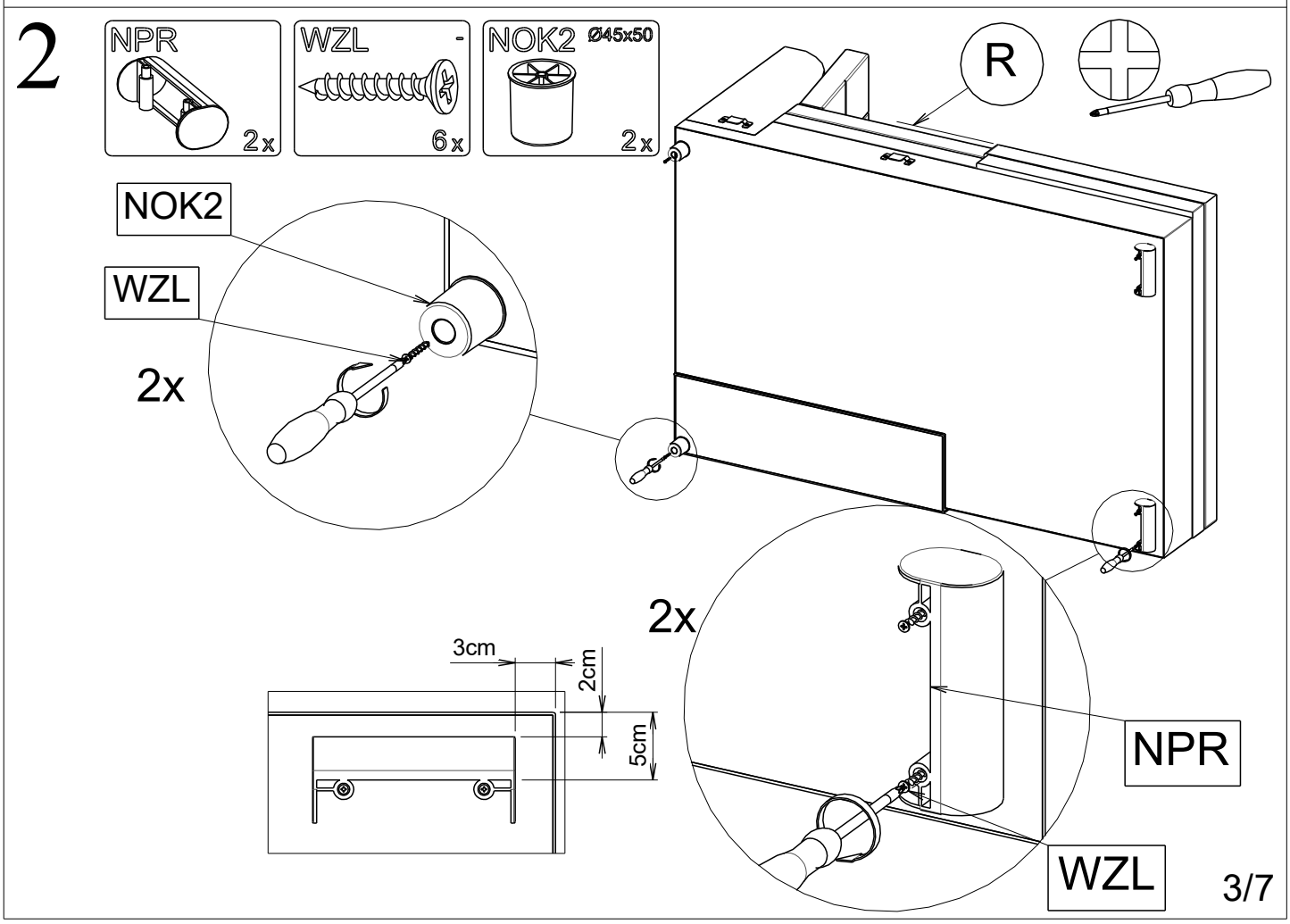
2
NPR
2x
WZL
6x
NOK2 Ø45x50
2x
R
NOK2
WZL
2x
2x
3cm
2cm
5cm
NPR
WZL

3

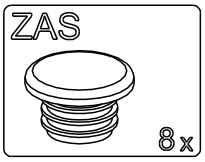

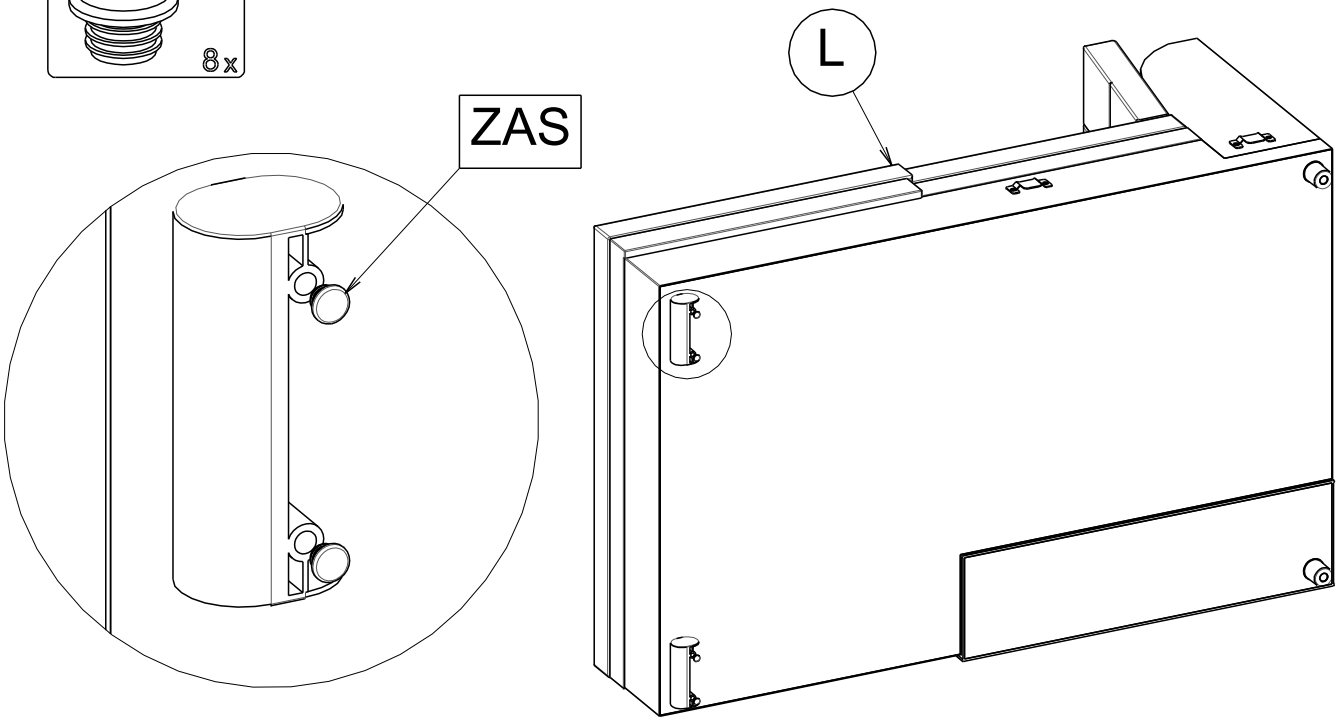

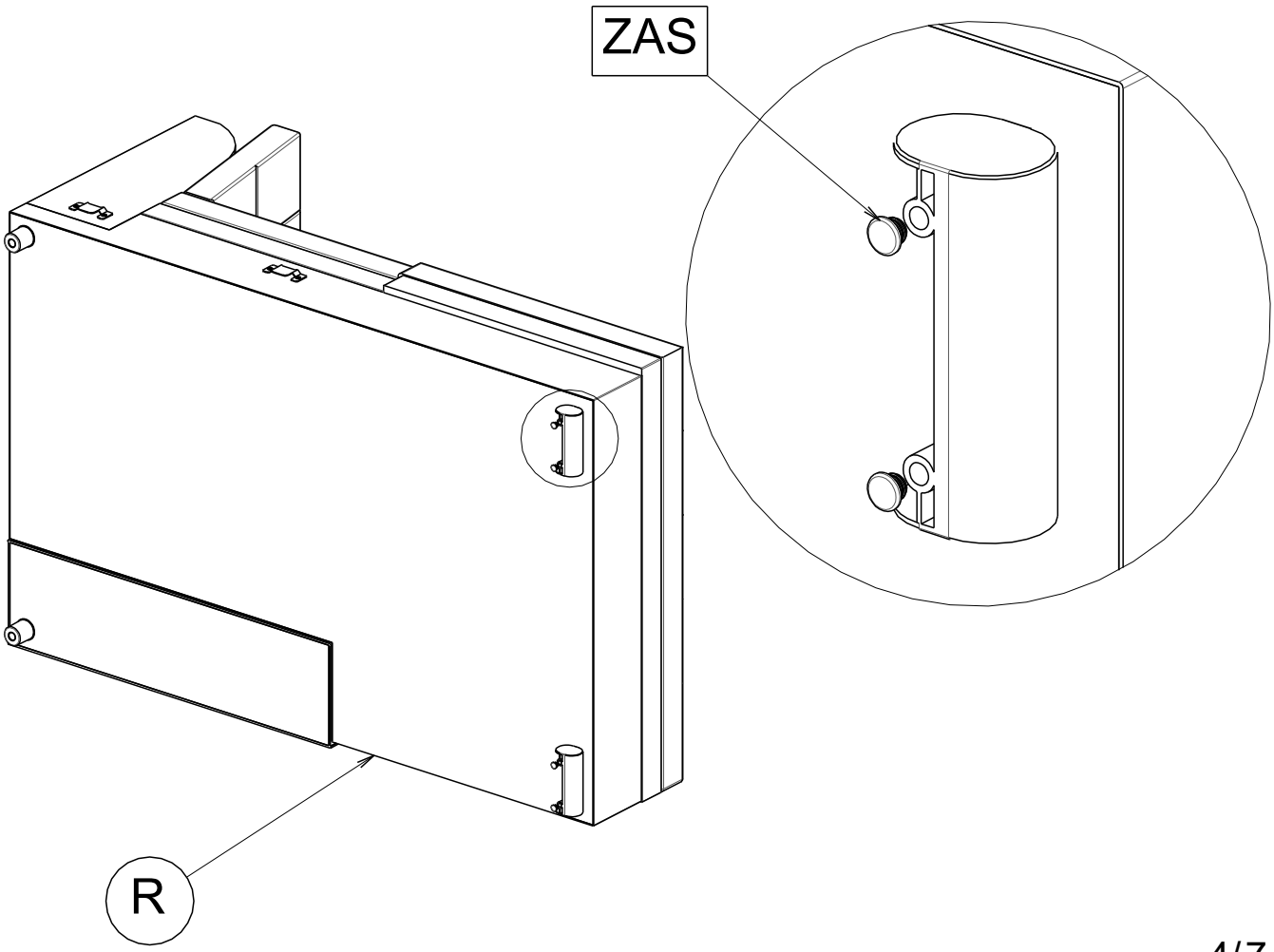

4

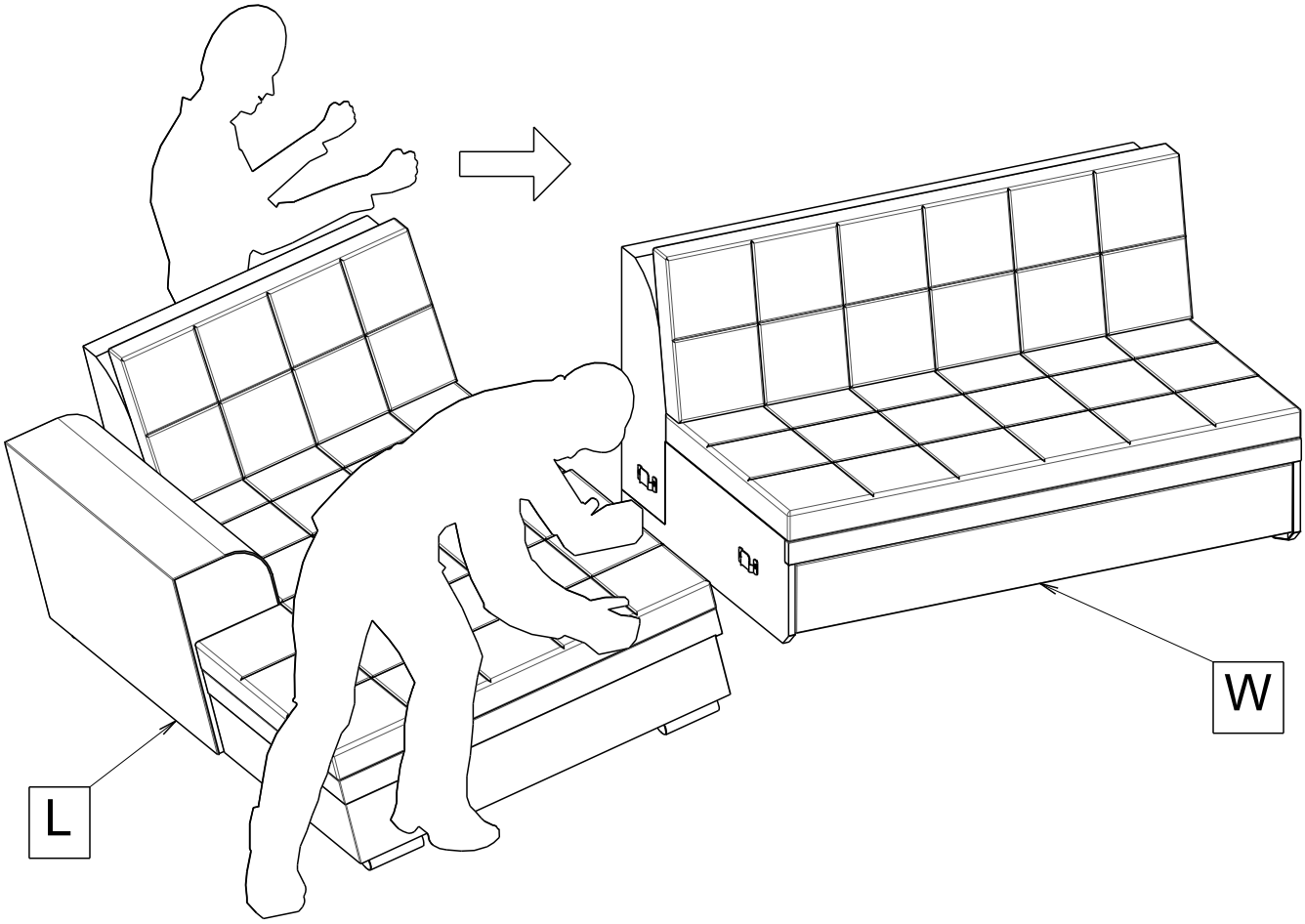

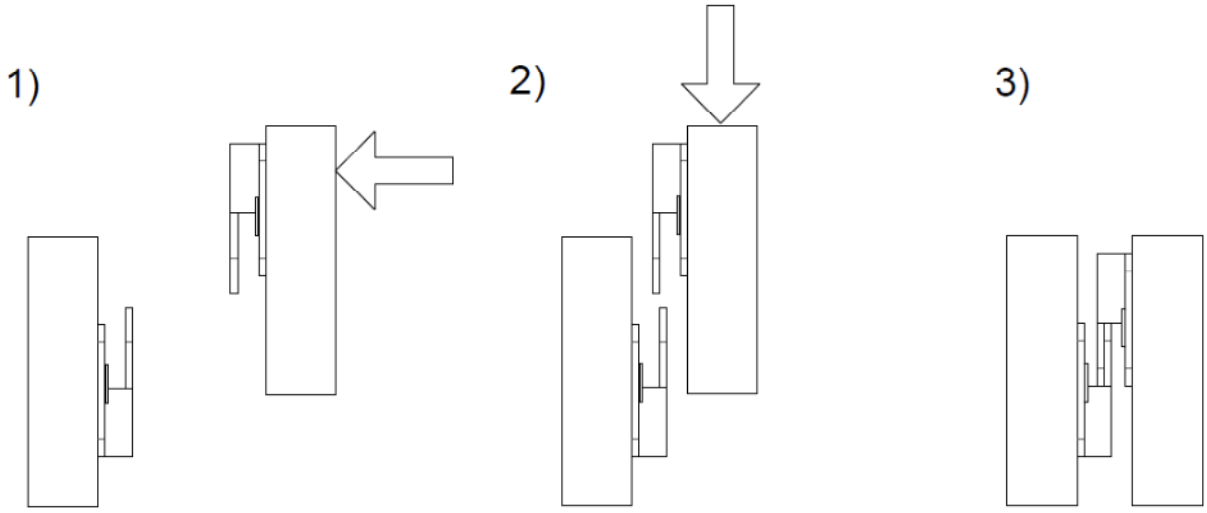

5

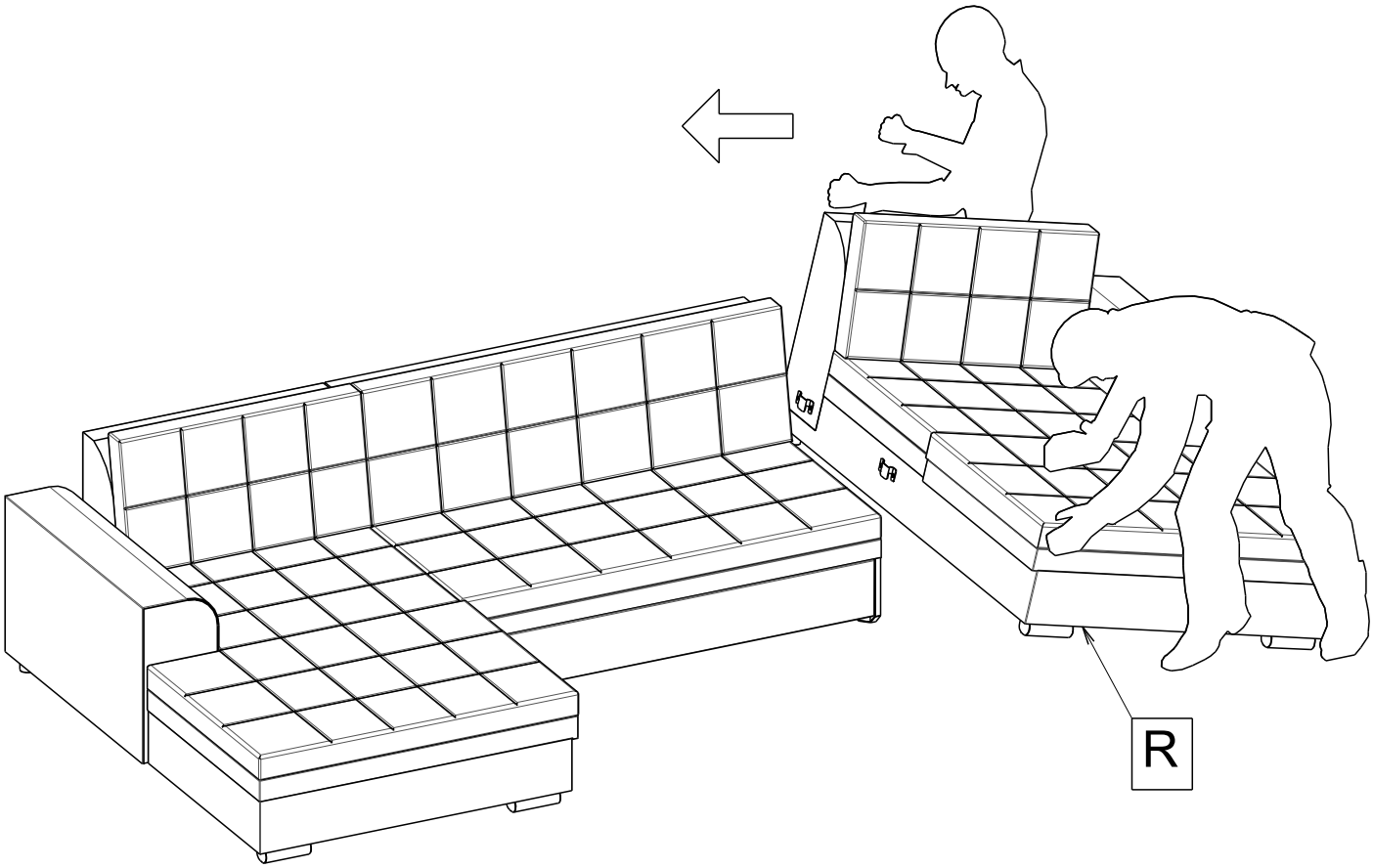

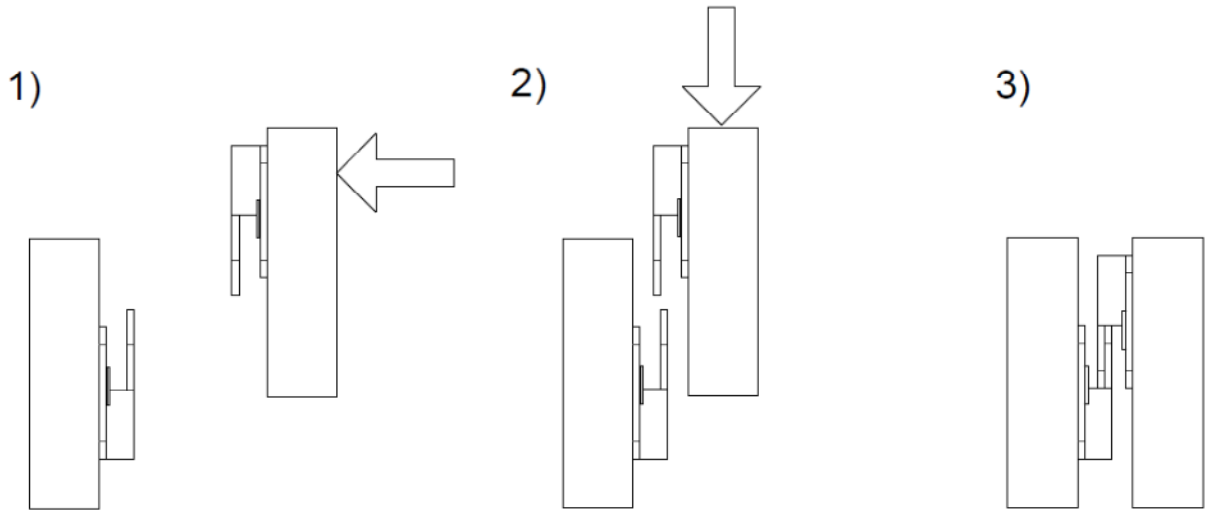

A

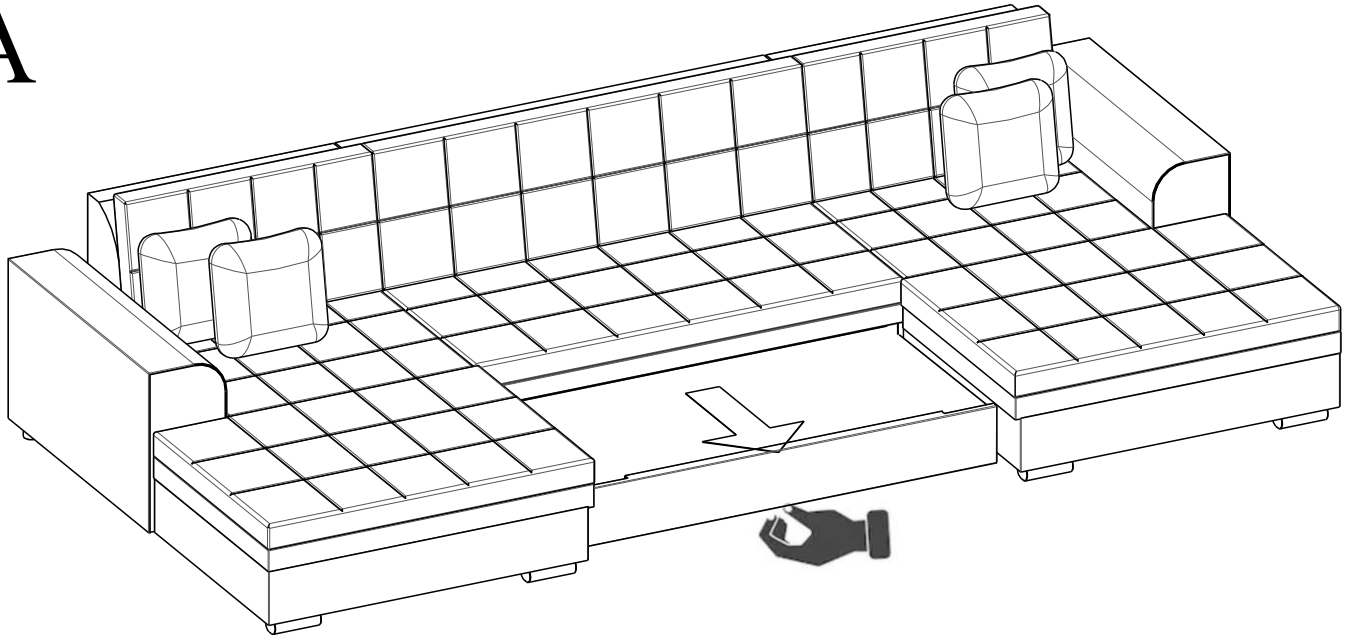

B

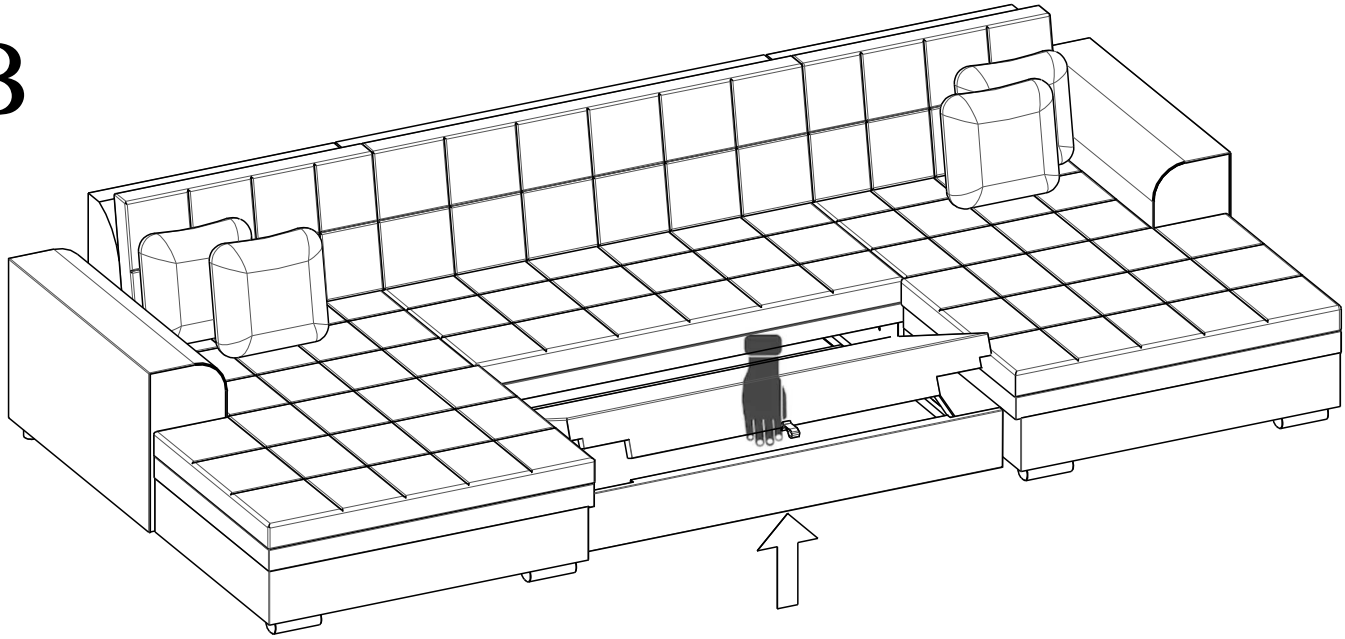

C

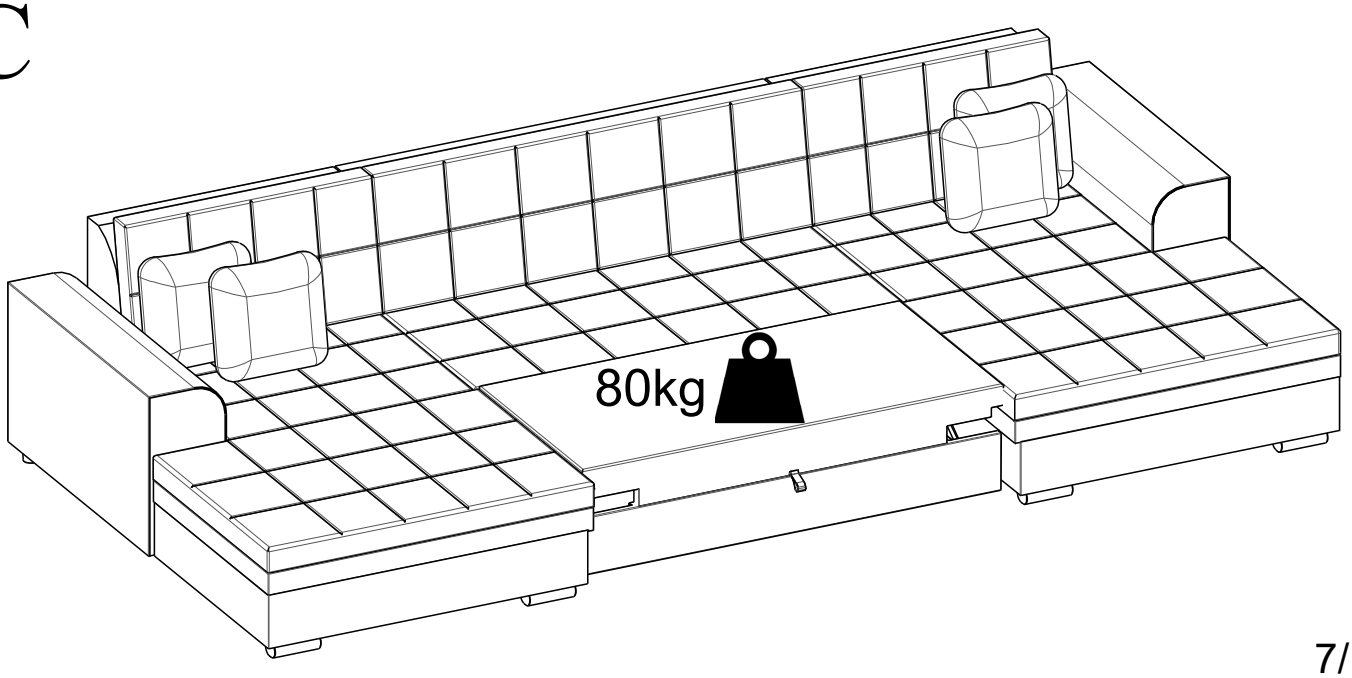

ELTAP

Meble tapicerowane / Upholstered furniture

ELTAP Spółka z ograniczoną odpowiedzialnością Sp.k. · 63-604 Baranów, Poland
NIP (TIN): 6192050823 · +48 600 700 400 · office@eltap.com · www.eltap.pl

PL INSTRUKCJA UŻYTKOWANIA, PIELĘGNACJI I BEZPIECZEŃSTWA	**EN** INSTRUCTIONS FOR USE, CARE AND SAFETY
DE GEBRAUCHS-, PFLEGE- UND SICHERHEITSANLEITUNG	**FR** NOTICE D'UTILISATION, D'ENTRETIEN ET DE SÉCURITÉ
ES INSTRUCCIONES DE USO, CUIDADO Y SEGURIDAD	**IT** ISTRUZIONI PER L'USO, LA CURA E LA SICUREZZA
PT INSTRUÇÕES DE UTILIZAÇÃO, CUIDADO E SEGURANÇA	**RO** INSTRUCȚIUNI DE UTILIZARE, ÎNTREȚINERE ȘI SIGURANȚĂ
NL GEBRUIKS-, ONDERHOUDS- EN VEILIGHEIDSINSTRUCTIES	**DA** BRUGS-, PLEJE- OG SIKKERHEDSVEJLEDNING
SV BRUKS-, SKÖTSEL- OCH SÄKERHETSANVISNING	**FI** KÄYTTÖ-, HOITO- JA TURVALLISUUSOHJEET
CS NÁVOD K POUŽÍVÁNÍ, PÉČI A BEZPEČNOSTI	**SK** NÁVOD NA POUŽÍVANIE, STAROSTLIVOSŤ A BEZPEČNOSŤ
SL NAVODILA ZA UPORABO, NEGO IN VARNOST	**HR** UPUTE ZA UPORABU, NJEGU I SIGURNOST
BG ИНСТРУКЦИЯ ЗА УПОТРЕБА, ПОДДРЪЖКА И БЕЗОПАСНОСТ	**EL** ΟΔΗΓΙΕΣ ΧΡΗΣΗΣ, ΦΡΟΝΤΙΔΑΣ ΚΑΙ ΑΣΦΑΛΕΙΑΣ
HU HASZNÁLATI, ÁPOLÁSI ÉS BIZTONSÁGI ÚTMUTATÓ	**LT** NAUDOJIMO, PRIEŽIŪROS IR SAUGOS INSTRUKCIJA
LV LIETOŠANAS, KOPŠANAS UN DROŠĪBAS INSTRUKCIJA	**ET** KASUTUS-, HOOLDUS- JA OHUTUSJUHEND
MT STRUZZJONIJIET GĦALL-UŻU, IL-KURA U S-SIGURTÀ	**GA** TREORACHA ÚSÁIDE, CÚRAIM AGUS SÁBHÁILTEACHTA
NO BRUKS-, VEDLIKEHOLDS- OG SIKKERHETSANVISNING	

Dokument zawiera 25 wersji językowych — wszystkie języki urzędowe Unii Europejskiej oraz norweski

PL — Polski	EN — English	DE — Deutsch	FR — Français
ES — Español	IT — Italiano	PT — Português	RO — Română
NL — Nederlands	DA — Dansk	SV — Svenska	FI — Suomi
CS — Čeština	SK — Slovenčina	SL — Slovenščina	HR — Hrvatski
BG — Български	EL — Ελληνικά	HU — Magyar	LT — Lietuvių
LV — Latviešu	ET — Eesti	MT — Malti	GA — Gaeilge
NO — Norsk (bokmål)			

PL · Polski

INSTRUKCJA UŻYTKOWANIA, PIELĘGNACJI I BEZPIECZEŃSTWA

Meble tapicerowane: sofy, kanapy, narożniki, fotele, szezlongi, pufy, łóżka tapicerowane i kontynentalne

Niniejsza instrukcja nie dotyczy mebli z funkcjami elektrycznymi — posiadają one odrębną instrukcję.

WAŻNE: Przed rozpoczęciem użytkowania mebla należy zapoznać się z całą instrukcją. Instrukcję należy zachować przez cały okres użytkowania mebla i przekazać kolejnemu użytkownikowi. Nieprzestrzeganie zaleceń może prowadzić do uszkodzenia mebla, utraty uprawnień z gwarancji (jeśli została udzielona) oraz do zagrożenia bezpieczeństwa użytkowników.

1. Identyfikacja produktu i producenta

Producent: ELTAP Spółka z ograniczoną odpowiedzialnością Sp.k., 63-604 Baranów, Polska | NIP (TIN): 6192050823 | tel. +48 600 700 400 | e-mail: office@eltap.com | www.eltap.pl

Na etykiecie produktowej podane są: nazwa produktu, dane producenta oraz numer zamówienia (umożliwiający przypisanie wyrobu do partii produkcyjnej). Etykieta umieszczona jest zwykle wewnątrz pojemnika na pościel, a w meblach bez pojemnika — na spodzie mebla. Dane te oraz dowód zakupu należy zachować — są niezbędne przy reklamacji oraz przy zamawianiu części.

Produkt spełnia wymagania rozporządzenia (UE) 2023/988 w sprawie ogólnego bezpieczeństwa produktów (GPSR). Wyrób przeznaczony do użytku w pomieszczeniach mieszkalnych.

2. Przeznaczenie mebla

Mebel przeznaczony jest wyłącznie do użytku domowego, wewnątrz suchych pomieszczeń, w temperaturze od +15°C do +30°C i wilgotności względnej 40–70%. Służy do siedzenia, a modele z funkcją spania oraz łóżka — także do leżenia.

- Mebel nie jest przeznaczony do użytku na zewnątrz, w pomieszczeniach wilgotnych ani do intensywnego użytku obiektowego (hotele, gastronomia), chyba że producent wyraźnie to dopuścił.
- Funkcja spania w sofach i narożnikach przeznaczona jest do spania okazjonalnego, chyba że karta produktu wskazuje inaczej. Do snu codziennego zalecane są łóżka z odpowiednim materacem.
- Maksymalne równomierne obciążenie jednego miejsca siedzącego: 110 kg. Nie obciążać punktowo podłokietników, zagłówków ani krawędzi pojemnika.

3. Transport, rozpakowanie i montaż

1. Mebel przenosić, trzymając za elementy ramy — nigdy za poduchy, podłokietniki, zagłówki lub tkaninę. Nie przesuwać po podłodze; mebel należy podnosić.
2. Opakowanie otwierać ostrożnie, nie prowadząc noża po powierzchni tapicerki. Folie opakowaniowe niezwłocznie usunąć poza zasięg dzieci — ryzyko uduszenia.
3. Przed montażem sprawdzić kompletność elementów. Montaż wykonywać we dwie osoby, na czystym, miękkim podłożu, zgodnie z instrukcją montażu danego modelu.
4. Połączenia śrubowe dokręcić pewnie, bez nadmiernej siły. Po pierwszych 2–4 tygodniach, a następnie co ok. 6 miesięcy kontrolować i w razie potrzeby dokręcać połączenia oraz nóżki.
5. Mebel ustawić na równym, stabilnym podłożu, na wszystkich nóżkach, co najmniej 1 m od źródeł ciepła i w miarę możliwości poza długotrwałym bezpośrednim nasłonecznieniem.

OSTRZEŻENIE: Nie użytkować mebla niekompletnie zmontowanego, z luźnymi połączeniami lub uszkodzonymi elementami nośnymi. Uszkodzenie transportowe zgłosić sprzedawcy przed montażem.

W wyniku spakowania i transportu na tapicerce mogą powstać przejściowe wgniecenia, fałdy i zmięcia pianki oraz włókien — w tym ślady pozostawione przez folię opakowaniową. Po rozpakowaniu należy mebel rozprężyć, a pianki i poduchy delikatnie poklepać i uformować ręką, przywracając im pierwotny kształt. Ślady te ustępują po uformowaniu i w ciągu kilku pierwszych dni użytkowania; pełny komfort i kształt mebel odzyskuje po dotarciu (zob. punkt 4).

4. Pierwsze dni użytkowania

- Nowy mebel może wydzielać neutralny zapach materiałów, zanikający samoistnie w ciągu kilku–kilkunastu dni; pomieszczenie regularnie wietrzyć.
- W pierwszych tygodniach pianki ulegają naturalnemu dotarciu — mebel staje się nieco bardziej miękki, a na tkaninie mogą pojawić się fałdy użytkowe. Jest to normalna cecha, nie wada.

- Korzystać naprzemiennie z całej powierzchni siedziska; poduchy luźne regularnie przekładać, trzepać i formować.

5. Zasady prawidłowego użytkowania

- Nie stawać na siedziskach, podłokietnikach, oparciach i zagłówkach, nie skakać po meblu, nie siadać na podłokietnikach i oparciach.
- Nie siadać gwałtownie — obciążenia dynamiczne mogą uszkodzić sprężyny, pasy tapicerskie i ramę.
- Chronić tapicerkę przed ostrymi i szorstkimi przedmiotami (nity, suwaki, pazury zwierząt) oraz przed gorącymi przedmiotami.
- Nie umieszczać na meblu ani w jego pobliżu otwartego ognia (świece, papierosy) — materiały tapicerskie mogą ulec zapaleniu.
- Unikać długotrwałego kontaktu tkaniny z wilgocią, barwiącymi tekstyliami (np. nowe jeansy), kosmetykami i środkami chemicznymi.
- Regulowane ręcznie zagłówki i podłokietniki przestawiać płynnie, wyłącznie w zakresie mechanizmu; nie opierać się całym ciężarem o podniesiony zagłówek.

6. Funkcje dodatkowe — zasady obsługi

6.1. Funkcja spania (mechanizm rozkładania)

1. Przed rozłożeniem usunąć przedmioty z siedziska i upewnić się, że w strefie rozkładania nie ma osób (zwłaszcza dzieci) ani zwierząt.
2. Mechanizm obsługiwać oburącz, wyłącznie za przewidziane uchwyty, ruchem płynnym, bez szarpania.
3. Korzystać wyłącznie z powierzchni spania w pełni rozłożonej i stabilnie podpartej.
4. Składać w odwrotnej kolejności, uważając, aby mechanizm nie pochwycił pościeli, tkaniny ani dłoni.

OSTRZEŻENIE: Mechanizm zawiera elementy sprężynowe i zawiasowe — ryzyko przytrzaśnięcia palców. Dzieci nie mogą samodzielnie obsługiwać mechanizmu ani się nim bawić.

6.2. Pojemnik na pościel

- Pojemnik służy wyłącznie do przechowywania suchych tekstyliów. Nie przechowywać przedmiotów ciężkich, ostrych, wilgotnych ani łatwopalnych. Maksymalne obciążenie: 5 kg, chyba że instrukcja montażu danego modelu wskazuje inaczej.
- Klapę otwierać do pełnego oparcia lub zablokowania i upewnić się, że jest stabilna, zanim sięgnie się do wnętrza.

OSTRZEŻENIE: Nie zezwalać dzieciom na zabawę pojemnikiem ani wchodzenie do jego wnętrza — ryzyko przytrzaśnięcia i uwięzienia. Klapę domykać po użyciu.

6.3. Łóżka tapicerowane, kontynentalne i materace

- Używać wyłącznie materaca o wymiarach zgodnych ze stelażem. Materac (i topper) regularnie obracać zgodnie z zaleceniami jego producenta.
- Stelaż podnoszony otwierać i zamykać oburącz, za przewidziane uchwyty; nie obciążać podniesionego stelaża i nie pozostawiać go otwartego bez nadzoru.
- Nie siadać na zagłówku i nie opierać się o niego z nadmierną siłą — pełni funkcję komfortową, nie nośną.
- Zapewnić cyrkulację powietrza pod łóżkiem; okresowo wietrzyć pojemnik i materac, aby zapobiegać wilgoci.

7. Pielęgnacja i czyszczenie

Zabrudzenia usuwać niezwłocznie. Każdy środek czyszczący przetestować najpierw na niewidocznym fragmencie tapicerki. Nie moczyć tapicerki obficie; czyszczone miejsce suszyć w temperaturze pokojowej. Nie stosować wybielaczy, rozpuszczalników, benzyny, amoniaku ani twardych szczotek. W razie rozbieżności pierwszeństwo ma karta tkaniny dołączona do produktu.

Rodzaj obicia	Pielęgnacja bieżąca	Usuwanie plam
Tkanina płaska (plecionka)	Odkurzać co tydzień miękką szczotką przy niskiej mocy ssania; poduchy okresowo trzepać i formować.	Świeże plamy zbierać (nie rozcierać) białą ściereczką; czyścić letnią wodą z delikatnym mydłem, od brzegu plamy do środka.

Welur / mikrofibra	Odkurzać zgodnie z kierunkiem włosa; po czyszczeniu na wilgotno wyczesać włos miękką szczotką.	Osuszyć ręcznikiem papierowym, czyścić lekko wilgotną ściereczką z łagodnym detergentem; cieniowanie włosa niwelować szczotkowaniem.
Tkanina pętelkowa / boucle	Odkurzać wyłącznie gładką końcówką, bez szczotki obrotowej; chronić przed zaczepieniem ostrymi przedmiotami.	Tamponować wilgotną ściereczką z roztworem mydła; wyciągniętą pętelkę przyciąć nożyczkami, nie wyrywać.
Tkaniny łatwoczyszczące / hydrofobowe	Jak tkaniny płaskie; powłoka ułatwia czyszczenie, ale na zabrudzenia reagować szybko.	Większość plam usuwa woda z delikatnym mydłem; nie stosować rozpuszczalników niszczących powłokę.
Ekoskóra / tkaniny powlekane	Przecierać lekko wilgotną ściereczką i wycierać do sucha; 2–3 razy w roku stosować preparat pielęgnacyjny; chronić przed słońcem i ciepłem.	Czyścić wodą z szarym mydłem lub dedykowanym środkiem; nie używać alkoholu, acetonu, rozpuszczalników ani środków ściernych.

Elementy drewniane i metalowe (nóżki, uchwyty) przecierać suchą lub lekko wilgotną ściereczką; nie stosować środków ściernych. Podłogę chronić podkładkami filcowymi.

8. Bezpieczeństwo użytkowania

OSTRZEŻENIE: Nie pozostawiać małych dzieci bez nadzoru na meblu ani w jego pobliżu podczas rozkładania funkcji spania i otwierania pojemnika. Mebel nie jest zabawką ani sprzętem do wspinania.

- Nie wspinać się na oparcia i podłokietniki; nie obciążać mebla jednostronnie; nie blokować meblem dróg ewakuacyjnych.
- Zachować bezpieczną odległość od otwartego ognia, urządzeń grzewczych i żarzących się przedmiotów.
- Drobne elementy montażowe (śruby, zaślepki) przechowywać poza zasięgiem dzieci — ryzyko zadławienia.
- Mebel z uszkodzoną konstrukcją, mechanizmem lub mocowaniami wyłączyć z użytkowania do czasu naprawy; stosować wyłącznie części oryginalne.
- Osoby o ograniczonej sprawności ruchowej powinny korzystać z funkcji ruchomych z pomocą drugiej osoby.

9. Naturalne cechy wyrobu niebędące wadą

- Różnice odcieni tkanin względem zdjęć oraz pomiędzy partiami produkcyjnymi.
- Cieniowanie i zmiana kierunku włosa welurów pod wpływem użytkowania — odwracalne przez szczotkowanie.
- Pilling (mechacenie) tkanin w początkowym okresie — usuwalny golarką do tkanin. Pilling jest naturalnym zjawiskiem eksploatacyjnym i sam w sobie nie świadczy o obniżonej trwałości tkaniny.
- Zmiana twardości pianek do ok. 10–15% oraz fałdy użytkowe tkaniny.
- Odchyłki wymiarów gabarytowych do ±3%, lecz nie więcej niż ±5 cm, wynikające z ręcznego charakteru prac tapicerskich.
- Niewielkie odgłosy pracy sprężyn i mechanizmów.

10. Reklamacje i prawa konsumenta

Sprzedawca odpowiada wobec konsumenta za brak zgodności towaru z umową na zasadach określonych w przepisach krajowych wdrażających dyrektywę (UE) 2019/771 — co do zasady przez co najmniej 2 lata od wydania towaru. Gwarancja producenta (jeśli udzielona) nie wyłącza ani nie ogranicza ustawowych praw konsumenta.

- Reklamację zgłosić sprzedawcy niezwłocznie, podając model i numer partii z etykiety oraz dołączając dowód zakupu i, w miarę możliwości, zdjęcia.
- Odpowiedzialność nie obejmuje uszkodzeń wynikłych z użytkowania niezgodnego z instrukcją, normalnego zużycia, samodzielnych przeróbek i napraw ani cech opisanych w pkt 9.

- Przy umowie zawartej na odległość konsumentowi przysługuje 14 dni na odstąpienie od umowy bez podania przyczyny (nie dotyczy produktów wykonanych według indywidualnej specyfikacji); sprzedawca może przewidzieć dłuższy termin.

11. Przechowywanie i utylizacja

- Na czas dłuższego przechowywania lub przeprowadzki mebel zdemontować zgodnie z instrukcją montażu, zabezpieczyć przed otarciami i przechowywać w suchym, wentylowanym pomieszczeniu.
- Zużyty mebel przekazać do punktu selektywnej zbiórki odpadów wielkogabarytowych; opakowania segregować zgodnie z lokalnymi zasadami.

EN · English

INSTRUCTIONS FOR USE, CARE AND SAFETY

Upholstered furniture: sofas, couches, corner sofas, armchairs, chaise longues, pouffes, upholstered and box-spring beds

These instructions do not apply to furniture with electrical functions — such furniture has separate instructions.

IMPORTANT: Read these instructions in full before using the furniture. Keep them for the entire period of use and pass them on to any subsequent user. Failure to follow the instructions may damage the furniture, void any warranty granted and endanger the safety of users.

1. Product and manufacturer identification

Manufacturer: ELTAP Spółka z ograniczoną odpowiedzialnością Sp.k., 63-604 Baranów, Poland | NIP (TIN): 6192050823 | phone +48 600 700 400 | e-mail: office@eltap.com | www.eltap.pl

The product label states: the product name, the manufacturer's details and the order number (which allows the product to be linked to its production batch). The label is usually placed inside the bedding storage box, or on the underside of the furniture for models without a box. Keep this data together with the proof of purchase — it is required for complaints and when ordering parts.

The product complies with Regulation (EU) 2023/988 on general product safety (GPSR). Intended for use in residential interiors.

2. Intended use

The furniture is intended exclusively for domestic use, indoors in dry rooms, at +15°C to +30°C and 40–70% relative humidity. It is designed for sitting and — for models with a sleeping function and beds — also for lying.

- Not intended for outdoor use, damp rooms or intensive contract use (hotels, catering), unless expressly approved by the manufacturer.
- The sleeping function of sofas and corner sofas is intended for occasional sleeping, unless the product sheet states otherwise. For everyday sleeping, beds with a suitable mattress are recommended.
- Maximum evenly distributed load per seat: 110 kg. Do not apply point loads to armrests, headrests or storage-box edges.

3. Transport, unpacking and assembly

1. Carry the furniture by the frame only — never by cushions, armrests, headrests or fabric. Do not drag it across the floor; lift it.
2. Open the packaging carefully without running a knife along the upholstery. Remove packaging films immediately out of the reach of children — risk of suffocation.
3. Check that all parts are complete before assembly. Assemble with two people, on a clean, soft surface, following the assembly instructions for the model.
4. Tighten screw connections firmly but without excessive force. Check and retighten connections and legs after the first 2–4 weeks and then approximately every 6 months.
5. Place the furniture on a level, stable floor, on all legs, at least 1 m from heat sources and, where possible, out of prolonged direct sunlight.

WARNING: Do not use furniture that is incompletely assembled, has loose connections or damaged load-bearing parts. Report transport damage to the seller before assembly.

As a result of packing and transport, temporary indentations, creases and compression of the foam and fibres may appear on the upholstery, including marks left by the packaging film. After unpacking, let the furniture expand and gently pat and shape the foams and cushions by hand to restore their original form. These marks disappear after shaping and within the first few days of use; the furniture regains full comfort and shape after the break-in period (see point 4).

4. First days of use

- New furniture may give off a neutral material smell that disappears within a few days to two weeks; ventilate the room regularly.
- In the first weeks the foams break in naturally — the furniture becomes slightly softer and light usage creases may appear in the fabric. This is normal, not a defect.

- Use the entire seat surface alternately; regularly turn, shake out and reshape loose cushions.

5. Rules of correct use

- Do not stand on seats, armrests, backrests or headrests, do not jump on the furniture, do not sit on armrests or backrests.
- Do not sit down abruptly — dynamic loads can damage springs, webbing and the frame.
- Protect the upholstery from sharp and abrasive objects (rivets, zips, pet claws) and from hot objects.
- Keep open flames (candles, cigarettes) away from the furniture — upholstery materials can ignite.
- Avoid prolonged contact of the fabric with moisture, dye-releasing textiles (e.g. new jeans), cosmetics and chemicals.
- Adjust manually adjustable headrests and armrests smoothly, only within the range of the mechanism; do not lean with full body weight on a raised headrest.

6. Additional functions — operation

6.1. Sleeping function (fold-out mechanism)

1. Before unfolding, remove objects from the seat and make sure no people (especially children) or animals are in the unfolding area.
2. Operate the mechanism with both hands, using only the handles provided, with a smooth motion, without jerking.
3. Use only a sleeping surface that is fully unfolded and stably supported.
4. Fold in reverse order, making sure the mechanism does not catch bedding, fabric or hands.

WARNING: The mechanism contains springs and hinges — risk of trapping fingers. Children must not operate or play with the mechanism.

6.2. Bedding storage box

- The box is intended only for storing dry textiles. Do not store heavy, sharp, damp or flammable items. Maximum load: 5 kg, unless the assembly instructions for the model state otherwise.
- Open the lid fully until it rests or locks, and make sure it is stable before reaching inside.

WARNING: Do not allow children to play with the box or climb inside — risk of trapping and entrapment. Close the lid after use.

6.3. Upholstered beds, box-spring beds and mattresses

- Use only a mattress whose dimensions match the frame. Rotate the mattress (and topper) regularly as recommended by its manufacturer.
- Open and close a lifting frame with both hands using the handles provided; do not load a raised frame and do not leave it open unattended.
- Do not sit on the headboard or lean against it with excessive force — it is a comfort element, not a load-bearing one.
- Ensure air circulation under the bed; periodically air the storage box and mattress to prevent moisture.

7. Care and cleaning

Remove soiling immediately. Test every cleaning agent first on a hidden area of the upholstery. Do not soak the upholstery; dry cleaned areas at room temperature. Do not use bleach, solvents, petrol, ammonia or hard brushes. In case of discrepancy, the fabric card supplied with the product takes precedence.

Cover type	Routine care	Stain removal
Flat woven fabric	Vacuum weekly with a soft brush at low suction; periodically shake out and reshape cushions.	Blot fresh stains (do not rub) with a white cloth; clean with lukewarm water and mild soap, working from the edge of the stain inwards.
Velour / microfibre	Vacuum in the direction of the pile; after damp cleaning, brush the pile with a soft brush.	Blot dry with paper towel, clean with a slightly damp cloth and mild detergent; remove pile shading by brushing.

Loop / bouclé fabric	Vacuum only with a smooth nozzle, no rotating brush; protect from snagging on sharp objects.	Dab with a damp cloth and soap solution; trim a pulled loop with scissors, do not pull it out.
Easy-clean / hydrophobic fabrics	As for flat fabrics; the coating makes cleaning easier, but react to soiling quickly.	Most stains can be removed with water and mild soap; do not use solvents that damage the coating.
Faux leather / coated fabrics	Wipe with a slightly damp cloth and wipe dry; apply a care product 2–3 times a year; protect from sunlight and heat.	Clean with water and mild soap or a dedicated product; do not use alcohol, acetone, solvents or abrasives.

Wipe wooden and metal parts (legs, handles) with a dry or slightly damp soft cloth; do not use abrasives. Protect the floor with felt pads.

8. Safety of use

WARNING: Do not leave small children unattended on the furniture or nearby while unfolding the sleeping function or opening the storage box. The furniture is not a toy or climbing equipment.

- Do not climb on backrests and armrests; do not load the furniture on one side; do not block escape routes with the furniture.
- Keep a safe distance from open flames, heating appliances and smouldering objects.
- Keep small assembly parts (screws, caps) out of the reach of children — choking hazard.
- Take furniture with a damaged structure, mechanism or fixings out of use until repaired; use only original parts.
- Persons with reduced mobility should use the moving functions with the help of another person.

9. Natural product characteristics that are not defects

- Differences in fabric shades compared with photographs and between production batches.
- Shading and change of pile direction in velours caused by use — reversible by brushing.
- Pilling of fabrics in the initial period of use — removable with a fabric shaver. Pilling is a natural phenomenon of use and does not in itself indicate reduced fabric durability.
- Change in foam firmness of up to approx. 10–15% and usage creases in the fabric.
- Dimensional deviations of up to ±3%, but no more than ±5 cm, resulting from the handcrafted nature of upholstery work.
- Slight operating noises of springs and mechanisms.

10. Complaints and consumer rights

The seller is liable to the consumer for any lack of conformity of the goods with the contract under the national laws implementing Directive (EU) 2019/771 — as a rule for at least 2 years from delivery. Any manufacturer's guarantee does not exclude or limit the consumer's statutory rights.

- Report a complaint to the seller without delay, stating the model and batch number from the label and enclosing proof of purchase and, where possible, photographs.
- Liability does not cover damage resulting from use contrary to these instructions, normal wear and tear, unauthorised modifications and repairs, or the characteristics described in section 9.
- For distance contracts, the consumer has 14 days to withdraw from the contract without giving a reason (does not apply to goods made to the consumer's individual specification); the seller may grant a longer period.

11. Storage and disposal

- For longer storage or moving, disassemble the furniture according to the assembly instructions, protect it from abrasion and store it in a dry, ventilated room.
- Hand over used furniture to a bulky-waste collection point; sort packaging according to local rules.

DE · Deutsch

GEBRAUCHS-, PFLEGE- UND SICHERHEITSANLEITUNG

Polstermöbel: Sofas, Couches, Ecksofas, Sessel, Recamieren, Hocker, Polster- und Boxspringbetten

Diese Anleitung gilt nicht für Möbel mit elektrischen Funktionen — diese verfügen über eine separate Anleitung.

WICHTIG: Lesen Sie diese Anleitung vor der Nutzung des Möbels vollständig durch. Bewahren Sie sie während der gesamten Nutzungsdauer auf und geben Sie sie an jeden weiteren Nutzer weiter. Die Nichtbeachtung kann zu Schäden am Möbel, zum Verlust etwaiger Garantieansprüche und zur Gefährdung der Sicherheit führen.

1. Produkt- und Herstellerkennzeichnung

Hersteller: ELTAP Spółka z ograniczoną odpowiedzialnością Sp.k., 63-604 Baranów, Polen | NIP (USt-IdNr./TIN): 6192050823 | Tel. +48 600 700 400 | E-Mail: office@eltap.com | www.eltap.pl

Auf dem Produktetikett sind angegeben: Produktname, Herstellerangaben und Bestellnummer (die die Zuordnung des Produkts zur Produktionscharge ermöglicht). Das Etikett befindet sich in der Regel im Inneren des Bettkastens, bei Möbeln ohne Bettkasten an der Unterseite des Möbels. Bewahren Sie diese Angaben zusammen mit dem Kaufbeleg auf — sie sind für Reklamationen und für die Bestellung von Ersatzteilen erforderlich.

Das Produkt entspricht der Verordnung (EU) 2023/988 über die allgemeine Produktsicherheit (GPSR). Bestimmt für die Verwendung in Wohnräumen.

2. Bestimmungsgemäße Verwendung

Das Möbel ist ausschließlich für den häuslichen Gebrauch in trockenen Innenräumen bei +15 °C bis +30 °C und 40–70 % relativer Luftfeuchtigkeit bestimmt. Es dient zum Sitzen, bei Modellen mit Schlaffunktion und bei Betten auch zum Liegen.

- Nicht bestimmt für den Außenbereich, für Feuchträume oder für intensive Objektnutzung (Hotels, Gastronomie), sofern der Hersteller dies nicht ausdrücklich zugelassen hat.
- Die Schlaffunktion von Sofas und Ecksofas ist für gelegentliches Schlafen bestimmt, sofern das Produktdatenblatt nichts anderes angibt. Für den täglichen Schlaf werden Betten mit geeigneter Matratze empfohlen.
- Maximale gleichmäßig verteilte Belastung pro Sitzplatz: 110 kg. Armlehnen, Kopfstützen und Bettkastenränder nicht punktuell belasten.

3. Transport, Auspacken und Montage

1. Das Möbel nur am Rahmen tragen — niemals an Kissen, Armlehnen, Kopfstützen oder am Stoff. Nicht über den Boden schieben, sondern anheben.
2. Die Verpackung vorsichtig öffnen, ohne mit dem Messer über den Bezug zu fahren. Verpackungsfolien sofort außerhalb der Reichweite von Kindern entsorgen — Erstickungsgefahr.
3. Vor der Montage die Vollständigkeit der Teile prüfen. Die Montage zu zweit auf einer sauberen, weichen Unterlage gemäß der Montageanleitung des Modells durchführen.
4. Schraubverbindungen fest, aber ohne übermäßige Kraft anziehen. Nach den ersten 2–4 Wochen und danach etwa alle 6 Monate Verbindungen und Füße prüfen und nachziehen.
5. Das Möbel auf einem ebenen, stabilen Boden auf allen Füßen aufstellen, mindestens 1 m von Wärmequellen entfernt und möglichst nicht in dauerhafter direkter Sonneneinstrahlung.

WARNUNG: Kein unvollständig montiertes Möbel mit losen Verbindungen oder beschädigten tragenden Teilen verwenden. Transportschäden vor der Montage dem Verkäufer melden.

Durch Verpackung und Transport können auf dem Bezug vorübergehende Druckstellen, Falten und Verformungen des Schaumstoffs und der Fasern entstehen, einschließlich Abdrücken der Verpackungsfolie. Lassen Sie das Möbel nach dem Auspacken aufgehen und klopfen und formen Sie Schaumstoffe und Kissen vorsichtig von Hand, um ihre ursprüngliche Form wiederherzustellen. Diese Spuren verschwinden nach dem Formen und innerhalb der ersten Tage der Nutzung; vollen Komfort und seine Form erreicht das Möbel, nachdem sich der Schaumstoff gesetzt hat (siehe Punkt 4).

4. Erste Tage der Nutzung

- Neue Möbel können einen neutralen Materialgeruch abgeben, der innerhalb weniger Tage bis zwei Wochen verschwindet; den Raum regelmäßig lüften.

- In den ersten Wochen setzen sich die Schaumstoffe natürlich — das Möbel wird etwas weicher, und im Stoff können leichte Gebrauchsfalten entstehen. Das ist normal und kein Mangel.
- Die gesamte Sitzfläche abwechselnd nutzen; lose Kissen regelmäßig wenden, aufschütteln und in Form bringen.

5. Regeln der richtigen Nutzung

- Nicht auf Sitzflächen, Armlehnen, Rückenlehnen und Kopfstützen stehen, nicht auf dem Möbel springen, nicht auf Armlehnen und Rückenlehnen sitzen.
- Nicht ruckartig hinsetzen — dynamische Belastungen können Federn, Gurte und Rahmen beschädigen.
- Den Bezug vor scharfen und rauen Gegenständen (Nieten, Reißverschlüsse, Tierkrallen) sowie vor heißen Gegenständen schützen.
- Offenes Feuer (Kerzen, Zigaretten) vom Möbel fernhalten — Polstermaterialien können sich entzünden.
- Längeren Kontakt des Stoffes mit Feuchtigkeit, abfärbenden Textilien (z. B. neue Jeans), Kosmetika und Chemikalien vermeiden.
- Manuell verstellbare Kopf- und Armstützen gleichmäßig und nur im Bereich des Mechanismus verstellen; nicht mit vollem Körpergewicht gegen eine aufgestellte Kopfstütze lehnen.

6. Zusatzfunktionen — Bedienung

6.1. Schlaffunktion (Ausklappmechanismus)

1. Vor dem Ausklappen Gegenstände von der Sitzfläche entfernen und sicherstellen, dass sich keine Personen (insbesondere Kinder) oder Tiere im Ausklappbereich befinden.
2. Den Mechanismus mit beiden Händen, nur an den vorgesehenen Griffen, mit gleichmäßiger Bewegung ohne Ruckeln bedienen.
3. Nur eine vollständig ausgeklappte und stabil abgestützte Liegefläche nutzen.
4. In umgekehrter Reihenfolge zusammenklappen und darauf achten, dass der Mechanismus weder Bettwäsche noch Stoff oder Hände einklemmt.

WARNUNG: Der Mechanismus enthält Federn und Scharniere — Gefahr des Einklemmens der Finger. Kinder dürfen den Mechanismus nicht bedienen oder damit spielen.

6.2. Bettkasten

- Der Bettkasten ist nur für trockene Textilien bestimmt. Keine schweren, scharfen, feuchten oder brennbaren Gegenstände lagern. Maximale Belastung: 5 kg, sofern die Montageanleitung des Modells nichts anderes angibt.
- Die Klappe vollständig öffnen, bis sie aufliegt oder einrastet, und vor dem Hineingreifen ihre Stabilität prüfen.

WARNUNG: Kindern das Spielen mit dem Bettkasten und das Hineinklettern nicht erlauben — Einklemm- und Einschlussgefahr. Die Klappe nach Gebrauch schließen.

6.3. Polsterbetten, Boxspringbetten und Matratzen

- Nur eine Matratze verwenden, deren Maße zum Rahmen passen. Matratze (und Topper) regelmäßig gemäß den Empfehlungen ihres Herstellers wenden.
- Einen Hebe-Lattenrost mit beiden Händen an den vorgesehenen Griffen öffnen und schließen; den angehobenen Rahmen nicht belasten und nicht unbeaufsichtigt offen lassen.
- Nicht auf das Kopfteil setzen und sich nicht mit übermäßiger Kraft dagegen lehnen — es ist ein Komfortelement, kein tragendes Element.
- Für Luftzirkulation unter dem Bett sorgen; Bettkasten und Matratze regelmäßig lüften, um Feuchtigkeit zu vermeiden.

7. Pflege und Reinigung

Verschmutzungen sofort entfernen. Jedes Reinigungsmittel zuerst an einer verdeckten Stelle testen. Den Bezug nicht durchnässen; gereinigte Stellen bei Raumtemperatur trocknen. Keine Bleichmittel, Lösungsmittel, Benzin, Ammoniak oder harte Bürsten verwenden. Bei Abweichungen hat die dem Produkt beiliegende Stoffkarte Vorrang.

Bezugsart	Laufende Pflege	Fleckenentfernung

Flachgewebe	Wöchentlich mit weicher Bürste bei geringer Saugleistung absaugen; Kissen regelmäßig aufschütteln und in Form bringen.	Frische Flecken mit einem weißen Tuch abtupfen (nicht reiben); mit lauwarmem Wasser und milder Seife vom Fleckenrand zur Mitte reinigen.
Velours / Mikrofaser	In Florrichtung absaugen; nach der Feuchtreinigung den Flor mit weicher Bürste aufbürsten.	Mit Küchenpapier trocken tupfen, mit leicht feuchtem Tuch und mildem Reiniger säubern; Florschattierungen durch Bürsten beseitigen.
Schlingenware / Bouclé	Nur mit glatter Düse, ohne rotierende Bürste absaugen; vor dem Hängenbleiben an scharfen Gegenständen schützen.	Mit feuchtem Tuch und Seifenlösung abtupfen; gezogene Schlingen mit der Schere kürzen, nicht herausziehen.
Easy-Clean- / hydrophobe Stoffe	Wie Flachgewebe; die Beschichtung erleichtert die Reinigung, dennoch schnell auf Verschmutzungen reagieren.	Die meisten Flecken lassen sich mit Wasser und milder Seife entfernen; keine Lösungsmittel verwenden, die die Beschichtung zerstören.
Kunstleder / beschichtete Stoffe	Mit leicht feuchtem Tuch abwischen und trockenreiben; 2–3-mal jährlich ein Pflegemittel anwenden; vor Sonne und Hitze schützen.	Mit Wasser und milder Seife oder einem Spezialmittel reinigen; keinen Alkohol, kein Aceton, keine Lösungs- oder Scheuermittel verwenden.

Holz- und Metallteile (Füße, Griffe) mit einem trockenen oder leicht feuchten weichen Tuch abwischen; keine Scheuermittel verwenden. Den Boden mit Filzgleitern schützen.

8. Sicherheit bei der Nutzung

WARNUNG: Kleine Kinder nicht unbeaufsichtigt auf dem Möbel oder in dessen Nähe lassen, während die Schlaffunktion ausgeklappt oder der Bettkasten geöffnet wird. Das Möbel ist kein Spielzeug und kein Klettergerät.

- Nicht auf Rücken- und Armlehnen klettern; das Möbel nicht einseitig belasten; keine Fluchtwege mit dem Möbel blockieren.
- Sicheren Abstand zu offenem Feuer, Heizgeräten und glimmenden Gegenständen halten.
- Kleine Montageteile (Schrauben, Abdeckkappen) außerhalb der Reichweite von Kindern aufbewahren — Erstickungsgefahr.
- Möbel mit beschädigter Konstruktion, beschädigtem Mechanismus oder beschädigten Befestigungen bis zur Reparatur außer Betrieb nehmen; nur Originalteile verwenden.
- Personen mit eingeschränkter Beweglichkeit sollten bewegliche Funktionen mit Hilfe einer zweiten Person nutzen.

9. Natürliche Produkteigenschaften, die keinen Mangel darstellen

- Farbtonabweichungen der Stoffe gegenüber Fotos und zwischen Produktionschargen.
- Schattierungen und Veränderung der Florrichtung bei Velours durch den Gebrauch — durch Bürsten reversibel.
- Pilling (Knötchenbildung) der Stoffe in der Anfangszeit — mit einem Fusselrasierer entfernbar. Pilling ist eine natürliche Gebrauchserscheinung und weist für sich genommen nicht auf eine verringerte Haltbarkeit des Stoffes hin.
- Veränderung der Schaumstoffhärte um bis zu ca. 10–15 % sowie Gebrauchsfalten im Stoff.
- Maßabweichungen von bis zu ±3 %, jedoch nicht mehr als ±5 cm, aufgrund der handwerklichen Polsterarbeit.
- Geringe Betriebsgeräusche von Federn und Mechanismen.

10. Reklamationen und Verbraucherrechte

Der Verkäufer haftet dem Verbraucher für die Vertragswidrigkeit der Ware nach den nationalen Vorschriften zur Umsetzung der Richtlinie (EU) 2019/771 — in der Regel mindestens 2 Jahre ab Lieferung. Eine etwaige Herstellergarantie schließt die gesetzlichen Rechte des Verbrauchers nicht aus und schränkt sie nicht ein.

- Reklamationen unverzüglich beim Verkäufer melden, unter Angabe von Modell und Chargennummer vom Etikett, mit Kaufbeleg und nach Möglichkeit Fotos.
- Die Haftung umfasst keine Schäden durch anleitungswidrige Nutzung, normale Abnutzung, eigenmächtige Umbauten und Reparaturen sowie die in Punkt 9 beschriebenen Eigenschaften.
- Bei Fernabsatzverträgen kann der Verbraucher innerhalb von 14 Tagen ohne Angabe von Gründen vom Vertrag zurücktreten (gilt nicht für nach individueller Spezifikation gefertigte Waren); der Verkäufer kann eine längere Frist einräumen.

11. Lagerung und Entsorgung

- Für längere Lagerung oder Umzug das Möbel gemäß der Montageanleitung demontieren, vor Abrieb schützen und in einem trockenen, belüfteten Raum lagern.
- Altmöbel bei einer Sammelstelle für Sperrmüll abgeben; Verpackungen nach den örtlichen Regeln trennen.

FR · Français

NOTICE D'UTILISATION, D'ENTRETIEN ET DE SÉCURITÉ

Meubles rembourrés : canapés, sofas, canapés d'angle, fauteuils, méridiennes, poufs, lits capitonnés et lits boxspring

La présente notice ne concerne pas les meubles dotés de fonctions électriques — ceux-ci disposent d'une notice distincte.

IMPORTANT: Lisez intégralement cette notice avant d'utiliser le meuble. Conservez-la pendant toute la durée d'utilisation et remettez-la à tout utilisateur ultérieur. Le non-respect des consignes peut endommager le meuble, entraîner la perte des droits de garantie éventuels et compromettre la sécurité des utilisateurs.

1. Identification du produit et du fabricant

Fabricant: ELTAP Spółka z ograniczoną odpowiedzialnością Sp.k., 63-604 Baranów, Pologne | NIP (TIN) : 6192050823 | tél. +48 600 700 400 | e-mail : office@eltap.com | www.eltap.pl

L'étiquette produit indique : le nom du produit, les coordonnées du fabricant et le numéro de commande (qui permet de rattacher le produit à son lot de production). L'étiquette se trouve généralement à l'intérieur du coffre de rangement, ou sous le meuble pour les modèles sans coffre. Conservez ces données avec la preuve d'achat — elles sont nécessaires en cas de réclamation et pour commander des pièces.

Le produit est conforme au règlement (UE) 2023/988 relatif à la sécurité générale des produits (RSGP/GPSR). Destiné à un usage en intérieur résidentiel.

2. Usage prévu

Le meuble est destiné exclusivement à un usage domestique, à l'intérieur de pièces sèches, à une température de +15 °C à +30 °C et une humidité relative de 40 à 70 %. Il est conçu pour s'asseoir et — pour les modèles avec fonction couchage et les lits — également pour s'allonger.

- Non destiné à un usage extérieur, aux pièces humides ni à un usage collectif intensif (hôtels, restauration), sauf autorisation expresse du fabricant.
- La fonction couchage des canapés et canapés d'angle est prévue pour un couchage occasionnel, sauf indication contraire de la fiche produit. Pour un couchage quotidien, un lit avec un matelas adapté est recommandé.
- Charge maximale uniformément répartie par place assise : 110 kg. Ne pas exercer de charges ponctuelles sur les accoudoirs, têtières et bords du coffre.

3. Transport, déballage et montage

1. Porter le meuble uniquement par le cadre — jamais par les coussins, accoudoirs, têtières ou le tissu. Ne pas le faire glisser sur le sol ; le soulever.
2. Ouvrir l'emballage avec précaution, sans faire glisser de lame le long du revêtement. Éliminer immédiatement les films d'emballage hors de portée des enfants — risque d'étouffement.
3. Vérifier la présence de toutes les pièces avant le montage. Monter à deux, sur une surface propre et souple, conformément à la notice de montage du modèle.
4. Serrer fermement les vis, sans force excessive. Après les 2 à 4 premières semaines, puis environ tous les 6 mois, contrôler et resserrer si nécessaire les assemblages et les pieds.
5. Placer le meuble sur un sol plan et stable, sur tous ses pieds, à au moins 1 m des sources de chaleur et, si possible, à l'abri d'une exposition directe prolongée au soleil.

AVERTISSEMENT: Ne pas utiliser un meuble incomplètement monté, présentant des assemblages desserrés ou des éléments porteurs endommagés. Signaler tout dommage de transport au vendeur avant le montage.

Du fait de l'emballage et du transport, des marques de pression, des plis et un tassement temporaires de la mousse et des fibres peuvent apparaître sur le revêtement, y compris des traces laissées par le film d'emballage. Après déballage, laissez le meuble se détendre et tapotez et remettez en forme les mousses et les coussins à la main pour leur rendre leur forme initiale. Ces traces disparaissent après la remise en forme et au cours des premiers jours d'utilisation ; le meuble retrouve tout son confort et sa forme après le rodage (voir point 4).

4. Premiers jours d'utilisation

- Un meuble neuf peut dégager une odeur neutre de matériaux qui disparaît en quelques jours à deux semaines ; aérer régulièrement la pièce.
- Au cours des premières semaines, les mousses se rodent naturellement — le meuble devient légèrement plus souple et de légers plis d'usage peuvent apparaître sur le tissu. C'est normal, ce n'est pas un défaut.
- Utiliser alternativement toute la surface de l'assise ; retourner, secouer et remettre en forme régulièrement les coussins amovibles.

5. Règles de bonne utilisation

- Ne pas monter debout sur les assises, accoudoirs, dossiers et têtières, ne pas sauter sur le meuble, ne pas s'asseoir sur les accoudoirs et dossiers.
- Ne pas s'asseoir brusquement — les charges dynamiques peuvent endommager les ressorts, les sangles et le cadre.
- Protéger le revêtement des objets pointus et abrasifs (rivets, fermetures éclair, griffes d'animaux) ainsi que des objets chauds.
- Tenir toute flamme nue (bougies, cigarettes) à l'écart du meuble — les matériaux de rembourrage peuvent s'enflammer.
- Éviter le contact prolongé du tissu avec l'humidité, les textiles déteignants (p. ex. jeans neufs), les cosmétiques et les produits chimiques.
- Régler les têtières et accoudoirs réglables manuellement avec douceur, uniquement dans la plage du mécanisme ; ne pas s'appuyer de tout son poids sur une têtière relevée.

6. Fonctions supplémentaires — utilisation

6.1. Fonction couchage (mécanisme dépliable)

1. Avant de déplier, retirer les objets de l'assise et s'assurer qu'aucune personne (en particulier un enfant) ni animal ne se trouve dans la zone de dépliage.
2. Manipuler le mécanisme à deux mains, uniquement par les poignées prévues, d'un mouvement régulier, sans à-coups.
3. N'utiliser que la surface de couchage entièrement dépliée et stablement soutenue.
4. Replier dans l'ordre inverse, en veillant à ce que le mécanisme ne coince ni la literie, ni le tissu, ni les mains.

AVERTISSEMENT: Le mécanisme comporte des ressorts et des charnières — risque de pincement des doigts. Les enfants ne doivent pas manipuler le mécanisme ni jouer avec.

6.2. Coffre de rangement

- Le coffre est destiné uniquement au rangement de textiles secs. Ne pas y ranger d'objets lourds, pointus, humides ou inflammables. Charge maximale : 5 kg, sauf indication contraire de la notice de montage du modèle.
- Ouvrir le couvercle jusqu'à son appui ou son verrouillage complet et s'assurer de sa stabilité avant d'y plonger les mains.

AVERTISSEMENT: Ne pas laisser les enfants jouer avec le coffre ni y entrer — risque de pincement et d'enfermement. Refermer le couvercle après usage.

6.3. Lits capitonnés, lits boxspring et matelas

- N'utiliser qu'un matelas dont les dimensions correspondent au cadre. Retourner régulièrement le matelas (et le surmatelas) selon les recommandations de son fabricant.
- Ouvrir et fermer un sommier relevable à deux mains, par les poignées prévues ; ne pas charger le sommier relevé et ne pas le laisser ouvert sans surveillance.
- Ne pas s'asseoir sur la tête de lit ni s'y appuyer avec force — c'est un élément de confort, non porteur.
- Assurer la circulation de l'air sous le lit ; aérer périodiquement le coffre et le matelas pour éviter l'humidité.

7. Entretien et nettoyage

Éliminer les salissures sans attendre. Tester chaque produit nettoyant au préalable sur une zone cachée. Ne pas détremper le revêtement ; sécher les zones nettoyées à température ambiante. Ne pas utiliser d'eau de

Javel, de solvants, d'essence, d'ammoniaque ni de brosses dures. En cas de divergence, la fiche tissu fournie avec le produit prévaut.

Type de revêtement	Entretien courant	Détachage
Tissu plat (tissé)	Aspirer chaque semaine avec une brosse douce à faible puissance ; secouer et remettre en forme les coussins périodiquement.	Absorber les taches fraîches (sans frotter) avec un chiffon blanc ; nettoyer à l'eau tiède et au savon doux, du bord de la tache vers le centre.
Velours / microfibre	Aspirer dans le sens du poil ; après un nettoyage humide, brosser le poil avec une brosse douce.	Éponger avec du papier absorbant, nettoyer avec un chiffon légèrement humide et un détergent doux ; éliminer les marques de poil par brossage.
Tissu bouclé	Aspirer uniquement avec un embout lisse, sans brosse rotative ; protéger des accrocs sur objets pointus.	Tamponner avec un chiffon humide et une solution savonneuse ; couper une boucle tirée aux ciseaux, ne pas l'arracher.
Tissus easy clean / hydrophobes	Comme les tissus plats ; le revêtement facilite le nettoyage, mais réagir rapidement aux salissures.	La plupart des taches partent à l'eau et au savon doux ; ne pas utiliser de solvants qui détruisent le traitement.
Simili cuir / tissus enduits	Essuyer avec un chiffon légèrement humide puis sécher ; appliquer un produit d'entretien 2 à 3 fois par an ; protéger du soleil et de la chaleur.	Nettoyer à l'eau savonneuse douce ou avec un produit dédié ; ne pas utiliser d'alcool, d'acétone, de solvants ni d'abrasifs.

Essuyer les éléments en bois et en métal (pieds, poignées) avec un chiffon doux sec ou légèrement humide ; ne pas utiliser d'abrasifs. Protéger le sol avec des patins en feutre.

8. Sécurité d'utilisation

AVERTISSEMENT: Ne pas laisser de jeunes enfants sans surveillance sur le meuble ou à proximité pendant le dépliage du couchage ou l'ouverture du coffre. Le meuble n'est ni un jouet ni un équipement d'escalade.

- Ne pas grimper sur les dossiers et accoudoirs ; ne pas charger le meuble d'un seul côté ; ne pas bloquer les issues de secours avec le meuble.
- Maintenir une distance de sécurité avec les flammes nues, les appareils de chauffage et les objets incandescents.
- Conserver les petites pièces de montage (vis, caches) hors de portée des enfants — risque d'étouffement.
- Mettre hors d'usage tout meuble dont la structure, le mécanisme ou les fixations sont endommagés jusqu'à réparation ; n'utiliser que des pièces d'origine.
- Les personnes à mobilité réduite doivent utiliser les fonctions mobiles avec l'aide d'une autre personne.

9. Caractéristiques naturelles ne constituant pas des défauts

- Différences de teintes des tissus par rapport aux photos et entre lots de production.
- Marquage et changement de sens du poil des velours dus à l'usage — réversibles par brossage.
- Boulochage des tissus en début d'utilisation — éliminable avec un rasoir anti-bouloches. Le boulochage est un phénomène naturel lié à l'usage et n'indique pas en soi une durabilité réduite du tissu.
- Variation de la fermeté des mousses jusqu'à environ 10–15 % et plis d'usage du tissu.
- Écarts dimensionnels jusqu'à ±3 %, mais pas plus de ±5 cm, dus au caractère artisanal du travail de tapisserie.

- Légers bruits de fonctionnement des ressorts et mécanismes.

10. Réclamations et droits des consommateurs

Le vendeur répond envers le consommateur du défaut de conformité du bien au contrat selon les dispositions nationales transposant la directive (UE) 2019/771 — en principe pendant au moins 2 ans à compter de la livraison. Une éventuelle garantie commerciale du fabricant n'exclut ni ne limite les droits légaux du consommateur.

- Signaler la réclamation au vendeur sans délai, en indiquant le modèle et le numéro de lot figurant sur l'étiquette, avec la preuve d'achat et, si possible, des photos.
- La responsabilité ne couvre pas les dommages résultant d'une utilisation non conforme à la notice, de l'usure normale, de modifications et réparations non autorisées, ni des caractéristiques décrites au point 9.
- Pour les contrats à distance, le consommateur dispose de 14 jours pour se rétracter sans motif (sauf produits réalisés selon ses spécifications individuelles) ; le vendeur peut accorder un délai plus long.

11. Stockage et élimination

- En cas de stockage prolongé ou de déménagement, démonter le meuble selon la notice de montage, le protéger des frottements et le stocker dans un local sec et ventilé.
- Remettre le meuble usagé à un point de collecte des encombrants ; trier les emballages selon les règles locales.

ES · Español

INSTRUCCIONES DE USO, CUIDADO Y SEGURIDAD

Muebles tapizados: sofás, canapés, sofás esquineros, sillones, chaise longues, pufs, camas tapizadas y camas boxspring

Estas instrucciones no se aplican a los muebles con funciones eléctricas — dichos muebles disponen de instrucciones separadas.

IMPORTANTE: Lea íntegramente estas instrucciones antes de usar el mueble. Consérvelas durante todo el período de uso y entréguelas a cualquier usuario posterior. El incumplimiento de las indicaciones puede dañar el mueble, anular los derechos de garantía (si se concedió) y poner en peligro la seguridad de los usuarios.

1. Identificación del producto y del fabricante

Fabricante: ELTAP Spółka z ograniczoną odpowiedzialnością Sp.k., 63-604 Baranów, Polonia | NIP (TIN): 6192050823 | tel. +48 600 700 400 | e-mail: office@eltap.com | www.eltap.pl

En la etiqueta del producto se indican: el nombre del producto, los datos del fabricante y el número de pedido (que permite vincular el producto con su lote de producción). La etiqueta se encuentra normalmente dentro del arcón, o en la parte inferior del mueble en los modelos sin arcón. Conserve estos datos junto con el justificante de compra: son necesarios para reclamaciones y para pedir piezas.

El producto cumple el Reglamento (UE) 2023/988 relativo a la seguridad general de los productos (RSGP/GPSR). Destinado al uso en interiores residenciales.

2. Uso previsto

El mueble está destinado exclusivamente al uso doméstico, en interiores secos, a una temperatura de +15 °C a +30 °C y una humedad relativa del 40–70 %. Sirve para sentarse y — en los modelos con función de cama y en las camas — también para tumbarse.

- No está destinado al uso en exteriores, en habitaciones húmedas ni al uso intensivo en colectividades (hoteles, hostelería), salvo autorización expresa del fabricante.
- La función de cama de los sofás y sofás esquineros está prevista para un uso ocasional, salvo que la ficha del producto indique lo contrario. Para dormir a diario se recomiendan camas con un colchón adecuado.
- Carga máxima uniformemente distribuida por plaza de asiento: 110 kg. No aplicar cargas puntuales en reposabrazos, reposacabezas ni bordes del arcón.

3. Transporte, desembalaje y montaje

1. Transportar el mueble sujetándolo solo por el bastidor — nunca por los cojines, reposabrazos, reposacabezas o el tejido. No arrastrarlo por el suelo; levantarlo.
2. Abrir el embalaje con cuidado, sin deslizar la cuchilla sobre el tapizado. Retirar de inmediato las láminas de embalaje fuera del alcance de los niños — riesgo de asfixia.
3. Comprobar que todas las piezas están completas antes del montaje. Montar entre dos personas, sobre una superficie limpia y blanda, siguiendo las instrucciones de montaje del modelo.
4. Apretar los tornillos firmemente, sin fuerza excesiva. Tras las primeras 2–4 semanas y luego cada 6 meses aproximadamente, revisar y reapretar las uniones y las patas.
5. Colocar el mueble sobre un suelo plano y estable, sobre todas sus patas, a al menos 1 m de fuentes de calor y, en lo posible, fuera de la exposición solar directa prolongada.

ADVERTENCIA: No utilizar un mueble montado de forma incompleta, con uniones flojas o con elementos portantes dañados. Comunicar al vendedor los daños de transporte antes del montaje.

Como consecuencia del embalaje y el transporte, pueden aparecer en la tapicería marcas de presión, arrugas y compresión temporales de la espuma y las fibras, incluidas las huellas dejadas por la película de embalaje. Tras desembalar, deje que el mueble se expanda y palmee y modele con la mano las espumas y los cojines para devolverles su forma original. Estas marcas desaparecen tras el modelado y en los primeros días de uso; el mueble recupera todo su confort y su forma una vez asentado (véase el punto 4).

4. Primeros días de uso

- Un mueble nuevo puede desprender un olor neutro de los materiales que desaparece en unos días o dos semanas; ventilar la habitación con regularidad.

- En las primeras semanas las espumas se asientan de forma natural — el mueble se vuelve algo más blando y pueden aparecer ligeras arrugas de uso en el tejido. Es normal, no es un defecto.
- Usar alternativamente toda la superficie del asiento; voltear, sacudir y dar forma con regularidad a los cojines sueltos.

5. Normas de uso correcto

- No ponerse de pie sobre asientos, reposabrazos, respaldos y reposacabezas, no saltar sobre el mueble, no sentarse en los reposabrazos ni en los respaldos.
- No sentarse bruscamente — las cargas dinámicas pueden dañar los muelles, las cinchas y el bastidor.
- Proteger el tapizado de objetos afilados y ásperos (remaches, cremalleras, garras de mascotas) y de objetos calientes.
- Mantener las llamas abiertas (velas, cigarrillos) lejos del mueble — los materiales de tapicería pueden inflamarse.
- Evitar el contacto prolongado del tejido con la humedad, textiles que destiñen (p. ej. vaqueros nuevos), cosméticos y productos químicos.
- Ajustar los reposacabezas y reposabrazos regulables manualmente con suavidad, solo dentro del rango del mecanismo; no apoyarse con todo el peso sobre un reposacabezas elevado.

6. Funciones adicionales — manejo

6.1. Función de cama (mecanismo desplegable)

1. Antes de desplegar, retirar los objetos del asiento y asegurarse de que no haya personas (especialmente niños) ni animales en la zona de despliegue.
2. Manejar el mecanismo con ambas manos, solo por las asas previstas, con un movimiento suave, sin tirones.
3. Utilizar únicamente la superficie de descanso totalmente desplegada y apoyada de forma estable.
4. Plegar en orden inverso, vigilando que el mecanismo no atrape la ropa de cama, el tejido ni las manos.

ADVERTENCIA: El mecanismo contiene muelles y bisagras — riesgo de atrapamiento de los dedos. Los niños no deben manejar el mecanismo ni jugar con él.

6.2. Arcón para ropa de cama

- El arcón está destinado únicamente a guardar textiles secos. No guardar objetos pesados, afilados, húmedos ni inflamables. Carga máxima: 5 kg, salvo que las instrucciones de montaje del modelo indiquen lo contrario.
- Abrir la tapa hasta su apoyo o bloqueo completo y comprobar su estabilidad antes de introducir las manos.

ADVERTENCIA: No permitir que los niños jueguen con el arcón ni se metan dentro — riesgo de atrapamiento y encierro. Cerrar la tapa después de usarla.

6.3. Camas tapizadas, camas boxspring y colchones

- Utilizar solo un colchón cuyas dimensiones coincidan con el bastidor. Girar el colchón (y el topper) con regularidad según las recomendaciones de su fabricante.
- Abrir y cerrar el somier elevable con ambas manos por las asas previstas; no cargar el somier elevado ni dejarlo abierto sin vigilancia.
- No sentarse en el cabecero ni apoyarse en él con fuerza excesiva — es un elemento de confort, no portante.
- Garantizar la circulación de aire bajo la cama; ventilar periódicamente el arcón y el colchón para evitar la humedad.

7. Cuidado y limpieza

Eliminar la suciedad de inmediato. Probar primero cada producto de limpieza en una zona oculta del tapizado. No empapar el tapizado; secar las zonas limpiadas a temperatura ambiente. No usar lejía, disolventes, gasolina, amoníaco ni cepillos duros. En caso de discrepancia, prevalece la ficha del tejido suministrada con el producto.

Tipo de tapizado	Cuidado habitual	Eliminación de manchas

Tejido plano	Aspirar semanalmente con cepillo suave a baja potencia; sacudir y dar forma a los cojines periódicamente.	Absorber las manchas frescas (sin frotar) con un paño blanco; limpiar con agua tibia y jabón suave, desde el borde de la mancha hacia el centro.
Terciopelo / microfibra	Aspirar en el sentido del pelo; tras la limpieza húmeda, cepillar el pelo con un cepillo suave.	Secar con papel absorbente, limpiar con un paño ligeramente húmedo y detergente suave; eliminar los sombreados del pelo cepillando.
Tejido bouclé / de rizo	Aspirar solo con boquilla lisa, sin cepillo giratorio; proteger de enganchones con objetos afilados.	Aplicar toques con un paño húmedo y solución jabonosa; recortar con tijeras un rizo tirado, no arrancarlo.
Tejidos easy clean / hidrófobos	Como los tejidos planos; el recubrimiento facilita la limpieza, pero reaccionar rápido a la suciedad.	La mayoría de las manchas se eliminan con agua y jabón suave; no usar disolventes que destruyen el recubrimiento.
Polipiel / tejidos recubiertos	Pasar un paño ligeramente húmedo y secar; aplicar un producto de cuidado 2–3 veces al año; proteger del sol y del calor.	Limpiar con agua y jabón suave o un producto específico; no usar alcohol, acetona, disolventes ni abrasivos.

Limpiar los elementos de madera y metal (patas, asas) con un paño suave seco o ligeramente húmedo; no usar abrasivos. Proteger el suelo con fieltros.

8. Seguridad de uso

ADVERTENCIA: No dejar a niños pequeños sin vigilancia sobre el mueble ni cerca de él durante el despliegue de la función de cama o la apertura del arcón. El mueble no es un juguete ni un equipo para trepar.

- No trepar por respaldos y reposabrazos; no cargar el mueble por un solo lado; no bloquear con el mueble las vías de evacuación.
- Mantener una distancia segura respecto a llamas abiertas, aparatos de calefacción y objetos incandescentes.
- Guardar las piezas pequeñas de montaje (tornillos, tapones) fuera del alcance de los niños — riesgo de asfixia.
- Retirar del uso el mueble con estructura, mecanismo o fijaciones dañados hasta su reparación; usar solo piezas originales.
- Las personas con movilidad reducida deben usar las funciones móviles con ayuda de otra persona.

9. Características naturales del producto que no constituyen defecto

- Diferencias de tono de los tejidos respecto a las fotografías y entre lotes de producción.
- Sombreado y cambio de dirección del pelo de los terciopelos por el uso — reversibles mediante cepillado.
- Pilling (formación de bolitas) de los tejidos en el período inicial — eliminable con un quitapelusas. El pilling es un fenómeno natural derivado del uso y no indica por sí mismo una menor durabilidad del tejido.
- Variación de la firmeza de las espumas de hasta un 10–15 % aprox. y arrugas de uso en el tejido.
- Desviaciones dimensionales de hasta ±3%, pero no más de ±5 cm, derivadas del carácter artesanal del trabajo de tapicería.
- Ligeros ruidos de funcionamiento de muelles y mecanismos.

10. Reclamaciones y derechos del consumidor

El vendedor responde ante el consumidor de la falta de conformidad del bien con el contrato según la normativa nacional que transpone la Directiva (UE) 2019/771 — por regla general durante al menos 2 años desde la entrega. La eventual garantía comercial del fabricante no excluye ni limita los derechos legales del consumidor.

- Comunicar la reclamación al vendedor sin demora, indicando el modelo y el número de lote de la etiqueta y adjuntando el justificante de compra y, si es posible, fotografías.
- La responsabilidad no cubre los daños derivados de un uso contrario a estas instrucciones, el desgaste normal, las modificaciones y reparaciones no autorizadas ni las características descritas en el punto 9.
- En los contratos a distancia, el consumidor dispone de 14 días para desistir sin indicar el motivo (no se aplica a productos fabricados según especificaciones individuales); el vendedor puede conceder un plazo mayor.

11. Almacenamiento y eliminación

- Para un almacenamiento prolongado o una mudanza, desmontar el mueble según las instrucciones de montaje, protegerlo de rozaduras y guardarlo en un local seco y ventilado.
- Entregar el mueble usado en un punto de recogida de residuos voluminosos; separar los embalajes según las normas locales.

IT · Italiano

ISTRUZIONI PER L'USO, LA CURA E LA SICUREZZA

Mobili imbottiti: divani, sofà, divani angolari, poltrone, chaise longue, pouf, letti imbottiti e letti boxspring

Le presenti istruzioni non riguardano i mobili con funzioni elettriche — tali mobili dispongono di istruzioni separate.

IMPORTANTE: Leggere integralmente le presenti istruzioni prima di utilizzare il mobile. Conservarle per tutto il periodo di utilizzo e consegnarle a ogni utilizzatore successivo. La mancata osservanza può danneggiare il mobile, far decadere eventuali diritti di garanzia e compromettere la sicurezza degli utilizzatori.

1. Identificazione del prodotto e del produttore

Produttore: ELTAP Spółka z ograniczoną odpowiedzialnością Sp.k., 63-604 Baranów, Polonia | NIP (TIN): 6192050823 | tel. +48 600 700 400 | e-mail: office@eltap.com | www.eltap.pl

Sull'etichetta del prodotto sono indicati: il nome del prodotto, i dati del produttore e il numero d'ordine (che consente di associare il prodotto al suo lotto di produzione). L'etichetta si trova di solito all'interno del contenitore, o sul lato inferiore del mobile nei modelli senza contenitore. Conservare questi dati insieme alla prova d'acquisto: sono necessari per i reclami e per ordinare i ricambi.

Il prodotto è conforme al regolamento (UE) 2023/988 sulla sicurezza generale dei prodotti (GPSR). Destinato all'uso in ambienti residenziali interni.

2. Uso previsto

Il mobile è destinato esclusivamente all'uso domestico, in ambienti interni asciutti, a una temperatura da +15 °C a +30 °C e con umidità relativa del 40–70%. Serve per sedersi e — nei modelli con funzione letto e nei letti — anche per sdraiarsi.

- Non destinato all'uso esterno, in ambienti umidi né all'uso intensivo contract (alberghi, ristorazione), salvo espressa autorizzazione del produttore.
- La funzione letto di divani e divani angolari è prevista per un uso occasionale, salvo diversa indicazione nella scheda prodotto. Per il sonno quotidiano si raccomandano letti con materasso adeguato.
- Carico massimo uniformemente distribuito per posto a sedere: 110 kg. Non applicare carichi puntuali su braccioli, poggiatesta e bordi del contenitore.

3. Trasporto, disimballaggio e montaggio

1. Trasportare il mobile afferrandolo solo per il telaio — mai per cuscini, braccioli, poggiatesta o tessuto. Non trascinarlo sul pavimento; sollevarlo.
2. Aprire l'imballaggio con cautela, senza far scorrere la lama sul rivestimento. Smaltire subito le pellicole di imballaggio fuori dalla portata dei bambini — rischio di soffocamento.
3. Verificare la completezza dei componenti prima del montaggio. Montare in due persone, su una superficie pulita e morbida, seguendo le istruzioni di montaggio del modello.
4. Serrare le viti saldamente, senza forza eccessiva. Dopo le prime 2–4 settimane e poi circa ogni 6 mesi, controllare e riserrare i collegamenti e i piedini.
5. Posizionare il mobile su un pavimento piano e stabile, su tutti i piedini, ad almeno 1 m dalle fonti di calore e, se possibile, lontano dall'esposizione solare diretta prolungata.

AVVERTENZA: Non utilizzare un mobile montato in modo incompleto, con collegamenti allentati o elementi portanti danneggiati. Segnalare i danni da trasporto al venditore prima del montaggio.

A causa dell'imballaggio e del trasporto, sul rivestimento possono comparire impronte, pieghe e compressioni temporanee della schiuma e delle fibre, comprese le tracce lasciate dalla pellicola d'imballaggio. Dopo il disimballaggio, lasciate espandere il mobile e picchiettate e modellate a mano le schiume e i cuscini per ripristinarne la forma originale. Queste tracce scompaiono dopo la modellatura e nei primi giorni di utilizzo; il mobile recupera pieno comfort e forma dopo l'assestamento (vedi punto 4).

4. Primi giorni di utilizzo

- Un mobile nuovo può emanare un odore neutro dei materiali che scompare entro alcuni giorni o due settimane; arieggiare regolarmente l'ambiente.

- Nelle prime settimane le schiume si assestano naturalmente — il mobile diventa leggermente più morbido e sul tessuto possono comparire lievi pieghe d'uso. È normale, non è un difetto.
- Utilizzare alternativamente tutta la superficie della seduta; girare, sprimacciare e rimodellare regolarmente i cuscini sfoderabili.

5. Regole per un uso corretto

- Non salire in piedi su sedute, braccioli, schienali e poggiatesta, non saltare sul mobile, non sedersi su braccioli e schienali.
- Non sedersi bruscamente — i carichi dinamici possono danneggiare molle, cinghie e telaio.
- Proteggere il rivestimento da oggetti appuntiti e ruvidi (rivetti, cerniere, artigli di animali) e da oggetti caldi.
- Tenere fiamme libere (candele, sigarette) lontano dal mobile — i materiali di imbottitura possono incendiarsi.
- Evitare il contatto prolungato del tessuto con umidità, tessili che rilasciano colore (es. jeans nuovi), cosmetici e prodotti chimici.
- Regolare poggiatesta e braccioli regolabili manualmente con movimento fluido, solo entro la corsa del meccanismo; non appoggiarsi con tutto il peso a un poggiatesta sollevato.

6. Funzioni aggiuntive — utilizzo

6.1. Funzione letto (meccanismo estraibile)

1. Prima di aprire, rimuovere gli oggetti dalla seduta e assicurarsi che nell'area di apertura non vi siano persone (soprattutto bambini) né animali.
2. Azionare il meccanismo con entrambe le mani, solo tramite le maniglie previste, con movimento fluido, senza strattoni.
3. Utilizzare solo la superficie letto completamente aperta e stabilmente appoggiata.
4. Richiudere in ordine inverso, facendo attenzione che il meccanismo non intrappoli biancheria, tessuto o mani.

AVVERTENZA: Il meccanismo contiene molle e cerniere — rischio di intrappolamento delle dita. I bambini non devono azionare il meccanismo né giocarci.

6.2. Contenitore per la biancheria

- Il contenitore è destinato solo a tessili asciutti. Non conservare oggetti pesanti, appuntiti, umidi o infiammabili. Carico massimo: 5 kg, salvo diversa indicazione nelle istruzioni di montaggio del modello.
- Aprire il coperchio fino al completo appoggio o blocco e verificarne la stabilità prima di introdurre le mani.

AVVERTENZA: Non permettere ai bambini di giocare con il contenitore né di entrarvi — rischio di schiacciamento e intrappolamento. Richiudere il coperchio dopo l'uso.

6.3. Letti imbottiti, letti boxspring e materassi

- Utilizzare solo un materasso con dimensioni corrispondenti al telaio. Ruotare regolarmente il materasso (e il topper) secondo le raccomandazioni del suo produttore.
- Aprire e chiudere la rete sollevabile con entrambe le mani tramite le maniglie previste; non caricare la rete sollevata e non lasciarla aperta incustodita.
- Non sedersi sulla testiera né appoggiarvisi con forza eccessiva — è un elemento di comfort, non portante.
- Garantire la circolazione dell'aria sotto il letto; arieggiare periodicamente contenitore e materasso per prevenire l'umidità.

7. Cura e pulizia

Rimuovere subito lo sporco. Testare prima ogni detergente su una zona nascosta del rivestimento. Non inzuppare il rivestimento; asciugare le zone pulite a temperatura ambiente. Non usare candeggina, solventi, benzina, ammoniaca né spazzole dure. In caso di discrepanze prevale la scheda tessuto fornita con il prodotto.

Tipo di rivestimento	Cura ordinaria	Rimozione delle macchie

Tessuto piatto	Aspirare ogni settimana con spazzola morbida a bassa potenza; sprimacciare e rimodellare periodicamente i cuscini.	Tamponare le macchie fresche (non strofinare) con un panno bianco; pulire con acqua tiepida e sapone delicato, dal bordo della macchia verso il centro.
Velluto / microfibra	Aspirare nel senso del pelo; dopo la pulizia a umido spazzolare il pelo con una spazzola morbida.	Asciugare con carta assorbente, pulire con un panno leggermente umido e detergente delicato; eliminare le ombreggiature del pelo spazzolando.
Tessuto bouclé / ad anelli	Aspirare solo con bocchetta liscia, senza spazzola rotante; proteggere dagli strappi causati da oggetti appuntiti.	Tamponare con un panno umido e soluzione saponata; tagliare con le forbici un anello tirato, non strapparlo.
Tessuti easy clean / idrorepellenti	Come i tessuti piatti; il trattamento facilita la pulizia, ma intervenire rapidamente sullo sporco.	La maggior parte delle macchie si rimuove con acqua e sapone delicato; non usare solventi che danneggiano il trattamento.
Ecopelle / tessuti spalmati	Passare un panno leggermente umido e asciugare; applicare un prodotto per la cura 2–3 volte l'anno; proteggere da sole e calore.	Pulire con acqua e sapone delicato o con un prodotto dedicato; non usare alcol, acetone, solventi o abrasivi.

Pulire gli elementi in legno e metallo (piedini, maniglie) con un panno morbido asciutto o leggermente umido; non usare abrasivi. Proteggere il pavimento con feltrini.

8. Sicurezza d'uso

AVVERTENZA: Non lasciare bambini piccoli incustoditi sul mobile o nelle vicinanze durante l'apertura della funzione letto o del contenitore. Il mobile non è un giocattolo né un attrezzo per arrampicarsi.

- Non arrampicarsi su schienali e braccioli; non caricare il mobile su un solo lato; non bloccare le vie di fuga con il mobile.
- Mantenere una distanza di sicurezza da fiamme libere, apparecchi di riscaldamento e oggetti incandescenti.
- Conservare i piccoli elementi di montaggio (viti, tappi) fuori dalla portata dei bambini — rischio di soffocamento.
- Mettere fuori uso il mobile con struttura, meccanismo o fissaggi danneggiati fino alla riparazione; utilizzare solo ricambi originali.
- Le persone con mobilità ridotta dovrebbero utilizzare le funzioni mobili con l'aiuto di un'altra persona.

9. Caratteristiche naturali del prodotto che non costituiscono difetto

- Differenze di tonalità dei tessuti rispetto alle foto e tra lotti di produzione.
- Ombreggiature e cambiamento di direzione del pelo dei velluti dovuti all'uso — reversibili con la spazzolatura.
- Pilling dei tessuti nel periodo iniziale — eliminabile con un levapelucchi. Il pilling è un fenomeno naturale legato all'uso e non indica di per sé una minore durabilità del tessuto.
- Variazione della rigidità delle schiume fino a circa il 10–15% e pieghe d'uso del tessuto.
- Scostamenti dimensionali fino a ±3%, ma non oltre ±5 cm, dovuti alla lavorazione artigianale della tappezzeria.
- Lievi rumori di funzionamento di molle e meccanismi.

10. Reclami e diritti dei consumatori

Il venditore risponde nei confronti del consumatore del difetto di conformità del bene al contratto secondo le norme nazionali di recepimento della direttiva (UE) 2019/771 — di regola per almeno 2 anni dalla consegna. L'eventuale garanzia convenzionale del produttore non esclude né limita i diritti legali del consumatore.

- Segnalare il reclamo al venditore senza indugio, indicando modello e numero di lotto riportati sull'etichetta e allegando la prova d'acquisto e, se possibile, fotografie.
- La responsabilità non copre i danni derivanti da un uso non conforme alle istruzioni, dalla normale usura, da modifiche e riparazioni non autorizzate né dalle caratteristiche descritte al punto 9.
- Per i contratti a distanza il consumatore dispone di 14 giorni per recedere senza indicarne il motivo (non si applica ai prodotti realizzati su specifiche individuali); il venditore può concedere un termine più lungo.

11. Conservazione e smaltimento

- Per una conservazione prolungata o un trasloco, smontare il mobile secondo le istruzioni di montaggio, proteggerlo dagli sfregamenti e conservarlo in un locale asciutto e ventilato.
- Consegnare il mobile usato a un punto di raccolta dei rifiuti ingombranti; differenziare gli imballaggi secondo le regole locali.

PT · Português

INSTRUÇÕES DE UTILIZAÇÃO, CUIDADO E SEGURANÇA

Mobiliário estofado: sofás, canapés, sofás de canto, poltronas, chaise longues, pufes, camas estofadas e camas boxspring

As presentes instruções não se aplicam a móveis com funções elétricas — esses móveis dispõem de instruções separadas.

IMPORTANTE: Leia integralmente estas instruções antes de utilizar o móvel. Conserve-as durante todo o período de utilização e entregue-as a qualquer utilizador posterior. O incumprimento das indicações pode danificar o móvel, anular eventuais direitos de garantia e pôr em risco a segurança dos utilizadores.

1. Identificação do produto e do fabricante

Fabricante: ELTAP Spółka z ograniczoną odpowiedzialnością Sp.k., 63-604 Baranów, Polónia | NIP (TIN): 6192050823 | tel. +48 600 700 400 | e-mail: office@eltap.com | www.eltap.pl

Na etiqueta do produto constam: o nome do produto, os dados do fabricante e o número de encomenda (que permite associar o produto ao respetivo lote de produção). A etiqueta encontra-se normalmente no interior da arrumação, ou na parte inferior do móvel nos modelos sem arrumação. Conserve estes dados juntamente com o comprovativo de compra — são necessários para reclamações e para encomendar peças.

O produto cumpre o Regulamento (UE) 2023/988 relativo à segurança geral dos produtos (RSGP/GPSR). Destinado à utilização em interiores residenciais.

2. Utilização prevista

O móvel destina-se exclusivamente ao uso doméstico, no interior de divisões secas, a uma temperatura de +15 °C a +30 °C e humidade relativa de 40–70%. Serve para sentar e — nos modelos com função de cama e nas camas — também para deitar.

- Não se destina ao uso exterior, a divisões húmidas nem ao uso intensivo em espaços coletivos (hotéis, restauração), salvo autorização expressa do fabricante.
- A função de cama dos sofás e sofás de canto destina-se a um uso ocasional, salvo indicação em contrário na ficha do produto. Para dormir diariamente recomendam-se camas com um colchão adequado.
- Carga máxima uniformemente distribuída por lugar sentado: 110 kg. Não aplicar cargas pontuais nos apoios de braços, apoios de cabeça e bordas da arrumação.

3. Transporte, desembalagem e montagem

1. Transportar o móvel segurando apenas pela estrutura — nunca pelas almofadas, apoios de braços, apoios de cabeça ou tecido. Não o arrastar pelo chão; levantá-lo.
2. Abrir a embalagem com cuidado, sem deslizar a lâmina sobre o estofo. Eliminar de imediato as películas de embalagem fora do alcance das crianças — risco de asfixia.
3. Verificar se todas as peças estão completas antes da montagem. Montar com duas pessoas, sobre uma superfície limpa e macia, seguindo as instruções de montagem do modelo.
4. Apertar as ligações roscadas firmemente, sem força excessiva. Após as primeiras 2–4 semanas e depois aproximadamente a cada 6 meses, verificar e reapertar as ligações e os pés.
5. Colocar o móvel sobre um piso plano e estável, sobre todos os pés, a pelo menos 1 m de fontes de calor e, se possível, fora da exposição solar direta prolongada.

AVISO: Não utilizar um móvel montado de forma incompleta, com ligações soltas ou elementos estruturais danificados. Comunicar os danos de transporte ao vendedor antes da montagem.

Em resultado do embalamento e do transporte, podem surgir no estofo marcas de pressão, vincos e compressão temporários da espuma e das fibras, incluindo marcas deixadas pela película de embalagem. Após desembalar, deixe o móvel expandir e bata e molde à mão as espumas e as almofadas para repor a sua forma original. Estas marcas desaparecem após a moldagem e nos primeiros dias de utilização; o móvel recupera todo o conforto e a forma após o assentamento (ver ponto 4).

4. Primeiros dias de utilização

- Um móvel novo pode libertar um odor neutro dos materiais, que desaparece em alguns dias a duas semanas; arejar o espaço regularmente.

- Nas primeiras semanas as espumas assentam naturalmente — o móvel torna-se ligeiramente mais macio e podem surgir leves vincos de uso no tecido. É normal, não é um defeito.
- Utilizar alternadamente toda a superfície do assento; virar, sacudir e moldar regularmente as almofadas soltas.

5. Regras de utilização correta

- Não subir para cima de assentos, apoios de braços, encostos e apoios de cabeça, não saltar sobre o móvel, não se sentar nos apoios de braços nem nos encostos.
- Não se sentar bruscamente — as cargas dinâmicas podem danificar as molas, as cintas e a estrutura.
- Proteger o estofo de objetos afiados e ásperos (rebites, fechos, garras de animais) e de objetos quentes.
- Manter chamas abertas (velas, cigarros) afastadas do móvel — os materiais de estofamento podem inflamar-se.
- Evitar o contacto prolongado do tecido com humidade, têxteis que larguem cor (p. ex. calças de ganga novas), cosméticos e produtos químicos.
- Regular os apoios de cabeça e de braços ajustáveis manualmente com suavidade, apenas dentro do curso do mecanismo; não se apoiar com todo o peso num apoio de cabeça levantado.

6. Funções adicionais — utilização

6.1. Função de cama (mecanismo desdobrável)

1. Antes de desdobrar, retirar os objetos do assento e certificar-se de que não há pessoas (sobretudo crianças) nem animais na zona de abertura.
2. Acionar o mecanismo com as duas mãos, apenas pelas pegas previstas, com um movimento suave, sem puxões.
3. Utilizar apenas a superfície de dormir totalmente desdobrada e apoiada de forma estável.
4. Dobrar pela ordem inversa, garantindo que o mecanismo não prende a roupa de cama, o tecido nem as mãos.

AVISO: O mecanismo contém molas e dobradiças — risco de entalamento dos dedos. As crianças não devem acionar o mecanismo nem brincar com ele.

6.2. Arrumação para roupa de cama

- A arrumação destina-se apenas a têxteis secos. Não guardar objetos pesados, afiados, húmidos ou inflamáveis. Carga máxima: 5 kg, salvo indicação em contrário nas instruções de montagem do modelo.
- Abrir a tampa até ao apoio ou bloqueio completo e verificar a sua estabilidade antes de colocar as mãos no interior.

AVISO: Não permitir que as crianças brinquem com a arrumação nem entrem nela — risco de entalamento e aprisionamento. Fechar a tampa após a utilização.

6.3. Camas estofadas, camas boxspring e colchões

- Utilizar apenas um colchão com dimensões correspondentes à estrutura. Rodar o colchão (e o topper) regularmente, segundo as recomendações do respetivo fabricante.
- Abrir e fechar o estrado elevatório com as duas mãos pelas pegas previstas; não carregar o estrado levantado nem o deixar aberto sem vigilância.
- Não se sentar na cabeceira nem se apoiar nela com força excessiva — é um elemento de conforto, não estrutural.
- Garantir a circulação de ar sob a cama; arejar periodicamente a arrumação e o colchão para evitar humidade.

7. Cuidado e limpeza

Remover a sujidade de imediato. Testar primeiro cada produto de limpeza numa zona escondida do estofo. Não encharcar o estofo; secar as zonas limpas à temperatura ambiente. Não usar lixívia, solventes, gasolina, amoníaco nem escovas duras. Em caso de divergência, prevalece a ficha do tecido fornecida com o produto.

Tipo de revestimento	Cuidado corrente	Remoção de nódoas

Tecido plano	Aspirar semanalmente com escova macia a baixa potência; sacudir e moldar as almofadas periodicamente.	Absorver as nódoas frescas (sem esfregar) com um pano branco; limpar com água morna e sabão suave, da borda da nódoa para o centro.
Veludo / microfibra	Aspirar no sentido do pelo; após a limpeza húmida, escovar o pelo com uma escova macia.	Secar com papel absorvente, limpar com um pano ligeiramente húmido e detergente suave; eliminar o sombreado do pelo escovando.
Tecido bouclé / de argolas	Aspirar apenas com bocal liso, sem escova rotativa; proteger de prisões em objetos afiados.	Aplicar toques com um pano húmido e solução de sabão; cortar com tesoura uma argola puxada, não a arrancar.
Tecidos easy clean / hidrófobos	Como os tecidos planos; o revestimento facilita a limpeza, mas reagir rapidamente à sujidade.	A maioria das nódoas sai com água e sabão suave; não usar solventes que destroem o revestimento.
Pele sintética / tecidos revestidos	Passar um pano ligeiramente húmido e secar; aplicar um produto de conservação 2–3 vezes por ano; proteger do sol e do calor.	Limpar com água e sabão suave ou produto específico; não usar álcool, acetona, solventes nem abrasivos.

Limpar os elementos de madeira e metal (pés, pegas) com um pano macio seco ou ligeiramente húmido; não usar abrasivos. Proteger o chão com feltros.

8. Segurança de utilização

AVISO: Não deixar crianças pequenas sem vigilância sobre o móvel ou nas proximidades durante a abertura da função de cama ou da arrumação. O móvel não é um brinquedo nem um equipamento de escalada.

- Não trepar pelos encostos e apoios de braços; não carregar o móvel de um só lado; não bloquear vias de evacuação com o móvel.
- Manter uma distância segura de chamas abertas, aparelhos de aquecimento e objetos incandescentes.
- Guardar as peças pequenas de montagem (parafusos, tampas) fora do alcance das crianças — risco de asfixia.
- Retirar de utilização o móvel com estrutura, mecanismo ou fixações danificados até à reparação; usar apenas peças originais.
- As pessoas com mobilidade reduzida devem utilizar as funções móveis com a ajuda de outra pessoa.

9. Características naturais do produto que não constituem defeito

- Diferenças de tonalidade dos tecidos em relação às fotografias e entre lotes de produção.
- Sombreado e mudança de direção do pelo dos veludos devido ao uso — reversíveis por escovagem.
- Borboto (pilling) dos tecidos no período inicial — removível com uma máquina tira-borbotos. O borboto é um fenómeno natural decorrente do uso e não indica, por si só, uma menor durabilidade do tecido.
- Variação da firmeza das espumas até cerca de 10–15% e vincos de uso no tecido.
- Desvios dimensionais até ±3%, mas não superiores a ±5 cm, decorrentes do caráter artesanal do trabalho de estofador.
- Ligeiros ruídos de funcionamento de molas e mecanismos.

10. Reclamações e direitos do consumidor

O vendedor responde perante o consumidor pela falta de conformidade do bem com o contrato nos termos das normas nacionais que transpõem a Diretiva (UE) 2019/771 — em regra, durante pelo menos 2 anos a contar da entrega. A eventual garantia comercial do fabricante não exclui nem limita os direitos legais do consumidor.

- Comunicar a reclamação ao vendedor sem demora, indicando o modelo e o número de lote da etiqueta e juntando o comprovativo de compra e, se possível, fotografias.

- A responsabilidade não abrange danos resultantes de utilização contrária às instruções, desgaste normal, modificações e reparações não autorizadas, nem as características descritas no ponto 9.
- Nos contratos à distância, o consumidor dispõe de 14 dias para resolver o contrato sem indicar o motivo (não se aplica a produtos fabricados segundo especificações individuais); o vendedor pode conceder um prazo mais longo.

11. Armazenamento e eliminação

- Para armazenamento prolongado ou mudança, desmontar o móvel segundo as instruções de montagem, protegê-lo de fricções e guardá-lo num local seco e ventilado.
- Entregar o móvel usado num ponto de recolha de resíduos volumosos; separar as embalagens segundo as regras locais.

RO · Română

INSTRUCȚIUNI DE UTILIZARE, ÎNTREȚINERE ȘI SIGURANȚĂ

Mobilier tapițat: canapele, sofale, colțare, fotolii, șezlonguri de interior, taburete (puf), paturi tapițate și paturi boxspring

Prezentele instrucțiuni nu se aplică mobilierului cu funcții electrice — acesta dispune de instrucțiuni separate.

IMPORTANT: Citiți integral aceste instrucțiuni înainte de utilizarea mobilierului. Păstrați-le pe toată durata de utilizare și predați-le oricărui utilizator ulterior. Nerespectarea indicațiilor poate duce la deteriorarea mobilierului, la pierderea eventualelor drepturi de garanție și la punerea în pericol a siguranței utilizatorilor.

1. Identificarea produsului și a producătorului

Producător: ELTAP Spółka z ograniczoną odpowiedzialnością Sp.k., 63-604 Baranów, Polonia | NIP (TIN): 6192050823 | tel. +48 600 700 400 | e-mail: office@eltap.com | www.eltap.pl

Pe eticheta produsului sunt indicate: numele produsului, datele producătorului și numărul comenzii (care permite asocierea produsului cu lotul său de producție). Eticheta se află de obicei în interiorul lăzii de depozitare sau pe partea inferioară a mobilierului la modelele fără ladă. Păstrați aceste date împreună cu dovada achiziției — sunt necesare pentru reclamații și la comandarea pieselor.

Produsul respectă Regulamentul (UE) 2023/988 privind siguranța generală a produselor (RSGP/GPSR). Destinat utilizării în interioare rezidențiale.

2. Utilizarea prevăzută

Mobilierul este destinat exclusiv uzului casnic, în încăperi interioare uscate, la o temperatură de +15 °C până la +30 °C și o umiditate relativă de 40–70%. Servește pentru șezut, iar la modelele cu funcție de dormit și la paturi — și pentru întins.

- Nu este destinat utilizării în exterior, în încăperi umede sau utilizării intensive în spații colective (hoteluri, alimentație publică), cu excepția cazului în care producătorul a permis expres acest lucru.
- Funcția de dormit a canapelelor și colțarelor este destinată dormitului ocazional, cu excepția cazului în care fișa produsului prevede altfel. Pentru somnul zilnic se recomandă paturi cu o saltea adecvată.
- Sarcina maximă distribuită uniform pe un loc de șezut: 110 kg. Nu aplicați sarcini punctuale pe cotiere, tetiere sau marginile lăzii de depozitare.

3. Transport, despachetare și montaj

1. Transportați mobilierul ținându-l doar de elementele cadrului — niciodată de perne, cotiere, tetiere sau țesătură. Nu îl târâți pe podea; ridicați-l.
2. Deschideți ambalajul cu grijă, fără a trece lama peste tapițerie. Îndepărtați imediat foliile de ambalaj din raza de acces a copiilor — risc de sufocare.
3. Verificați integralitatea componentelor înainte de montaj. Montați în două persoane, pe o suprafață curată și moale, conform instrucțiunilor de montaj ale modelului.
4. Strângeți îmbinările cu șuruburi ferm, fără forță excesivă. După primele 2–4 săptămâni, apoi aproximativ la fiecare 6 luni, verificați și strângeți îmbinările și picioarele.
5. Așezați mobilierul pe o podea plană și stabilă, pe toate picioarele, la cel puțin 1 m de sursele de căldură și, pe cât posibil, ferit de expunerea directă prelungită la soare.

AVERTISMENT: Nu utilizați mobilier montat incomplet, cu îmbinări slăbite sau cu elemente portante deteriorate. Semnalați vânzătorului daunele de transport înainte de montaj.

Ca urmare a ambalării și a transportului, pe tapițerie pot apărea urme de presiune, cute și comprimări temporare ale spumei și fibrelor, inclusiv urme lăsate de folia de ambalaj. După despachetare, lăsați mobilierul să se destindă și bateți ușor și modelați cu mâna spumele și pernele pentru a le reda forma inițială. Aceste urme dispar după modelare și în primele zile de utilizare; mobilierul își recapătă confortul deplin și forma după așezare (a se vedea punctul 4).

4. Primele zile de utilizare

- Mobilierul nou poate emana un miros neutru al materialelor, care dispare în câteva zile până la două săptămâni; aerisiți regulat încăperea.
- În primele săptămâni spumele se așază natural — mobilierul devine puțin mai moale, iar pe țesătură pot apărea ușoare cute de utilizare. Este normal, nu este un defect.

- Folosiți alternativ întreaga suprafață a șezutului; întoarceți, scuturați și modelați regulat pernele detașabile.

5. Reguli de utilizare corectă

- Nu vă urcați în picioare pe șezuturi, cotiere, spătare și tetiere, nu săriți pe mobilier, nu vă așezați pe cotiere și spătare.
- Nu vă așezați brusc — sarcinile dinamice pot deteriora arcurile, chingile și cadrul.
- Protejați tapițeria de obiecte ascuțite și aspre (nituri, fermoare, gheare de animale) și de obiecte fierbinți.
- Țineți flăcările deschise (lumânări, țigări) departe de mobilier — materialele de tapițerie se pot aprinde.
- Evitați contactul prelungit al țesăturii cu umezeala, cu textile care lasă culoare (de ex. blugi noi), cu cosmetice și substanțe chimice.
- Reglați tetierele și cotierele reglabile manual cu mișcări line, numai în limitele mecanismului; nu vă sprijiniți cu toată greutatea de o tetieră ridicată.

6. Funcții suplimentare — utilizare

6.1. Funcția de dormit (mecanism extensibil)

1. Înainte de extindere, îndepărtați obiectele de pe șezut și asigurați-vă că în zona de extindere nu se află persoane (în special copii) sau animale.
2. Acționați mecanismul cu ambele mâini, numai de mânerele prevăzute, cu mișcare lină, fără smucituri.
3. Folosiți numai suprafața de dormit complet extinsă și sprijinită stabil.
4. Pliați în ordine inversă, având grijă ca mecanismul să nu prindă lenjeria, țesătura sau mâinile.

AVERTISMENT: Mecanismul conține arcuri și balamale — risc de prindere a degetelor. Copiii nu au voie să acționeze mecanismul și nici să se joace cu el.

6.2. Lada de depozitare pentru lenjerie

- Lada este destinată numai textilelor uscate. Nu depozitați obiecte grele, ascuțite, umede sau inflamabile. Sarcina maximă: 5 kg, cu excepția cazului în care instrucțiunile de montaj ale modelului prevăd altfel.
- Deschideți capacul până la sprijinirea sau blocarea completă și verificați stabilitatea acestuia înainte de a introduce mâinile.

AVERTISMENT: Nu permiteți copiilor să se joace cu lada sau să intre în ea — risc de prindere și de blocare în interior. Închideți capacul după utilizare.

6.3. Paturi tapițate, paturi boxspring și saltele

- Folosiți numai o saltea cu dimensiuni corespunzătoare cadrului. Rotiți regulat salteaua (și topperul) conform recomandărilor producătorului acesteia.
- Deschideți și închideți somiera rabatabilă cu ambele mâini, de mânerele prevăzute; nu încărcați somiera ridicată și nu o lăsați deschisă nesupravegheată.
- Nu vă așezați pe tăblie și nu vă sprijiniți de ea cu forță excesivă — este un element de confort, nu portant.
- Asigurați circulația aerului sub pat; aerisiți periodic lada și salteaua pentru a preveni umezeala.

7. Întreținere și curățare

Îndepărtați murdăria imediat. Testați mai întâi fiecare produs de curățare pe o zonă ascunsă a tapițeriei. Nu îmbibați tapițeria; uscați zonele curățate la temperatura camerei. Nu folosiți înălbitori, solvenți, benzină, amoniac sau perii dure. În caz de neconcordanțe, prevalează fișa țesăturii livrată cu produsul.

Tipul tapițeriei	Întreținere curentă	Îndepărtarea petelor
Țesătură plată	Aspirați săptămânal cu o perie moale la putere mică; scuturați și modelați periodic pernele.	Tamponați petele proaspete (nu frecați) cu o lavetă albă; curățați cu apă călduță și săpun delicat, de la marginea petei spre centru.

Velur / microfibră	Aspirați în direcția pluşului; după curățarea umedă, periați pluşul cu o perie moale.	Uscați cu prosop de hârtie, curățați cu o lavetă ușor umedă și detergent delicat; eliminați umbrirea pluşului prin periere.
Țesătură bouclé / cu bucle	Aspirați numai cu duză netedă, fără perie rotativă; protejați de agățarea în obiecte ascuțite.	Tamponați cu o lavetă umedă și soluție de săpun; tăiați cu foarfeca o buclă trasă, nu o smulgeți.
Țesături easy clean / hidrofobe	Ca țesăturile plate; stratul de protecție ușurează curățarea, dar reacționați rapid la murdărie.	Majoritatea petelor se îndepărtează cu apă și săpun delicat; nu folosiți solvenți care distrug stratul de protecție.
Piele ecologică / țesături acoperite	Ștergeți cu o lavetă ușor umedă și uscați; aplicați un produs de întreținere de 2–3 ori pe an; protejați de soare și căldură.	Curățați cu apă și săpun delicat sau cu un produs dedicat; nu folosiți alcool, acetonă, solvenți sau abrazivi.

Ștergeți elementele din lemn și metal (picioare, mânere) cu o lavetă moale uscată sau ușor umedă; nu folosiți abrazivi. Protejați podeaua cu protecții din pâslă.

8. Siguranța utilizării

AVERTISMENT: Nu lăsați copiii mici nesupravegheați pe mobilier sau în apropiere în timpul extinderii funcției de dormit și al deschiderii lăzii. Mobilierul nu este o jucărie și nici un echipament de cățărat.

- Nu vă cățărați pe spătare și cotiere; nu încărcați mobilierul pe o singură parte; nu blocați căile de evacuare cu mobilierul.
- Păstrați o distanță sigură față de flăcările deschise, aparatele de încălzire și obiectele incandescente.
- Păstrați elementele mici de montaj (șuruburi, capace) în afara razei de acces a copiilor — risc de înecare.
- Scoateți din uz mobilierul cu structura, mecanismul sau fixările deteriorate până la reparare; folosiți numai piese originale.
- Persoanele cu mobilitate redusă ar trebui să folosească funcțiile mobile cu ajutorul unei alte persoane.

9. Caracteristici naturale ale produsului care nu constituie defecte

- Diferențe de nuanță ale țesăturilor față de fotografii și între loturile de producție.
- Umbrirea și schimbarea direcției pluşului la velururi din cauza utilizării — reversibile prin periere.
- Pilling (scămoșare) al țesăturilor în perioada inițială — eliminabil cu un aparat de îndepărtat scame. Scămoșarea (pilling) este un fenomen natural de utilizare și nu indică în sine o durabilitate redusă a țesăturii.
- Modificarea fermității spumelor cu până la cca. 10–15% și cute de utilizare ale țesăturii.
- Abateri dimensionale de până la ±3%, dar nu mai mult de ±5 cm, rezultate din caracterul manual al lucrărilor de tapițerie.
- Zgomote ușoare de funcționare ale arcurilor și mecanismelor.

10. Reclamații și drepturile consumatorilor

Vânzătorul răspunde față de consumator pentru neconformitatea bunului cu contractul potrivit normelor naționale de transpunere a Directivei (UE) 2019/771 — de regulă timp de cel puțin 2 ani de la livrare. Eventuala garanție comercială a producătorului nu exclude și nu limitează drepturile legale ale consumatorului.

- Semnalați reclamația vânzătorului fără întârziere, indicând modelul și numărul lotului de pe etichetă și anexând dovada achiziției și, dacă este posibil, fotografii.
- Răspunderea nu acoperă daunele rezultate din utilizarea contrară instrucțiunilor, uzura normală, modificările și reparațiile neautorizate și nici caracteristicile descrise la punctul 9.
- La contractele la distanță, consumatorul dispune de 14 zile pentru a se retrage fără a indica motivul (nu se aplică produselor realizate după specificații individuale); vânzătorul poate acorda un termen mai lung.

11. Depozitare și eliminare

- Pentru depozitare îndelungată sau mutare, demontați mobilierul conform instrucțiunilor de montaj, protejați-l de frecare și depozitați-l într-o încăpere uscată și ventilată.
- Predați mobilierul uzat la un punct de colectare a deșeurilor voluminoase; sortați ambalajele conform regulilor locale.

NL · Nederlands

GEBRUIKS-, ONDERHOUDS- EN VEILIGHEIDSINSTRUCTIES

Gestoffeerde meubelen: banken, sofa's, hoekbanken, fauteuils, chaises longues, poefen, gestoffeerde bedden en boxsprings

Deze instructies gelden niet voor meubelen met elektrische functies — daarvoor bestaat een aparte handleiding.

BELANGRIJK: Lees deze instructies volledig voordat u het meubel gebruikt. Bewaar ze gedurende de hele gebruiksperiode en geef ze door aan elke volgende gebruiker. Het niet opvolgen van de aanwijzingen kan leiden tot schade aan het meubel, verlies van eventuele garantierechten en gevaar voor de veiligheid van de gebruikers.

1. Identificatie van product en fabrikant

Fabrikant: ELTAP Spółka z ograniczoną odpowiedzialnością Sp.k., 63-604 Baranów, Polen | NIP (TIN): 6192050823 | tel. +48 600 700 400 | e-mail: office@eltap.com | www.eltap.pl

Op het productetiket staan: de productnaam, de gegevens van de fabrikant en het bestelnummer (waarmee het product aan zijn productiepartij kan worden gekoppeld). Het etiket bevindt zich meestal in de opbergruimte, of aan de onderzijde van het meubel bij modellen zonder opbergruimte. Bewaar deze gegevens samen met het aankoopbewijs — ze zijn nodig bij klachten en bij het bestellen van onderdelen.

Het product voldoet aan Verordening (EU) 2023/988 inzake algemene productveiligheid (GPSR). Bestemd voor gebruik in woonruimten binnenshuis.

2. Beoogd gebruik

Het meubel is uitsluitend bestemd voor huishoudelijk gebruik, binnenshuis in droge ruimten, bij +15 °C tot +30 °C en 40–70% relatieve luchtvochtigheid. Het dient om op te zitten en — bij modellen met slaapfunctie en bij bedden — ook om op te liggen.

- Niet bestemd voor buitengebruik, vochtige ruimten of intensief projectgebruik (hotels, horeca), tenzij de fabrikant dit uitdrukkelijk heeft toegestaan.
- De slaapfunctie van banken en hoekbanken is bedoeld voor incidenteel slapen, tenzij het productblad anders vermeldt. Voor dagelijks slapen worden bedden met een geschikt matras aanbevolen.
- Maximale gelijkmatig verdeelde belasting per zitplaats: 110 kg. Geen puntbelasting uitoefenen op armleuningen, hoofdsteunen of de randen van de opbergruimte.

3. Transport, uitpakken en montage

1. Draag het meubel alleen aan het frame — nooit aan kussens, armleuningen, hoofdsteunen of de stof. Niet over de vloer schuiven; optillen.
2. Open de verpakking voorzichtig zonder met een mes over de bekleding te gaan. Verwijder verpakkingsfolie direct buiten het bereik van kinderen — verstikkingsgevaar.
3. Controleer vóór de montage of alle onderdelen compleet zijn. Monteer met twee personen, op een schone, zachte ondergrond, volgens de montagehandleiding van het model.
4. Draai schroefverbindingen stevig maar zonder overmatige kracht aan. Controleer en draai verbindingen en poten na de eerste 2–4 weken en daarna ongeveer elke 6 maanden aan.
5. Plaats het meubel op een vlakke, stabiele vloer, op alle poten, op minstens 1 m van warmtebronnen en zo mogelijk buiten langdurig direct zonlicht.

WAARSCHUWING: Gebruik geen onvolledig gemonteerd meubel met losse verbindingen of beschadigde dragende delen. Meld transportschade vóór de montage aan de verkoper.

Door het verpakken en transport kunnen op de bekleding tijdelijke drukplekken, vouwen en samendrukking van het schuim en de vezels ontstaan, waaronder afdrukken van de verpakkingsfolie. Laat de meubel na het uitpakken uitzetten en klop en vorm de schuimvullingen en kussens voorzichtig met de hand om hun oorspronkelijke vorm te herstellen. Deze sporen verdwijnen na het vormen en binnen de eerste dagen van gebruik; de meubel krijgt zijn volledige comfort en vorm terug nadat de schuimvulling zich heeft gezet (zie punt 4).

4. Eerste dagen van gebruik

- Een nieuw meubel kan een neutrale materiaalgeur afgeven die binnen enkele dagen tot twee weken verdwijnt; ventileer de ruimte regelmatig.

- In de eerste weken zet het schuim zich op natuurlijke wijze — het meubel wordt iets zachter en in de stof kunnen lichte gebruiksplooien ontstaan. Dit is normaal, geen gebrek.
- Gebruik het hele zitoppervlak afwisselend; keer, klop en vorm losse kussens regelmatig.

5. Regels voor correct gebruik

- Niet op zittingen, armleuningen, rugleuningen en hoofdsteunen staan, niet op het meubel springen, niet op armleuningen en rugleuningen zitten.
- Niet abrupt gaan zitten — dynamische belasting kan veren, singels en het frame beschadigen.
- Bescherm de bekleding tegen scherpe en ruwe voorwerpen (klinknagels, ritsen, dierenklauwen) en tegen hete voorwerpen.
- Houd open vuur (kaarsen, sigaretten) uit de buurt van het meubel — bekledingsmaterialen kunnen ontbranden.
- Vermijd langdurig contact van de stof met vocht, afgevende textiel (bijv. nieuwe spijkerbroeken), cosmetica en chemicaliën.
- Verstel handmatig verstelbare hoofd- en armsteunen soepel, alleen binnen het bereik van het mechanisme; leun niet met het volle gewicht tegen een opgezette hoofdsteun.

6. Extra functies — bediening

6.1. Slaapfunctie (uitklapmechanisme)

1. Verwijder vóór het uitklappen voorwerpen van de zitting en controleer dat zich geen personen (vooral kinderen) of dieren in de uitklapzone bevinden.
2. Bedien het mechanisme met beide handen, alleen aan de daarvoor bestemde grepen, met een vloeiende beweging, zonder rukken.
3. Gebruik alleen een volledig uitgeklapt en stabiel ondersteund ligvlak.
4. Klap in omgekeerde volgorde in en let erop dat het mechanisme geen beddengoed, stof of handen grijpt.

WAARSCHUWING: Het mechanisme bevat veren en scharnieren — gevaar voor beknelling van vingers. Kinderen mogen het mechanisme niet bedienen of ermee spelen.

6.2. Opbergruimte voor beddengoed

- De opbergruimte is alleen bestemd voor droog textiel. Geen zware, scherpe, vochtige of brandbare voorwerpen opbergen. Maximale belasting: 5 kg, tenzij de montagehandleiding van het model anders aangeeft.
- Open het deksel volledig tot het rust of vergrendelt en controleer de stabiliteit voordat u erin reikt.

WAARSCHUWING: Laat kinderen niet met de opbergruimte spelen of erin klimmen — gevaar voor beknelling en opsluiting. Sluit het deksel na gebruik.

6.3. Gestoffeerde bedden, boxsprings en matrassen

- Gebruik alleen een matras waarvan de afmetingen bij het frame passen. Draai het matras (en de topper) regelmatig volgens de aanbevelingen van de fabrikant.
- Open en sluit een opklapbare bodem met beide handen aan de daarvoor bestemde grepen; belast de opgeklapte bodem niet en laat hem niet onbeheerd open staan.
- Niet op het hoofdbord zitten en er niet met overmatige kracht tegen leunen — het is een comfortelement, geen dragend element.
- Zorg voor luchtcirculatie onder het bed; lucht de opbergruimte en het matras regelmatig om vocht te voorkomen.

7. Onderhoud en reiniging

Verwijder vuil onmiddellijk. Test elk reinigingsmiddel eerst op een onzichtbare plek van de bekleding. Maak de bekleding niet doornat; laat gereinigde plekken bij kamertemperatuur drogen. Gebruik geen bleekmiddel, oplosmiddelen, benzine, ammoniak of harde borstels. Bij afwijkingen heeft de bij het product geleverde stofkaart voorrang.

Soort bekleding	Regulier onderhoud	Vlekken verwijderen
Vlakgeweven stof	Wekelijks stofzuigen met zachte borstel op lage zuigkracht; kussens	Verse vlekken deppen (niet wrijven) met een witte doek; reinigen met

	regelmatig opkloppen en in vorm brengen.	lauw water en milde zeep, van de rand van de vlek naar het midden.
Velours / microvezel	Stofzuigen in de poolrichting; na vochtige reiniging de pool met een zachte borstel opborstelen.	Droogdeppen met keukenpapier, reinigen met een licht vochtige doek en mild reinigingsmiddel; poolschaduwen wegborstelen.
Bouclé / lusjesstof	Alleen met een glad mondstuk stofzuigen, zonder roterende borstel; beschermen tegen haken achter scherpe voorwerpen.	Deppen met een vochtige doek en zeepoplossing; een uitgetrokken lusje met een schaar afknippen, niet uittrekken.
Easy-clean / waterafstotende stoffen	Zoals vlakgeweven stoffen; de coating vergemakkelijkt de reiniging, maar reageer snel op vuil.	De meeste vlekken zijn met water en milde zeep te verwijderen; gebruik geen oplosmiddelen die de coating aantasten.
Kunstleer / gecoate stoffen	Afnemen met een licht vochtige doek en droogwrijven; 2–3 keer per jaar een onderhoudsmiddel aanbrengen; beschermen tegen zon en hitte.	Reinigen met water en milde zeep of een speciaal middel; geen alcohol, aceton, oplosmiddelen of schuurmiddelen gebruiken.

Houten en metalen delen (poten, grepen) afnemen met een droge of licht vochtige zachte doek; geen schuurmiddelen gebruiken. Bescherm de vloer met viltglijders.

8. Veilig gebruik

WAARSCHUWING: Laat kleine kinderen niet zonder toezicht op of bij het meubel tijdens het uitklappen van de slaapfunctie of het openen van de opbergruimte. Het meubel is geen speelgoed en geen klimtoestel.

- Niet op rugleuningen en armleuningen klimmen; het meubel niet eenzijdig belasten; vluchtwegen niet met het meubel blokkeren.
- Houd een veilige afstand tot open vuur, verwarmingsapparaten en smeulende voorwerpen.
- Bewaar kleine montagedelen (schroeven, doppen) buiten het bereik van kinderen — verstikkingsgevaar.
- Neem een meubel met beschadigde constructie, mechanisme of bevestigingen buiten gebruik tot het is gerepareerd; gebruik alleen originele onderdelen.
- Personen met beperkte mobiliteit dienen de beweegbare functies met hulp van een tweede persoon te gebruiken.

9. Natuurlijke producteigenschappen die geen gebrek vormen

- Kleurverschillen van stoffen ten opzichte van foto's en tussen productiepartijen.
- Schaduwvorming en verandering van de poolrichting bij velours door gebruik — omkeerbaar door borstelen.
- Pilling van stoffen in de beginperiode — verwijderbaar met een pluizenverwijderaar. Pilling is een natuurlijk gebruiksverschijnsel en wijst op zich niet op een verminderde duurzaamheid van de stof.
- Verandering van de schuimhardheid tot ca. 10–15% en gebruiksplooien in de stof.
- Maatafwijkingen tot ±3%, maar niet meer dan ±5 cm, door het ambachtelijke karakter van het stoffeerwerk.
- Lichte werkingsgeluiden van veren en mechanismen.

10. Klachten en consumentenrechten

De verkoper is jegens de consument aansprakelijk voor het gebrek aan overeenstemming van het goed met de overeenkomst volgens de nationale wetgeving ter omzetting van Richtlijn (EU) 2019/771 — in de regel gedurende ten minste 2 jaar vanaf de levering. Een eventuele fabrieksgarantie sluit de wettelijke rechten van de consument niet uit en beperkt deze niet.

- Meld een klacht onverwijld bij de verkoper, onder vermelding van model en partijnummer van het etiket, met aankoopbewijs en zo mogelijk foto's.

- De aansprakelijkheid dekt geen schade door gebruik in strijd met de instructies, normale slijtage, eigenmachtige aanpassingen en reparaties, noch de in punt 9 beschreven eigenschappen.
- Bij overeenkomsten op afstand heeft de consument 14 dagen om zonder opgave van redenen te herroepen (geldt niet voor producten die volgens individuele specificaties zijn vervaardigd); de verkoper kan een langere termijn toekennen.

11. Opslag en afvoer

- Demonteer het meubel voor langere opslag of verhuizing volgens de montagehandleiding, bescherm het tegen schuren en bewaar het in een droge, geventileerde ruimte.
- Lever het afgedankte meubel in bij een inzamelpunt voor grofvuil; scheid de verpakking volgens de lokale regels.

DA · Dansk

BRUGS-, PLEJE- OG SIKKERHEDSVEJLEDNING

Polstrede møbler: sofaer, hjørnesofaer, lænestole, chaiselonger, puffer, polstrede senge og boxspring-senge

Denne vejledning gælder ikke for møbler med elektriske funktioner — sådanne møbler har en separat vejledning.

VIGTIGT: Læs hele vejledningen, før møblet tages i brug. Opbevar den i hele brugsperioden, og giv den videre til enhver senere bruger. Manglende overholdelse af anvisningerne kan medføre skader på møblet, bortfald af eventuelle garantirettigheder og fare for brugernes sikkerhed.

1. Identifikation af produkt og producent

Producent: ELTAP Spółka z ograniczoną odpowiedzialnością Sp.k., 63-604 Baranów, Polen | NIP (TIN): 6192050823 | tlf. +48 600 700 400 | e-mail: office@eltap.com | www.eltap.pl

På produktetiketten er angivet: produktnavn, producentens oplysninger og ordrenummer (som gør det muligt at knytte produktet til dets produktionsbatch). Etiketten sidder normalt inde i opbevaringskassen eller på undersiden af møblet ved modeller uden kasse. Gem disse oplysninger sammen med købsbeviset — de er nødvendige ved reklamation og ved bestilling af reservedele.

Produktet opfylder forordning (EU) 2023/988 om produktsikkerhed i almindelighed (GPSR). Beregnet til brug i boligindretning indendørs.

2. Tilsigtet anvendelse

Møblet er udelukkende beregnet til privat brug indendørs i tørre rum ved +15 °C til +30 °C og 40–70 % relativ luftfugtighed. Det er beregnet til at sidde på og — for modeller med sovefunktion og senge — også til at ligge på.

- Ikke beregnet til udendørs brug, fugtige rum eller intensiv erhvervsbrug (hoteller, restauration), medmindre producenten udtrykkeligt har tilladt det.
- Sovefunktionen i sofaer og hjørnesofaer er beregnet til lejlighedsvis overnatning, medmindre produktbladet angiver andet. Til daglig søvn anbefales senge med en egnet madras.
- Maksimal jævnt fordelt belastning pr. siddeplads: 110 kg. Undgå punktbelastning af armlæn, nakkestøtter og opbevaringskassens kanter.

3. Transport, udpakning og montering

1. Bær møblet kun i rammen — aldrig i hynder, armlæn, nakkestøtter eller stoffet. Træk det ikke hen over gulvet; løft det.
2. Åbn emballagen forsigtigt uden at føre kniven hen over betrækket. Fjern straks emballagefolie uden for børns rækkevidde — kvælningsfare.
3. Kontrollér, at alle dele er komplette inden montering. Montér med to personer på et rent, blødt underlag i henhold til modellens monteringsvejledning.
4. Spænd skruesamlinger fast, men uden overdreven kraft. Kontrollér og efterspænd samlinger og ben efter de første 2–4 uger og derefter ca. hver 6. måned.
5. Placér møblet på et plant, stabilt gulv, på alle ben, mindst 1 m fra varmekilder og om muligt uden for langvarigt direkte sollys.

ADVARSEL: Brug ikke et møbel, der er ufuldstændigt monteret, har løse samlinger eller beskadigede bærende dele. Anmeld transportskader til sælgeren inden montering.

Som følge af emballering og transport kan der opstå midlertidige trykmærker, folder og sammenpresning af skummet og fibrene på betrækket, herunder mærker fra emballagefolien. Lad møblet folde sig ud efter udpakning, og bank og form forsigtigt skum og hynder med hånden for at genskabe deres oprindelige form. Disse mærker forsvinder efter formning og i løbet af de første dages brug; møblet genvinder fuld komfort og form, når skummet har sat sig (se punkt 4).

4. De første dages brug

- Et nyt møbel kan afgive en neutral materialelugt, der forsvinder inden for få dage til to uger; udluft rummet regelmæssigt.
- I de første uger sætter skummet sig naturligt — møblet bliver lidt blødere, og der kan opstå lette brugsfolder i stoffet. Det er normalt og ikke en mangel.
- Brug hele sædefladen skiftevis; vend, ryst og form løse hynder regelmæssigt.

5. Regler for korrekt brug

- Stå ikke på sæder, armlæn, ryglæn og nakkestøtter, hop ikke på møblet, sid ikke på armlæn og ryglæn.
- Sæt dig ikke brat — dynamiske belastninger kan beskadige fjedre, gjorde og rammen.
- Beskyt betrækket mod skarpe og ru genstande (nitter, lynlåse, dyrekløer) samt mod varme genstande.
- Hold åben ild (stearinlys, cigaretter) væk fra møblet — polstermaterialer kan antændes.
- Undgå langvarig kontakt mellem stoffet og fugt, farveafgivende tekstiler (f.eks. nye jeans), kosmetik og kemikalier.
- Justér manuelt indstillelige nakke- og armlæn med jævne bevægelser, kun inden for mekanismens område; læn dig ikke med hele kropsvægten mod en hævet nakkestøtte.

6. Ekstra funktioner — betjening

6.1. Sovefunktion (udfoldningsmekanisme)

1. Fjern genstande fra sædet inden udfoldning, og sørg for, at der ikke er personer (især børn) eller dyr i udfoldningsområdet.
2. Betjen mekanismen med begge hænder, kun i de dertil beregnede greb, med en jævn bevægelse uden ryk.
3. Brug kun en liggeflade, der er helt udfoldet og stabilt understøttet.
4. Fold sammen i omvendt rækkefølge, og pas på, at mekanismen ikke griber fat i sengetøj, stof eller hænder.

ADVARSEL: Mekanismen indeholder fjedre og hængsler — risiko for at få fingrene i klemme. Børn må ikke betjene mekanismen eller lege med den.

6.2. Opbevaringskasse til sengetøj

- Kassen er kun beregnet til tørre tekstiler. Opbevar ikke tunge, skarpe, fugtige eller brandfarlige genstande. Maksimal belastning: 5 kg, medmindre modellens monteringsvejledning angiver andet.
- Åbn låget helt, til det hviler eller låser, og kontrollér, at det er stabilt, før du rækker ind.

ADVARSEL: Lad ikke børn lege med kassen eller kravle ind i den — risiko for klemning og indespærring. Luk låget efter brug.

6.3. Polstrede senge, boxspring-senge og madrasser

- Brug kun en madras, hvis mål passer til rammen. Vend madrassen (og topmadrassen) regelmæssigt efter producentens anbefalinger.
- Åbn og luk en løftbar bund med begge hænder i de dertil beregnede greb; belast ikke den hævede bund, og lad den ikke stå åben uden opsyn.
- Sid ikke på sengegavlen, og læn dig ikke mod den med stor kraft — den er et komfortelement, ikke bærende.
- Sørg for luftcirkulation under sengen; udluft jævnligt kassen og madrassen for at undgå fugt.

7. Pleje og rengøring

Fjern snavs med det samme. Test altid rengøringsmidlet først på et skjult sted på betrækket. Gennemblød ikke betrækket; lad rensede områder tørre ved stuetemperatur. Brug ikke blegemidler, opløsningsmidler, benzin, ammoniak eller hårde børster. Ved uoverensstemmelser har stofkortet, der følger med produktet, forrang.

Betrækstype	Løbende pleje	Pletfjerning
Fladvævet stof	Støvsug ugentligt med blød børste ved lav sugestyrke; ryst og form hynderne regelmæssigt.	Dup friske pletter (gnid ikke) med en hvid klud; rengør med lunkent vand og mild sæbe fra plettens kant ind mod midten.
Velour / mikrofiber	Støvsug i luvens retning; børst luven op med en blød børste efter fugtig rengøring.	Dup tørt med køkkenrulle, rengør med en let fugtig klud og mildt rengøringsmiddel; fjern skygger i luven ved børstning.

Bouclé / løkkestof	Støvsug kun med glat mundstykke, uden roterende børste; beskyt mod at hænge fast i skarpe genstande.	Dup med en fugtig klud og sæbeopløsning; klip en udtrukket løkke af med en saks, træk den ikke ud.
Easy clean / vandafvisende stoffer	Som fladvævede stoffer; belægningen letter rengøringen, men reagér hurtigt på snavs.	De fleste pletter kan fjernes med vand og mild sæbe; brug ikke opløsningsmidler, der ødelægger belægningen.
Kunstlæder / belagte stoffer	Tør af med en let fugtig klud, og tør efter; påfør et plejemiddel 2–3 gange om året; beskyt mod sol og varme.	Rengør med vand og mild sæbe eller et særligt middel; brug ikke alkohol, acetone, opløsningsmidler eller slibemidler.

Tør træ- og metaldele (ben, greb) af med en tør eller let fugtig blød klud; brug ikke slibemidler. Beskyt gulvet med filtdupper.

8. Sikker brug

ADVARSEL: Lad ikke små børn være uden opsyn på møblet eller i nærheden, mens sovefunktionen foldes ud, eller opbevaringskassen åbnes. Møblet er ikke legetøj eller klatreudstyr.

- Kravl ikke op på ryglæn og armlæn; belast ikke møblet ensidigt; blokér ikke flugtveje med møblet.
- Hold sikker afstand til åben ild, varmeapparater og ulmende genstande.
- Opbevar små monteringsdele (skruer, propper) uden for børns rækkevidde — kvælningsfare.
- Tag møbler med beskadiget konstruktion, mekanisme eller beslag ud af brug, indtil de er repareret; brug kun originale dele.
- Personer med nedsat mobilitet bør bruge de bevægelige funktioner med hjælp fra en anden person.

9. Naturlige produktegenskaber, der ikke er mangler

- Nuanceforskelle i stofferne i forhold til fotos og mellem produktionsbatcher.
- Skygger og ændret luvretning i velour som følge af brug — kan fjernes ved børstning.
- Pilling (fnuldredannelse) af stoffer i den første periode — kan fjernes med en fnugfjerner. Pilling er et naturligt brugsfænomen og er ikke i sig selv tegn på nedsat holdbarhed af stoffet.
- Ændring af skummets fasthed på op til ca. 10–15 % samt brugsfolder i stoffet.
- Målafvigelser på op til ±3 %, dog ikke mere end ±5 cm, som følge af det håndværksmæssige polstringsarbejde.
- Svage driftslyde fra fjedre og mekanismer.

10. Reklamationer og forbrugerrettigheder

Sælgeren hæfter over for forbrugeren for varens manglende overensstemmelse med aftalen efter de nationale regler, der gennemfører direktiv (EU) 2019/771 — som hovedregel i mindst 2 år fra leveringen. En eventuel producentgaranti udelukker eller begrænser ikke forbrugerens lovbestemte rettigheder.

- Anmeld reklamationen til sælgeren uden ugrundet ophold med angivelse af model og batchnummer fra etiketten samt købsbevis og om muligt fotos.
- Ansvaret omfatter ikke skader som følge af brug i strid med vejledningen, normal slitage, egne ændringer og reparationer eller de egenskaber, der er beskrevet i punkt 9.
- Ved aftaler om fjernsalg har forbrugeren 14 dage til at fortryde uden begrundelse (gælder ikke varer fremstillet efter forbrugerens individuelle specifikationer); sælgeren kan give en længere frist.

11. Opbevaring og bortskaffelse

- Ved længere opbevaring eller flytning skal møblet demonteres efter monteringsvejledningen, beskyttes mod slid og opbevares i et tørt, ventileret rum.
- Aflevér udtjente møbler på en genbrugsplads for storskrald; sortér emballagen efter de lokale regler.

SV · Svenska

BRUKS-, SKÖTSEL- OCH SÄKERHETSANVISNING

Stoppade möbler: soffor, hörnsoffor, fåtöljer, schäslonger, sittpuffar, stoppade sängar och kontinentalsängar

Denna anvisning gäller inte möbler med elektriska funktioner — sådana möbler har en separat anvisning.

VIKTIGT: Läs hela anvisningen innan möbeln tas i bruk. Spara den under hela användningstiden och lämna den vidare till varje senare användare. Om anvisningarna inte följs kan möbeln skadas, eventuella garantirättigheter gå förlorade och användarnas säkerhet äventyras.

1. Identifiering av produkt och tillverkare

Tillverkare: ELTAP Spółka z ograniczoną odpowiedzialnością Sp.k., 63-604 Baranów, Polen | NIP (TIN): 6192050823 | tel. +48 600 700 400 | e-post: office@eltap.com | www.eltap.pl

På produktetiketten anges: produktnamn, tillverkarens uppgifter och ordernummer (som gör det möjligt att koppla produkten till dess produktionsbatch). Etiketten sitter vanligen inuti förvaringslådan, eller på möbelns undersida för modeller utan låda. Spara dessa uppgifter tillsammans med inköpsbeviset — de behövs vid reklamation och vid beställning av reservdelar.

Produkten uppfyller förordning (EU) 2023/988 om allmän produktsäkerhet (GPSR). Avsedd för användning i bostadsutrymmen inomhus.

2. Avsedd användning

Möbeln är uteslutande avsedd för hemmabruk, inomhus i torra rum, vid +15 °C till +30 °C och 40–70 % relativ luftfuktighet. Den är avsedd att sitta på och — för modeller med sovfunktion samt sängar — även att ligga på.

- Inte avsedd för utomhusbruk, fuktiga rum eller intensiv offentlig användning (hotell, restauranger), om inte tillverkaren uttryckligen har medgett detta.
- Sovfunktionen i soffor och hörnsoffor är avsedd för tillfällig övernattning, om inte produktbladet anger något annat. För daglig sömn rekommenderas sängar med lämplig madrass.
- Maximal jämnt fördelad belastning per sittplats: 110 kg. Belasta inte armstöd, nackstöd eller förvaringslådans kanter punktvis.

3. Transport, uppackning och montering

1. Bär möbeln endast i ramen — aldrig i dynor, armstöd, nackstöd eller tyget. Dra den inte över golvet; lyft den.
2. Öppna förpackningen försiktigt utan att föra kniven över klädseln. Avlägsna genast förpackningsfolie utom räckhåll för barn — kvävningsrisk.
3. Kontrollera att alla delar är kompletta före montering. Montera med två personer, på ett rent och mjukt underlag, enligt modellens monteringsanvisning.
4. Dra åt skruvförband stadigt men utan överdriven kraft. Kontrollera och efterdra förband och ben efter de första 2–4 veckorna och därefter cirka var 6:e månad.
5. Placera möbeln på ett plant, stabilt golv, på alla ben, minst 1 m från värmekällor och om möjligt skyddad från långvarigt direkt solljus.

VARNING: Använd inte en möbel som är ofullständigt monterad, har lösa förband eller skadade bärande delar. Anmäl transportskador till säljaren före montering.

Till följd av förpackning och transport kan tillfälliga tryckmärken, veck och hoptryckning av skummet och fibrerna uppstå på klädseln, inklusive märken från förpackningsfolien. Låt möbeln expandera efter uppackning och knacka och forma skummet och dynorna försiktigt för hand för att återställa deras ursprungliga form. Dessa märken försvinner efter formning och under de första dagarnas användning; möbeln återfår full komfort och form när skummet har satt sig (se punkt 4).

4. De första dagarnas användning

- En ny möbel kan avge en neutral materiallukt som försvinner inom några dagar till två veckor; vädra rummet regelbundet.
- Under de första veckorna sätter sig skumplasten naturligt — möbeln blir något mjukare och lätta bruksveck kan uppstå i tyget. Detta är normalt och inte ett fel.
- Använd hela sittytan växelvis; vänd, skaka och forma lösa dynor regelbundet.

5. Regler för korrekt användning

- Stå inte på sitsar, armstöd, ryggstöd och nackstöd, hoppa inte på möbeln, sitt inte på armstöd och ryggstöd.
- Sätt dig inte häftigt — dynamiska belastningar kan skada fjädrar, sadelgjordar och ram.
- Skydda klädseln mot vassa och sträva föremål (nitar, blixtlås, djurklor) samt mot heta föremål.
- Håll öppen eld (ljus, cigaretter) borta från möbeln — stoppningsmaterial kan antändas.
- Undvik långvarig kontakt mellan tyget och fukt, färgsläppande textilier (t.ex. nya jeans), kosmetika och kemikalier.
- Justera manuellt ställbara nack- och armstöd mjukt, endast inom mekanismens område; luta dig inte med hela kroppsvikten mot ett uppfällt nackstöd.

6. Tillvalsfunktioner — handhavande

6.1. Sovfunktion (utfällningsmekanism)

1. Ta bort föremål från sitsen före utfällning och se till att inga personer (särskilt barn) eller djur finns i utfällningsområdet.
2. Manövrera mekanismen med båda händerna, endast i de avsedda handtagen, med en mjuk rörelse utan ryck.
3. Använd endast en liggyta som är helt utfälld och stabilt stödd.
4. Fäll ihop i omvänd ordning och se till att mekanismen inte fångar sängkläder, tyg eller händer.

VARNING: Mekanismen innehåller fjädrar och gångjärn — risk att klämma fingrarna. Barn får inte manövrera mekanismen eller leka med den.

6.2. Förvaringslåda för sängkläder

- Lådan är endast avsedd för torra textilier. Förvara inte tunga, vassa, fuktiga eller brandfarliga föremål. Maximal belastning: 5 kg, om inte modellens monteringsanvisning anger något annat.
- Öppna locket helt tills det vilar eller låser, och kontrollera att det är stabilt innan du sträcker dig in.

VARNING: Låt inte barn leka med lådan eller klättra in i den — risk för klämning och instängning. Stäng locket efter användning.

6.3. Stoppade sängar, kontinentalsängar och madrasser

- Använd endast en madrass vars mått passar ramen. Vänd madrassen (och bäddmadrassen) regelbundet enligt tillverkarens rekommendationer.
- Öppna och stäng en lyftbar botten med båda händerna i de avsedda handtagen; belasta inte den uppfällda bottnen och lämna den inte öppen utan uppsikt.
- Sitt inte på huvudgaveln och luta dig inte mot den med stor kraft — den är ett komfortelement, inte bärande.
- Sörj för luftcirkulation under sängen; vädra lådan och madrassen regelbundet för att förhindra fukt.

7. Skötsel och rengöring

Avlägsna smuts omedelbart. Testa alltid rengöringsmedlet först på ett dolt ställe på klädseln. Blötlägg inte klädseln; låt rengjorda ytor torka i rumstemperatur. Använd inte blekmedel, lösningsmedel, bensin, ammoniak eller hårda borstar. Vid avvikelser gäller tygkortet som medföljer produkten.

Klädseltyp	Löpande skötsel	Fläckborttagning
Slätvävt tyg	Dammsug varje vecka med mjuk borste på låg sugeffekt; skaka och forma dynorna regelbundet.	Sug upp färska fläckar (gnugga inte) med en vit trasa; rengör med ljummet vatten och mild tvål, från fläckens kant in mot mitten.
Velour / mikrofiber	Dammsug i luggens riktning; borsta upp luggen med en mjuk borste efter fuktig rengöring.	Torka torrt med hushållspapper, rengör med en lätt fuktad trasa och milt rengöringsmedel; ta bort skuggor i luggen genom borstning.

Bouclé / öglatyg	Dammsug endast med slätt munstycke, utan roterande borste; skydda mot att fastna i vassa föremål.	Badda med en fuktig trasa och tvållösning; klipp av en utdragen ögla med sax, dra inte ut den.
Easy clean / vattenavvisande tyger	Som slätvävda tyger; beläggningen underlättar rengöringen, men reagera snabbt på smuts.	De flesta fläckar kan tas bort med vatten och mild tvål; använd inte lösningsmedel som förstör beläggningen.
Konstläder / belagda tyger	Torka av med en lätt fuktad trasa och torka torrt; applicera ett skötselmedel 2–3 gånger per år; skydda mot sol och värme.	Rengör med vatten och mild tvål eller ett särskilt medel; använd inte alkohol, aceton, lösningsmedel eller slipande medel.

Torka av trä- och metalldelar (ben, handtag) med en torr eller lätt fuktad mjuk trasa; använd inte slipande medel. Skydda golvet med filttassar.

8. Säker användning

VARNING: Lämna inte små barn utan uppsikt på möbeln eller i närheten medan sovfunktionen fälls ut eller förvaringslådan öppnas. Möbeln är ingen leksak och ingen klätterställning.

- Klättra inte på ryggstöd och armstöd; belasta inte möbeln ensidigt; blockera inte utrymningsvägar med möbeln.
- Håll säkert avstånd till öppen eld, värmeapparater och glödande föremål.
- Förvara små monteringsdelar (skruvar, pluggar) utom räckhåll för barn — kvävningsrisk.
- Ta en möbel med skadad konstruktion, mekanism eller infästningar ur bruk tills den reparerats; använd endast originaldelar.
- Personer med nedsatt rörlighet bör använda de rörliga funktionerna med hjälp av en annan person.

9. Naturliga produktegenskaper som inte utgör fel

- Nyansskillnader i tygerna jämfört med foton och mellan produktionspartier.
- Skuggningar och ändrad luggriktning hos velour till följd av användning — reversibla genom borstning.
- Noppbildning (pilling) på tyger under den första tiden — kan tas bort med en noppborttagare. Noppbildning är ett naturligt bruksfenomen och tyder inte i sig på minskad hållbarhet hos tyget.
- Förändring av skummets fasthet med upp till ca 10–15 % samt bruksveck i tyget.
- Måttavvikelser på upp till ±3 %, dock högst ±5 cm, till följd av det hantverksmässiga tapetsererarbetet.
- Svaga driftljud från fjädrar och mekanismer.

10. Reklamationer och konsumenträttigheter

Säljaren ansvarar gentemot konsumenten för varans bristande avtalsenlighet enligt de nationella regler som genomför direktiv (EU) 2019/771 — i regel under minst 2 år från leveransen (i Sverige gäller en längre nationell reklamationsfrist). En eventuell tillverkargaranti utesluter eller begränsar inte konsumentens lagstadgade rättigheter.

- Anmäl reklamationen till säljaren utan dröjsmål, med angivande av modell och batchnummer från etiketten samt med inköpsbevis och om möjligt foton.
- Ansvaret omfattar inte skador till följd av användning i strid med anvisningen, normalt slitage, egna ändringar och reparationer eller de egenskaper som beskrivs i punkt 9.
- Vid distansavtal har konsumenten 14 dagar på sig att ångra köpet utan att ange skäl (gäller inte varor som tillverkats enligt konsumentens individuella specifikationer); säljaren kan medge en längre frist.

11. Förvaring och avfallshantering

- Vid längre förvaring eller flytt ska möbeln demonteras enligt monteringsanvisningen, skyddas mot nötning och förvaras i ett torrt, ventilerat utrymme.
- Lämna uttjänta möbler till en återvinningscentral för grovavfall; sortera förpackningarna enligt lokala regler.

FI · Suomi

KÄYTTÖ-, HOITO- JA TURVALLISUUSOHJEET

Verhoillut huonekalut: sohvat, kulmasohvat, nojatuolit, divaanit, rahit, verhoillut sängyt ja jenkkisängyt

Nämä ohjeet eivät koske sähkötoiminnoilla varustettuja huonekaluja — niillä on erillinen ohje.

TÄRKEÄÄ: Lue nämä ohjeet kokonaan ennen huonekalun käyttöä. Säilytä ohjeet koko käyttöajan ja luovuta ne jokaiselle seuraavalle käyttäjälle. Ohjeiden noudattamatta jättäminen voi vaurioittaa huonekalua, johtaa mahdollisten takuuoikeuksien menettämiseen ja vaarantaa käyttäjien turvallisuuden.

1. Tuotteen ja valmistajan tunnistetiedot

Valmistaja: ELTAP Spółka z ograniczoną odpowiedzialnością Sp.k., 63-604 Baranów, Puola | NIP (TIN): 6192050823 | puh. +48 600 700 400 | sähköposti: office@eltap.com | www.eltap.pl

Tuote-etiketissä on ilmoitettu: tuotteen nimi, valmistajan tiedot ja tilausnumero (jonka avulla tuote voidaan yhdistää tuotantoeräänsä). Etiketti sijaitsee yleensä vuodevaatelaatikon sisällä tai huonekalun alapinnalla malleissa, joissa ei ole laatikkoa. Säilytä nämä tiedot yhdessä ostotositteen kanssa — niitä tarvitaan reklamaatioissa ja varaosia tilattaessa.

Tuote täyttää yleisestä tuoteturvallisuudesta annetun asetuksen (EU) 2023/988 (GPSR) vaatimukset. Tarkoitettu käytettäväksi asuintiloissa sisätiloissa.

2. Käyttötarkoitus

Huonekalu on tarkoitettu ainoastaan kotikäyttöön, kuiviin sisätiloihin, lämpötilassa +15…+30 °C ja suhteellisessa kosteudessa 40–70 %. Se on tarkoitettu istumiseen ja — vuodetoiminnolla varustetuissa malleissa sekä sängyissä — myös makaamiseen.

- Ei tarkoitettu ulkokäyttöön, kosteisiin tiloihin eikä intensiiviseen julkitilakäyttöön (hotellit, ravintolat), ellei valmistaja ole sitä nimenomaisesti sallinut.
- Sohvien ja kulmasohvien vuodetoiminto on tarkoitettu satunnaiseen nukkumiseen, ellei tuotekortissa toisin mainita. Päivittäiseen nukkumiseen suositellaan sänkyä ja sopivaa patjaa.
- Suurin tasaisesti jakautunut kuormitus istuinpaikkaa kohti: 110 kg. Älä kohdista pistekuormaa käsinojiin, niskatukiin tai vuodevaatelaatikon reunoihin.

3. Kuljetus, pakkauksen avaaminen ja kokoaminen

1. Kanna huonekalua vain rungosta — älä koskaan tyynyistä, käsinojista, niskatuista tai kankaasta. Älä vedä sitä lattiaa pitkin; nosta se.
2. Avaa pakkaus varovasti viemättä veistä verhoilun yli. Vie pakkauskalvot heti pois lasten ulottuvilta — tukehtumisvaara.
3. Tarkista osien täydellisyys ennen kokoamista. Kokoa kahden hengen voimin puhtaalla, pehmeällä alustalla mallin kokoamisohjeen mukaisesti.
4. Kiristä ruuviliitokset tukevasti mutta ilman liiallista voimaa. Tarkista ja jälkikiristä liitokset ja jalat ensimmäisten 2–4 viikon jälkeen ja sen jälkeen noin 6 kuukauden välein.
5. Sijoita huonekalu tasaiselle, vakaalle lattialle kaikkien jalkojen varaan, vähintään 1 m:n etäisyydelle lämmönlähteistä ja mahdollisuuksien mukaan suojaan pitkäaikaiselta suoralta auringonvalolta.

VAROITUS: Älä käytä huonekalua, joka on koottu puutteellisesti, jonka liitokset ovat löysät tai jonka kantavat osat ovat vaurioituneet. Ilmoita kuljetusvaurioista myyjälle ennen kokoamista.

Pakkaamisen ja kuljetuksen seurauksena verhoiluun voi syntyä tilapäisiä painaumia, taitteita ja vaahdon sekä kuitujen kokoonpuristumista, mukaan lukien pakkauskalvon jättämät jäljet. Avaamisen jälkeen anna huonekalun palautua ja taputtele ja muotoile vaahdot ja tyynyt varovasti käsin niiden alkuperäisen muodon palauttamiseksi. Nämä jäljet häviävät muotoilun jälkeen ja ensimmäisten käyttöpäivien aikana; huonekalu saavuttaa täyden mukavuuden ja muotonsa, kun vaahto on asettunut (ks. kohta 4).

4. Ensimmäiset käyttöpäivät

- Uusi huonekalu voi haista neutraalisti materiaaleilta; haju häviää muutamassa päivässä tai parissa viikossa — tuuleta huonetta säännöllisesti.
- Ensimmäisten viikkojen aikana vaahtomuovit asettuvat luonnollisesti — huonekalu pehmenee hieman ja kankaaseen voi tulla kevyitä käyttöryppyjä. Tämä on normaalia, ei vika.
- Käytä koko istuinpintaa vuorotellen; käännä, ravista ja muotoile irtotyynyt säännöllisesti.

5. Oikean käytön säännöt

- Älä seiso istuimilla, käsinojilla, selkänojilla tai niskatuilla, älä hypi huonekalulla, älä istu käsinojilla tai selkänojilla.
- Älä istuudu rajusti — dynaamiset kuormat voivat vaurioittaa jousia, vöitä ja runkoa.
- Suojaa verhoilu teräviltä ja karheilta esineiltä (niitit, vetoketjut, eläinten kynnet) sekä kuumilta esineiltä.
- Pidä avotuli (kynttilät, savukkeet) etäällä huonekalusta — verhoilumateriaalit voivat syttyä.
- Vältä kankaan pitkäaikaista kosketusta kosteuteen, väriä päästäviin tekstiileihin (esim. uudet farkut), kosmetiikkaan ja kemikaaleihin.
- Säädä käsin säädettäviä niska- ja käsinojia pehmeästi, vain mekanismin liikealueella; älä nojaa koko painollasi nostettuun niskatukeen.

6. Lisätoiminnot — käyttö

6.1. Vuodetoiminto (avausmekanismi)

1. Poista esineet istuimelta ennen avaamista ja varmista, ettei avausalueella ole ihmisiä (etenkään lapsia) eikä eläimiä.
2. Käytä mekanismia molemmin käsin, vain sille tarkoitetuista kahvoista, tasaisella liikkeellä ilman nykimistä.
3. Käytä vain täysin avattua ja tukevasti tuettua makuupintaa.
4. Sulje käänteisessä järjestyksessä ja varmista, ettei mekanismi tartu vuodevaatteisiin, kankaaseen tai käsiin.

VAROITUS: Mekanismissa on jousia ja saranoita — sormien puristumisvaara. Lapset eivät saa käyttää mekanismia eivätkä leikkiä sillä.

6.2. Vuodevaatelaatikko

- Laatikko on tarkoitettu vain kuiville tekstiileille. Älä säilytä siinä painavia, teräviä, kosteita tai syttyviä esineitä. Suurin kuormitus: 5 kg, ellei mallin kokoamisohjeessa toisin mainita.
- Avaa kansi kokonaan, kunnes se lepää tai lukittuu, ja varmista sen vakaus ennen kuin kurotat sisälle.

VAROITUS: Älä anna lasten leikkiä laatikolla tai kiivetä sen sisään — puristumis- ja loukkuunjäämisvaara. Sulje kansi käytön jälkeen.

6.3. Verhoillut sängyt, jenkkisängyt ja patjat

- Käytä vain patjaa, jonka mitat vastaavat runkoa. Käännä patja (ja sijauspatja) säännöllisesti sen valmistajan suositusten mukaisesti.
- Avaa ja sulje nostettava sänkypohja molemmin käsin sille tarkoitetuista kahvoista; älä kuormita nostettua pohjaa äläkä jätä sitä auki ilman valvontaa.
- Älä istu sängynpäädyllä äläkä nojaa siihen voimakkaasti — se on mukavuuselementti, ei kantava rakenne.
- Varmista ilmankierto sängyn alla; tuuleta laatikko ja patja säännöllisesti kosteuden välttämiseksi.

7. Hoito ja puhdistus

Poista lika heti. Testaa jokainen puhdistusaine ensin verhoilun huomaamattomaan kohtaan. Älä kastele verhoilua läpimäräksi; kuivaa puhdistetut kohdat huoneenlämmössä. Älä käytä valkaisuaineita, liuottimia, bensiiniä, ammoniakkia tai kovia harjoja. Ristiriitatilanteessa tuotteen mukana toimitettu kangaskortti on ensisijainen.

Verhoilutyyppi	Säännöllinen hoito	Tahranpoisto
Sileäkudoksinen kangas	Imuroi viikoittain pehmeällä harjasuulakkeella pienellä teholla; ravista ja muotoile tyynyt säännöllisesti.	Imeytä tuoreet tahrat (älä hankaa) valkoiseen liinaan; puhdista haalealla vedellä ja miedolla saippualla tahran reunasta keskelle päin.
Veluuri / mikrokuitu	Imuroi nukan suuntaisesti; harjaa nukka pehmeällä harjalla kosteapuhdistuksen jälkeen.	Kuivaa talouspaperilla, puhdista kevyesti kostealla liinalla ja miedolla pesuaineella; poista nukan varjostumat harjaamalla.

Bouclé / lenkkikangas	Imuroi vain sileällä suulakkeella, ilman pyörivää harjaa; suojaa tarttumiselta teräviin esineisiin.	Taputtele kostealla liinalla ja saippualiuoksella; leikkaa ulos vetäytynyt lenkki saksilla, älä revi sitä irti.
Easy clean / vettähylkivät kankaat	Kuten sileäkudoksiset kankaat; pinnoite helpottaa puhdistusta, mutta reagoi likaan nopeasti.	Useimmat tahrat lähtevät vedellä ja miedolla saippualla; älä käytä pinnoitetta tuhoavia liuottimia.
Keinonahka / pinnoitetut kankaat	Pyyhi kevyesti kostealla liinalla ja kuivaa; käytä hoitoainetta 2–3 kertaa vuodessa; suojaa auringolta ja kuumuudelta.	Puhdista vedellä ja miedolla saippualla tai erikoisaineella; älä käytä alkoholia, asetonia, liuottimia tai hankaavia aineita.

Pyyhi puu- ja metalliosat (jalat, kahvat) kuivalla tai kevyesti kostealla pehmeällä liinalla; älä käytä hankaavia aineita. Suojaa lattia huopatassuilla.

8. Käyttöturvallisuus

VAROITUS: Älä jätä pieniä lapsia ilman valvontaa huonekalulle tai sen lähelle vuodetoimintoa avattaessa tai laatikkoa avattaessa. Huonekalu ei ole lelu eikä kiipeilyväline.

- Älä kiipeä selkänojille ja käsinojille; älä kuormita huonekalua yksipuolisesti; älä tuki poistumisteitä huonekalulla.
- Pidä turvallinen etäisyys avotuleen, lämmityslaitteisiin ja hehkuviin esineisiin.
- Säilytä pienet asennusosat (ruuvit, tulpat) lasten ulottumattomissa — tukehtumisvaara.
- Poista käytöstä huonekalu, jonka rakenne, mekanismi tai kiinnitykset ovat vaurioituneet, kunnes se on korjattu; käytä vain alkuperäisosia.
- Liikuntarajoitteisten henkilöiden tulisi käyttää liikkuvia toimintoja toisen henkilön avustamana.

9. Tuotteen luonnolliset ominaisuudet, jotka eivät ole vikoja

- Kankaiden sävyerot valokuviin verrattuna ja tuotantoerien välillä.
- Veluurien varjostuminen ja nukan suunnan muuttuminen käytön seurauksena — palautettavissa harjaamalla.
- Kankaiden nyppyyntyminen (pilling) alkuvaiheessa — poistettavissa nukanpoistajalla. Nyppyyntyminen on luonnollinen käytön ilmiö, eikä se sinänsä osoita kankaan kestävyyden heikkenemistä.
- Vaahtomuovien jäykkyyden muutos enintään n. 10–15 % sekä kankaan käyttörypyt.
- Mittapoikkeamat enintään ±3 %, kuitenkin enintään ±5 cm, jotka johtuvat verhoilutyön käsityöluonteesta.
- Jousien ja mekanismien vähäiset käyttöäänet.

10. Reklamaatiot ja kuluttajan oikeudet

Myyjä vastaa kuluttajalle tavaran virheestä direktiivin (EU) 2019/771 täytäntöönpanevan kansallisen lainsäädännön mukaisesti — pääsääntöisesti vähintään 2 vuoden ajan luovutuksesta (Suomessa virhevastuu ei ole sidottu kiinteään määräaikaan). Valmistajan mahdollinen takuu ei sulje pois eikä rajoita kuluttajan lakisääteisiä oikeuksia.

- Ilmoita reklamaatiosta myyjälle viipymättä ja ilmoita etiketissä oleva malli ja eränumero sekä liitä ostotosite ja mahdollisuuksien mukaan valokuvat.
- Vastuu ei kata vaurioita, jotka johtuvat ohjeiden vastaisesta käytöstä, normaalista kulumisesta, omatoimisista muutoksista ja korjauksista, eikä kohdassa 9 kuvattuja ominaisuuksia.
- Etäsopimuksissa kuluttajalla on 14 päivää aikaa peruuttaa sopimus syytä ilmoittamatta (ei koske kuluttajan yksilöllisten vaatimusten mukaan valmistettuja tuotteita); myyjä voi myöntää pidemmän ajan.

11. Säilytys ja hävittäminen

- Pidempää säilytystä tai muuttoa varten pura huonekalu kokoamisohjeen mukaisesti, suojaa se hankautumiselta ja säilytä kuivassa, ilmastoidussa tilassa.
- Toimita käytöstä poistettu huonekalu suurikokoisen jätteen keräyspisteeseen; lajittele pakkaukset paikallisten ohjeiden mukaisesti.

CS · Čeština

NÁVOD K POUŽÍVÁNÍ, PÉČI A BEZPEČNOSTI

Čalouněný nábytek: pohovky, sedačky, rohové sedačky, křesla, lenošky, taburety, čalouněné postele a kontinentální postele (boxspring)

Tento návod se nevztahuje na nábytek s elektrickými funkcemi — takový nábytek má samostatný návod.

DŮLEŽITÉ: Před použitím nábytku si přečtěte celý tento návod. Uschovejte jej po celou dobu používání a předejte jej každému dalšímu uživateli. Nedodržení pokynů může vést k poškození nábytku, ztrátě případných záručních práv a ohrožení bezpečnosti uživatelů.

1. Identifikace výrobku a výrobce

Výrobce: ELTAP Spółka z ograniczoną odpowiedzialnością Sp.k., 63-604 Baranów, Polsko | NIP (DIČ/TIN): 6192050823 | tel. +48 600 700 400 | e-mail: office@eltap.com | www.eltap.pl

Na produktové etiketě jsou uvedeny: název výrobku, údaje výrobce a číslo objednávky (které umožňuje přiřazení výrobku k výrobní šarži). Etiketa je obvykle umístěna uvnitř úložného prostoru, u nábytku bez úložného prostoru na spodní straně nábytku. Tyto údaje spolu s dokladem o koupi uschovejte — jsou nezbytné při reklamaci a při objednávání dílů.

Výrobek splňuje požadavky nařízení (EU) 2023/988 o obecné bezpečnosti výrobků (GPSR). Určeno k použití v obytných interiérech.

2. Určené použití

Nábytek je určen výhradně k domácímu použití, v suchých vnitřních prostorách, při teplotě +15 °C až +30 °C a relativní vlhkosti 40–70 %. Slouží k sezení a — u modelů s funkcí spaní a u postelí — také k ležení.

- Není určen k venkovnímu použití, do vlhkých místností ani k intenzivnímu komerčnímu využití (hotely, gastronomie), pokud to výrobce výslovně nepovolil.
- Funkce spaní u pohovek a rohových sedaček je určena k příležitostnému spaní, pokud produktový list nestanoví jinak. Pro každodenní spánek se doporučují postele s vhodnou matrací.
- Maximální rovnoměrně rozložené zatížení jednoho místa k sezení: 110 kg. Nezatěžujte bodově područky, opěrky hlavy ani okraje úložného prostoru.

3. Přeprava, vybalení a montáž

1. Nábytek přenášejte pouze za prvky rámu — nikdy za polštáře, područky, opěrky hlavy nebo látku. Neposouvejte jej po podlaze; nábytek zvedejte.
2. Obal otevírejte opatrně, nepřejíždějte nožem po čalounění. Obalové fólie ihned odstraňte z dosahu dětí — nebezpečí udušení.
3. Před montáží zkontrolujte kompletnost dílů. Montáž provádějte ve dvou osobách, na čistém měkkém podkladu, podle montážního návodu daného modelu.
4. Šroubové spoje dotáhněte pevně, ale bez nadměrné síly. Po prvních 2–4 týdnech a poté přibližně každých 6 měsíců spoje a nožky kontrolujte a v případě potřeby dotáhněte.
5. Nábytek umístěte na rovnou, stabilní podlahu, na všechny nožky, nejméně 1 m od zdrojů tepla a pokud možno mimo dlouhodobé přímé sluneční záření.

VAROVÁNÍ: Nepoužívejte nábytek, který je neúplně smontovaný, má uvolněné spoje nebo poškozené nosné prvky. Poškození při přepravě nahlaste prodejci před montáží.

V důsledku zabalení a přepravy mohou na čalounění vzniknout přechodné otlaky, záhyby a stlačení pěny a vláken, včetně stop po obalové fólii. Po vybalení nechte nábytek rozepnout a pěny i polštáře jemně poklepejte a vytvarujte rukou, abyste jim vrátili původní tvar. Tyto stopy mizí po vytvarování a během prvních dnů používání; plného komfortu a tvaru nábytek nabývá po usazení (viz bod 4).

4. První dny používání

- Nový nábytek může vydávat neutrální pach materiálů, který během několika dnů až dvou týdnů zmizí; místnost pravidelně větrejte.
- V prvních týdnech se pěny přirozeně usazují — nábytek mírně změkne a na látce se mohou objevit lehké uživatelské záhyby. Je to normální vlastnost, nikoli vada.
- Používejte střídavě celou plochu sedáku; volné polštáře pravidelně obracejte, protřepávejte a tvarujte.

5. Zásady správného používání

- Nestoupejte na sedáky, područky, opěradla a opěrky hlavy, neskákejte po nábytku, nesedejte na područky a opěradla.
- Nesedejte si prudce — dynamické zatížení může poškodit pružiny, popruhy a rám.
- Chraňte čalounění před ostrými a drsnými předměty (nýty, zipy, drápy zvířat) a před horkými předměty.
- Udržujte otevřený oheň (svíčky, cigarety) v bezpečné vzdálenosti od nábytku — čalounické materiály se mohou vznítit.
- Vyhněte se dlouhodobému kontaktu látky s vlhkostí, pouštějícími textiliemi (např. nové džíny), kosmetikou a chemikáliemi.
- Ručně nastavitelné opěrky hlavy a područky přestavujte plynule, pouze v rozsahu mechanismu; neopírejte se celou vahou o zvednutou opěrku hlavy.

6. Doplňkové funkce — obsluha

6.1. Funkce spaní (rozkládací mechanismus)

1. Před rozložením odstraňte předměty ze sedáku a ujistěte se, že v prostoru rozkládání nejsou osoby (zejména děti) ani zvířata.
2. Mechanismus obsluhujte oběma rukama, pouze za určená madla, plynulým pohybem, bez trhání.
3. Používejte pouze plně rozloženou a stabilně podepřenou lůžkovou plochu.
4. Skládejte v opačném pořadí a dbejte, aby mechanismus nezachytil lůžkoviny, látku ani ruce.

VAROVÁNÍ: Mechanismus obsahuje pružiny a panty — nebezpečí skřípnutí prstů. Děti nesmějí mechanismus obsluhovat ani si s ním hrát.

6.2. Úložný prostor na lůžkoviny

- Úložný prostor je určen pouze pro suché textilie. Neskladujte těžké, ostré, vlhké ani hořlavé předměty. Maximální zatížení: 5 kg, pokud montážní návod daného modelu neuvádí jinak.
- Víko otevírejte až do plného opření nebo zajištění a před sáhnutím dovnitř se ujistěte o jeho stabilitě.

VAROVÁNÍ: Nedovolte dětem hrát si s úložným prostorem ani do něj lézt — nebezpečí skřípnutí a uvěznění. Víko po použití zavírejte.

6.3. Čalouněné postele, kontinentální postele a matrace

- Používejte pouze matraci s rozměry odpovídajícími rámu. Matraci (a topper) pravidelně otáčejte podle doporučení jejího výrobce.
- Zvedací rošt otevírejte a zavírejte oběma rukama za určená madla; zvednutý rošt nezatěžujte a nenechávejte jej otevřený bez dozoru.
- Nesedejte na čelo postele a neopírejte se o něj nadměrnou silou — jde o komfortní, nikoli nosný prvek.
- Zajistěte cirkulaci vzduchu pod postelí; úložný prostor a matraci pravidelně větrejte, abyste zabránili vlhkosti.

7. Péče a čištění

Nečistoty odstraňujte ihned. Každý čisticí prostředek nejprve vyzkoušejte na skrytém místě čalounění. Čalounění nepromáčejte; vyčištěná místa sušte při pokojové teplotě. Nepoužívejte bělidla, rozpouštědla, benzín, čpavek ani tvrdé kartáče. V případě rozporu má přednost karta látky dodaná s výrobkem.

Druh potahu	Běžná péče	Odstraňování skvrn
Hladká tkanina	Vysávejte jednou týdně měkkým kartáčem při nízkém výkonu; polštáře pravidelně protřepávejte a tvarujte.	Čerstvé skvrny vysajte do bílé utěrky (netřete); čistěte vlažnou vodou s jemným mýdlem od okraje skvrny ke středu.
Velur / mikrovlákno	Vysávejte ve směru vlasu; po vlhkém čištění vlas vykartáčujte měkkým kartáčem.	Vysušte papírovou utěrkou, čistěte mírně navlhčenou utěrkou s jemným čisticím prostředkem; stínování vlasu odstraňte kartáčováním.

Buklé / smyčková tkanina	Vysávejte pouze hladkou hubicí, bez rotačního kartáče; chraňte před zachycením o ostré předměty.	Tupujte vlhkou utěrkou s mýdlovým roztokem; vytaženou smyčku zastřihněte nůžkami, nevytrhávejte ji.
Snadno čistitelné / hydrofobní látky	Jako hladké tkaniny; úprava usnadňuje čištění, na nečistoty však reagujte rychle.	Většinu skvrn odstraní voda s jemným mýdlem; nepoužívejte rozpouštědla, která ničí úpravu.
Ekokůže / povrstvené látky	Otírejte mírně navlhčenou utěrkou a vytřete dosucha; 2–3krát ročně použijte ošetřující přípravek; chraňte před sluncem a teplem.	Čistěte vodou s jemným mýdlem nebo speciálním přípravkem; nepoužívejte alkohol, aceton, rozpouštědla ani abraziva.

Dřevěné a kovové prvky (nožky, madla) otírejte suchou nebo mírně navlhčenou měkkou utěrkou; nepoužívejte abraziva. Podlahu chraňte plstěnými podložkami.

8. Bezpečnost používání

VAROVÁNÍ: Nenechávejte malé děti bez dozoru na nábytku ani v jeho blízkosti během rozkládání funkce spaní a otevírání úložného prostoru. Nábytek není hračka ani zařízení na šplhání.

- Nešplhejte na opěradla a područky; nezatěžujte nábytek jednostranně; neblokujte nábytkem únikové cesty.
- Udržujte bezpečnou vzdálenost od otevřeného ohně, topných zařízení a žhnoucích předmětů.
- Drobné montážní díly (šrouby, krytky) uchovávejte mimo dosah dětí — nebezpečí udušení.
- Nábytek s poškozenou konstrukcí, mechanismem nebo úchyty vyřaďte z používání až do opravy; používejte pouze originální díly.
- Osoby s omezenou pohyblivostí by měly pohyblivé funkce používat s pomocí další osoby.

9. Přirozené vlastnosti výrobku, které nejsou vadou

- Rozdíly odstínů látek oproti fotografiím a mezi výrobními šaržemi.
- Stínování a změna směru vlasu velurů vlivem používání — vratné kartáčováním.
- Žmolkování (pilling) látek v počátečním období — odstranitelné odžmolkovačem. Žmolkování je přirozený projev užívání a samo o sobě nesvědčí o snížené trvanlivosti látky.
- Změna tuhosti pěn až o cca 10–15 % a uživatelské záhyby látky.
- Rozměrové odchylky do ±3 %, nejvýše však ±5 cm, vyplývající z ručního charakteru čalounických prací.
- Mírné provozní zvuky pružin a mechanismů.

10. Reklamace a práva spotřebitele

Prodávající odpovídá spotřebiteli za nesoulad zboží se smlouvou podle vnitrostátních předpisů provádějících směrnici (EU) 2019/771 — zpravidla po dobu nejméně 2 let od dodání. Případná záruka výrobce nevylučuje ani neomezuje zákonná práva spotřebitele.

- Reklamaci oznamte prodejci neprodleně, s uvedením modelu a čísla šarže z etikety, s dokladem o koupi a pokud možno s fotografiemi.
- Odpovědnost se nevztahuje na škody vzniklé používáním v rozporu s návodem, běžným opotřebením, svévolnými úpravami a opravami ani na vlastnosti popsané v bodě 9.
- U smluv uzavřených na dálku má spotřebitel 14 dnů na odstoupení od smlouvy bez udání důvodu (neplatí pro výrobky zhotovené podle individuálních požadavků); prodávající může poskytnout delší lhůtu.

11. Skladování a likvidace

- Při delším skladování nebo stěhování nábytek demontujte podle montážního návodu, chraňte před oděrem a skladujte v suché, větrané místnosti.
- Vysloužilý nábytek odevzdejte na sběrném místě objemného odpadu; obaly třiďte podle místních pravidel.

SK · Slovenčina

NÁVOD NA POUŽÍVANIE, STAROSTLIVOSŤ A BEZPEČNOSŤ

Čalúnený nábytok: pohovky, sedačky, rohové sedačky, kreslá, leňošky, taburetky, čalúnené postele a kontinentálne postele (boxspring)

Tento návod sa nevzťahuje na nábytok s elektrickými funkciami — taký nábytok má samostatný návod.

DÔLEŽITÉ: Pred použitím nábytku si prečítajte celý tento návod. Uschovajte ho počas celej doby používania a odovzdajte ho každému ďalšiemu používateľovi. Nedodržanie pokynov môže viesť k poškodeniu nábytku, strate prípadných záručných práv a ohrozeniu bezpečnosti používateľov.

1. Identifikácia výrobku a výrobcu

Výrobca: ELTAP Spółka z ograniczoną odpowiedzialnością Sp.k., 63-604 Baranów, Poľsko | NIP (DIČ/TIN): 6192050823 | tel. +48 600 700 400 | e-mail: office@eltap.com | www.eltap.pl

Na produktovej etikete sú uvedené: názov výrobku, údaje výrobcu a číslo objednávky (ktoré umožňuje priradenie výrobku k výrobnej šarži). Etiketa je zvyčajne umiestnená vnútri úložného priestoru, pri nábytku bez úložného priestoru na spodnej strane nábytku. Tieto údaje spolu s dokladom o kúpe si uschovajte — sú nevyhnutné pri reklamácii a pri objednávaní dielov.

Výrobok spĺňa požiadavky nariadenia (EÚ) 2023/988 o všeobecnej bezpečnosti výrobkov (GPSR). Určený na používanie v obytných interiéroch.

2. Určené použitie

Nábytok je určený výlučne na domáce použitie, v suchých vnútorných priestoroch, pri teplote +15 °C až +30 °C a relatívnej vlhkosti 40–70 %. Slúži na sedenie a — pri modeloch s funkciou spania a pri posteliach — aj na ležanie.

- Nie je určený na vonkajšie použitie, do vlhkých miestností ani na intenzívne komerčné využitie (hotely, gastronómia), pokiaľ to výrobca výslovne nepovolil.
- Funkcia spania pri pohovkách a rohových sedačkách je určená na príležitostné spanie, pokiaľ produktový list neuvádza inak. Na každodenný spánok sa odporúčajú postele s vhodným matracom.
- Maximálne rovnomerne rozložené zaťaženie jedného miesta na sedenie: 110 kg. Nezaťažujte bodovo podrúčky, opierky hlavy ani okraje úložného priestoru.

3. Preprava, vybalenie a montáž

1. Nábytok prenášajte iba za prvky rámu — nikdy za vankúše, podrúčky, opierky hlavy alebo látku. Neposúvajte ho po podlahe; nábytok dvíhajte.
2. Obal otvárajte opatrne, neprechádzajte nožom po čalúnení. Obalové fólie ihneď odstráňte z dosahu detí — nebezpečenstvo udusenia.
3. Pred montážou skontrolujte kompletnosť dielov. Montáž vykonávajte vo dvojici, na čistom mäkkom podklade, podľa montážneho návodu daného modelu.
4. Skrutkové spoje dotiahnite pevne, ale bez nadmernej sily. Po prvých 2–4 týždňoch a potom približne každých 6 mesiacov spoje a nôžky kontrolujte a v prípade potreby dotiahnite.
5. Nábytok umiestnite na rovnú, stabilnú podlahu, na všetky nôžky, najmenej 1 m od zdrojov tepla a podľa možnosti mimo dlhodobého priameho slnečného žiarenia.

VAROVANIE: Nepoužívajte nábytok, ktorý je neúplne zmontovaný, má uvoľnené spoje alebo poškodené nosné prvky. Poškodenie pri preprave nahláste predajcovi pred montážou.

V dôsledku zabalenia a prepravy môžu na čalúnení vzniknúť prechodné otlaky, záhyby a stlačenie peny a vlákien, vrátane stôp po obalovej fólii. Po vybalení nechajte nábytok rozopnúť a peny aj vankúše jemne poklepte a vytvarujte rukou, aby ste im vrátili pôvodný tvar. Tieto stopy miznú po vytvarovaní a počas prvých dní používania; plný komfort a tvar nábytok nadobúda po usadení (pozri bod 4).

4. Prvé dni používania

- Nový nábytok môže vydávať neutrálny pach materiálov, ktorý v priebehu niekoľkých dní až dvoch týždňov zmizne; miestnosť pravidelne vetrajte.
- V prvých týždňoch sa peny prirodzene usádzajú — nábytok mierne zmäkne a na látke sa môžu objaviť ľahké úžitkové záhyby. Je to normálna vlastnosť, nie vada.
- Používajte striedavo celú plochu sedadla; voľné vankúše pravidelne obracajte, pretrepávajte a tvarujte.

5. Zásady správneho používania

- Nestúpajte na sedadlá, podrúčky, operadlá a opierky hlavy, neskáčte po nábytku, nesadajte si na podrúčky a operadlá.
- Nesadajte si prudko — dynamické zaťaženie môže poškodiť pružiny, popruhy a rám.
- Chráňte čalúnenie pred ostrými a drsnými predmetmi (nity, zipsy, pazúry zvierat) a pred horúcimi predmetmi.
- Udržiavajte otvorený oheň (sviečky, cigarety) v bezpečnej vzdialenosti od nábytku — čalúnnické materiály sa môžu vznietiť.
- Vyhýbajte sa dlhodobému kontaktu látky s vlhkosťou, púšťajúcimi textíliami (napr. nové rifle), kozmetikou a chemikáliami.
- Ručne nastaviteľné opierky hlavy a podrúčky prestavujte plynulo, iba v rozsahu mechanizmu; neopierajte sa celou váhou o zdvihnutú opierku hlavy.

6. Doplnkové funkcie — obsluha

6.1. Funkcia spania (rozkladací mechanizmus)

1. Pred rozložením odstráňte predmety zo sedadla a uistite sa, že v priestore rozkladania nie sú osoby (najmä deti) ani zvieratá.
2. Mechanizmus obsluhujte oboma rukami, iba za určené úchyty, plynulým pohybom, bez trhania.
3. Používajte iba úplne rozloženú a stabilne podopretú plochu na spanie.
4. Skladajte v opačnom poradí a dbajte na to, aby mechanizmus nezachytil posteľnú bielizeň, látku ani ruky.

VAROVANIE: Mechanizmus obsahuje pružiny a pánty — nebezpečenstvo pricviknutia prstov. Deti nesmú mechanizmus obsluhovať ani sa s ním hrať.

6.2. Úložný priestor na posteľnú bielizeň

- Úložný priestor je určený iba na suché textílie. Neskladujte ťažké, ostré, vlhké ani horľavé predmety. Maximálne zaťaženie: 5 kg, pokiaľ montážny návod daného modelu neuvádza inak.
- Veko otvárajte až do úplného opretia alebo zaistenia a pred siahnutím dovnútra sa uistite o jeho stabilite.

VAROVANIE: Nedovoľte deťom hrať sa s úložným priestorom ani doň vliezať — nebezpečenstvo pricviknutia a uväznenia. Veko po použití zatvárajte.

6.3. Čalúnené postele, kontinentálne postele a matrace

- Používajte iba matrac s rozmermi zodpovedajúcimi rámu. Matrac (a topper) pravidelne otáčajte podľa odporúčaní jeho výrobcu.
- Zdvíhací rošt otvárajte a zatvárajte oboma rukami za určené úchyty; zdvihnutý rošt nezaťažujte a nenechávajte ho otvorený bez dozoru.
- Nesadajte si na čelo postele a neopierajte sa oň nadmernou silou — je to komfortný, nie nosný prvok.
- Zabezpečte cirkuláciu vzduchu pod posteľou; úložný priestor a matrac pravidelne vetrajte, aby ste zabránili vlhkosti.

7. Starostlivosť a čistenie

Nečistoty odstraňujte ihneď. Každý čistiaci prostriedok najprv vyskúšajte na skrytom mieste čalúnenia. Čalúnenie nepremáčajte; vyčistené miesta sušte pri izbovej teplote. Nepoužívajte bielidlá, rozpúšťadlá, benzín, čpavok ani tvrdé kefy. V prípade rozporu má prednosť karta látky dodaná s výrobkom.

Druh poťahu	Bežná starostlivosť	Odstraňovanie škvŕn
Hladká tkanina	Vysávajte raz týždenne mäkkou kefou pri nízkom výkone; vankúše pravidelne pretrepávajte a tvarujte.	Čerstvé škvrny odsajte bielou utierkou (netrite); čistite vlažnou vodou s jemným mydlom od okraja škvrny k stredu.
Velúr / mikrovlákno	Vysávajte v smere vlasu; po vlhkom čistení vlas vykefujte mäkkou kefou.	Vysušte papierovou utierkou, čistite mierne navlhčenou utierkou s jemným čistiacim prostriedkom;

		tieňovanie vlasu odstráňte kefovaním.
Buklé / slučková tkanina	Vysávajte iba hladkou hubicou, bez rotačnej kefy; chráňte pred zachytením o ostré predmety.	Tupujte vlhkou utierkou s mydlovým roztokom; vytiahnutú slučku zastrihnite nožnicami, nevytrhávajte ju.
Ľahko čistiteľné / hydrofóbne látky	Ako hladké tkaniny; úprava uľahčuje čistenie, na nečistoty však reagujte rýchlo.	Väčšinu škvŕn odstráni voda s jemným mydlom; nepoužívajte rozpúšťadlá, ktoré ničia úpravu.
Ekokoža / povrstvené látky	Utierajte mierne navlhčenou utierkou a vytrite dosucha; 2–3-krát ročne použite ošetrujúci prípravok; chráňte pred slnkom a teplom.	Čistite vodou s jemným mydlom alebo špeciálnym prípravkom; nepoužívajte alkohol, acetón, rozpúšťadlá ani abrazíva.

Drevené a kovové prvky (nôžky, úchyty) utierajte suchou alebo mierne navlhčenou mäkkou utierkou; nepoužívajte abrazíva. Podlahu chráňte plstenými podložkami.

8. Bezpečnosť používania

VAROVANIE: Nenechávajte malé deti bez dozoru na nábytku ani v jeho blízkosti počas rozkladania funkcie spania a otvárania úložného priestoru. Nábytok nie je hračka ani zariadenie na šplhanie.

- Nešplhajte na operadlá a podrúčky; nezaťažujte nábytok jednostranne; neblokujte nábytkom únikové cesty.
- Udržiavajte bezpečnú vzdialenosť od otvoreného ohňa, vykurovacích zariadení a žeravých predmetov.
- Drobné montážne diely (skrutky, krytky) uchovávajte mimo dosahu detí — nebezpečenstvo udusenia.
- Nábytok s poškodenou konštrukciou, mechanizmom alebo úchytmi vyraďte z používania až do opravy; používajte iba originálne diely.
- Osoby s obmedzenou pohyblivosťou by mali pohyblivé funkcie používať s pomocou ďalšej osoby.

9. Prirodzené vlastnosti výrobku, ktoré nie sú vadou

- Rozdiely odtieňov látok oproti fotografiám a medzi výrobnými šaržami.
- Tieňovanie a zmena smeru vlasu velúrov vplyvom používania — vratné kefovaním.
- Žmolkovanie (pilling) látok v počiatočnom období — odstrániteľné odžmolkovačom. Žmolkovanie je prirodzený prejav používania a samo o sebe nesvedčí o zníženej trvanlivosti látky.
- Zmena tuhosti pien až o cca 10–15 % a úžitkové záhyby látky.
- Rozmerové odchýlky do ±3 %, najviac však ±5 cm, vyplývajúce z ručného charakteru čalúnnických prác.
- Mierne prevádzkové zvuky pružín a mechanizmov.

10. Reklamácie a práva spotrebiteľa

Predávajúci zodpovedá spotrebiteľovi za nesúlad tovaru so zmluvou podľa vnútroštátnych predpisov vykonávajúcich smernicu (EÚ) 2019/771 — spravidla počas najmenej 2 rokov od dodania. Prípadná záruka výrobcu nevylučuje ani neobmedzuje zákonné práva spotrebiteľa.

- Reklamáciu oznámte predajcovi bezodkladne, s uvedením modelu a čísla šarže z etikety, s dokladom o kúpe a podľa možnosti s fotografiami.
- Zodpovednosť sa nevzťahuje na škody vzniknuté používaním v rozpore s návodom, bežným opotrebovaním, svojvoľnými úpravami a opravami ani na vlastnosti opísané v bode 9.
- Pri zmluvách uzavretých na diaľku má spotrebiteľ 14 dní na odstúpenie od zmluvy bez uvedenia dôvodu (neplatí pre výrobky zhotovené podľa individuálnych požiadaviek); predávajúci môže poskytnúť dlhšiu lehotu.

11. Skladovanie a likvidácia

- Pri dlhšom skladovaní alebo sťahovaní nábytok demontujte podľa montážneho návodu, chráňte pred oderom a skladujte v suchej, vetranej miestnosti.

- Vyslúžilý nábytok odovzdajte na zbernom mieste objemného odpadu; obaly trieďte podľa miestnych pravidiel.

SL · Slovenščina

NAVODILA ZA UPORABO, NEGO IN VARNOST

Oblazinjeno pohištvo: kavči, sedežne garniture, kotne garniture, fotelji, počivalniki, tabureji, oblazinjene postelje in boxspring postelje

Ta navodila ne veljajo za pohištvo z električnimi funkcijami — tako pohištvo ima ločena navodila.

POMEMBNO: Pred uporabo pohištva v celoti preberite ta navodila. Shranite jih za ves čas uporabe in jih predajte vsakemu naslednjemu uporabniku. Neupoštevanje navodil lahko privede do poškodb pohištva, izgube morebitnih garancijskih pravic in ogrožanja varnosti uporabnikov.

1. Identifikacija izdelka in proizvajalca

Proizvajalec: ELTAP Spółka z ograniczoną odpowiedzialnością Sp.k., 63-604 Baranów, Poljska | NIP (TIN): 6192050823 | tel. +48 600 700 400 | e-pošta: office@eltap.com | www.eltap.pl

Na etiketi izdelka so navedeni: ime izdelka, podatki proizvajalca in številka naročila (ki omogoča povezavo izdelka z njegovo proizvodno serijo). Etiketa je običajno nameščena v notranjosti predala, pri pohištvu brez predala pa na spodnji strani pohištva. Te podatke skupaj z dokazilom o nakupu shranite — potrebni so pri reklamaciji in pri naročanju delov.

Izdelek izpolnjuje zahteve Uredbe (EU) 2023/988 o splošni varnosti proizvodov (GPSR). Namenjen uporabi v stanovanjskih notranjih prostorih.

2. Predvidena uporaba

Pohištvo je namenjeno izključno domači uporabi, v suhih notranjih prostorih, pri temperaturi od +15 °C do +30 °C in relativni vlažnosti 40–70 %. Namenjeno je sedenju, pri modelih s funkcijo spanja in pri posteljah pa tudi ležanju.

- Ni namenjeno zunanji uporabi, vlažnim prostorom ali intenzivni javni uporabi (hoteli, gostinstvo), razen če je proizvajalec to izrecno dovolil.
- Funkcija spanja pri kavčih in kotnih garniturah je namenjena občasnemu spanju, razen če produktni list določa drugače. Za vsakodnevno spanje priporočamo postelje z ustreznim vzmetnico.
- Največja enakomerno porazdeljena obremenitev enega sedeža: 110 kg. Ne obremenjujte točkovno naslonov za roke, vzglavnikov ali robov predala za posteljnino.

3. Prevoz, razpakiranje in montaža

1. Pohištvo prenašajte samo za elemente okvirja — nikoli za blazine, naslone za roke, vzglavnike ali tkanino. Ne vlecite ga po tleh; pohištvo dvignite.
2. Embalažo odpirajte previdno, ne vlecite noža po oblazinjenju. Embalažne folije takoj odstranite izven dosega otrok — nevarnost zadušitve.
3. Pred montažo preverite popolnost delov. Montažo izvajajta dve osebi, na čisti, mehki podlagi, v skladu z navodili za montažo modela.
4. Vijačne spoje privijte trdno, vendar brez prekomerne sile. Po prvih 2–4 tednih in nato približno vsakih 6 mesecev spoje in noge preverite ter po potrebi privijte.
5. Pohištvo postavite na ravna, stabilna tla, na vse noge, vsaj 1 m od virov toplote in po možnosti izven dolgotrajne neposredne sončne svetlobe.

OPOZORILO: Ne uporabljajte pohištva, ki je nepopolno sestavljeno, ima zrahljane spoje ali poškodovane nosilne elemente. Poškodbe pri prevozu prijavite prodajalcu pred montažo.

Zaradi pakiranja in transporta lahko na oblazinjenju nastanejo začasni odtisi, gube in stisnjenje pene ter vlaken, vključno s sledmi embalažne folije. Po razpakiranju pustite, da se pohištvo razširi, ter pene in blazine nežno potapkajte in oblikujte z roko, da jim povrnete prvotno obliko. Te sledi izginejo po oblikovanju in v prvih dneh uporabe; polno udobje in obliko pohištvo povrne, ko se pena usede (glejte točko 4).

4. Prvi dnevi uporabe

- Novo pohištvo lahko oddaja nevtralen vonj materialov, ki izgine v nekaj dneh do dveh tednih; prostor redno zračite.
- V prvih tednih se pene naravno uležejo — pohištvo postane nekoliko mehkejše, na tkanini pa se lahko pojavijo rahle uporabne gube. To je normalna lastnost, ne napaka.
- Izmenično uporabljajte celotno površino sedeža; proste blazine redno obračajte, stresajte in oblikujte.

5. Pravila pravilne uporabe

- Ne stojte na sedežih, naslonih za roke, naslonjalih in vzglavnikih, ne skačite po pohištvu, ne sedite na naslonih za roke in naslonjalih.
- Ne usedajte se sunkovito — dinamične obremenitve lahko poškodujejo vzmeti, trakove in okvir.
- Oblazinjenje zaščitite pred ostrimi in hrapavimi predmeti (zakovice, zadrge, kremplji živali) ter pred vročimi predmeti.
- Odprtega ognja (sveče, cigarete) ne približujte pohištvu — oblazinjenje se lahko vname.
- Izogibajte se dolgotrajnemu stiku tkanine z vlago, tekstilom, ki pušča barvo (npr. nove kavbojke), kozmetiko in kemikalijami.
- Ročno nastavljive vzglavnike in naslone za roke premikajte gladko, samo v območju mehanizma; ne naslanjajte se s celotno težo na dvignjen vzglavnik.

6. Dodatne funkcije — uporaba

6.1. Funkcija spanja (razklopni mehanizem)

1. Pred razklopom odstranite predmete s sedeža in se prepričajte, da v območju razklopa ni oseb (zlasti otrok) ali živali.
2. Mehanizem upravljajte z obema rokama, samo za predvidene ročaje, z gladkim gibom, brez sunkov.
3. Uporabljajte samo popolnoma razklopljeno in stabilno podprto ležalno površino.
4. Zlagajte v obratnem vrstnem redu in pazite, da mehanizem ne zagrabi posteljnine, tkanine ali rok.

OPOZORILO: Mehanizem vsebuje vzmeti in tečaje — nevarnost priščipnjenja prstov. Otroci ne smejo upravljati mehanizma niti se z njim igrati.

6.2. Predal za posteljnino

- Predal je namenjen samo suhemu tekstilu. Ne shranjujte težkih, ostrih, vlažnih ali vnetljivih predmetov. Največja obremenitev: 5 kg, razen če navodila za montažo modela določajo drugače.
- Pokrov odprite do popolnega naslona ali zaklepa in se pred poseganjem v notranjost prepričajte o njegovi stabilnosti.

OPOZORILO: Otrokom ne dovolite igre s predalom ali plezanja vanj — nevarnost priščipnjenja in ujetja. Pokrov po uporabi zaprite.

6.3. Oblazinjene postelje, boxspring postelje in vzmetnice

- Uporabljajte samo vzmetnico z merami, ki ustrezajo okvirju. Vzmetnico (in nadvložek) redno obračajte v skladu s priporočili njenega proizvajalca.
- Dvižno letveno dno odpirajte in zapirajte z obema rokama za predvidene ročaje; dvignjenega dna ne obremenjujte in ga ne puščajte odprtega brez nadzora.
- Ne sedite na vzglavni deski in se nanjo ne naslanjajte s prekomerno silo — je element udobja, ne nosilni element.
- Zagotovite kroženje zraka pod posteljo; predal in vzmetnico redno zračite, da preprečite vlago.

7. Nega in čiščenje

Umazanijo odstranite takoj. Vsako čistilno sredstvo najprej preizkusite na skritem delu oblazinjenja. Oblazinjenja ne premočite; očiščena mesta sušite pri sobni temperaturi. Ne uporabljajte belil, topil, bencina, amoniaka ali trdih krtač. V primeru neskladja ima prednost kartica tkanine, priložena izdelku.

Vrsta prevleke	Redna nega	Odstranjevanje madežev
Gladka tkanina	Sesajte enkrat tedensko z mehko krtačo pri nizki moči; blazine redno stresajte in oblikujte.	Sveže madeže popivnajte (ne drgnite) z belo krpo; čistite z mlačno vodo in blagim milom, od roba madeža proti sredini.
Velur / mikrovlakna	Sesajte v smeri dlake; po vlažnem čiščenju dlako skrtačite z mehko krtačo.	Posušite s papirnato brisačo, čistite z rahlo vlažno krpo in blagim čistilom; senčenje dlake odpravite s krtačenjem.

Bukle / tkanina z zankami	Sesajte samo z gladkim nastavkom, brez vrtljive krtače; zaščitite pred zatikanjem za ostre predmete.	Tapkajte z vlažno krpo in milno raztopino; izvlečeno zanko odrežite s škarjami, ne pulite je.
Tkanine easy clean / hidrofobne	Kot gladke tkanine; premaz olajša čiščenje, vendar se na umazanijo odzovite hitro.	Večino madežev odstrani voda z blagim milom; ne uporabljajte topil, ki uničujejo premaz.
Umetno usnje / prevlečene tkanine	Obrišite z rahlo vlažno krpo in obrišite do suhega; 2–3-krat letno uporabite negovalno sredstvo; zaščitite pred soncem in toploto.	Čistite z vodo in blagim milom ali namenskim sredstvom; ne uporabljajte alkohola, acetona, topil ali abrazivov.

Lesene in kovinske elemente (noge, ročaje) obrišite s suho ali rahlo vlažno mehko krpo; ne uporabljajte abrazivov. Tla zaščitite s podlogami iz klobučevine.

8. Varnost uporabe

OPOZORILO: Majhnih otrok ne puščajte brez nadzora na pohištvu ali v njegovi bližini med razklapljanjem funkcije spanja in odpiranjem predala. Pohištvo ni igrača niti oprema za plezanje.

- Ne plezajte na naslonjala in naslone za roke; pohištva ne obremenjujte enostransko; s pohištvom ne blokirajte evakuacijskih poti.
- Ohranjajte varno razdaljo do odprtega ognja, grelnih naprav in tlečih predmetov.
- Drobne montažne dele (vijake, pokrovčke) hranite izven dosega otrok — nevarnost zadušitve.
- Pohištvo s poškodovano konstrukcijo, mehanizmom ali pritrditvami izločite iz uporabe do popravila; uporabljajte samo originalne dele.
- Osebe z omejeno gibljivostjo naj premične funkcije uporabljajo s pomočjo druge osebe.

9. Naravne lastnosti izdelka, ki niso napaka

- Razlike v odtenkih tkanin glede na fotografije in med proizvodnimi serijami.
- Senčenje in sprememba smeri dlake velurjev zaradi uporabe — odpravljivo s krtačenjem.
- Pilling (kosmičenje) tkanin v začetnem obdobju — odstranljiv z odstranjevalcem kosmičev. Kosmičenje je naraven pojav pri uporabi in samo po sebi ne kaže na zmanjšano trpežnost tkanine.
- Sprememba trdote pen do pribl. 10–15 % in uporabne gube tkanine.
- Dimenzijska odstopanja do ±3 %, vendar ne več kot ±5 cm, zaradi ročne narave tapetniškega dela.
- Rahli zvoki delovanja vzmeti in mehanizmov.

10. Reklamacije in pravice potrošnikov

Prodajalec je potrošniku odgovoren za neskladnost blaga s pogodbo v skladu z nacionalnimi predpisi, ki izvajajo Direktivo (EU) 2019/771 — praviloma vsaj 2 leti od dobave. Morebitna garancija proizvajalca ne izključuje in ne omejuje zakonskih pravic potrošnika.

- Reklamacijo prodajalcu prijavite nemudoma, z navedbo modela in številke serije z etikete ter s priloženim dokazilom o nakupu in po možnosti fotografijami.
- Odgovornost ne zajema škode, nastale zaradi uporabe v nasprotju z navodili, običajne obrabe, samovoljnih predelav in popravil ter lastnosti, opisanih v točki 9.
- Pri pogodbah, sklenjenih na daljavo, ima potrošnik 14 dni za odstop od pogodbe brez navedbe razloga (ne velja za izdelke, izdelane po individualnih specifikacijah); prodajalec lahko odobri daljši rok.

11. Shranjevanje in odstranjevanje

- Za daljše shranjevanje ali selitev pohištvo razstavite v skladu z navodili za montažo, ga zaščitite pred drgnjenjem in shranite v suhem, zračenem prostoru.
- Odsluženo pohištvo oddajte na zbirnem mestu za kosovne odpadke; embalažo ločujte v skladu z lokalnimi pravili.

HR · Hrvatski

UPUTE ZA UPORABU, NJEGU I SIGURNOST

Tapecirani namještaj: sofe, kauči, kutne garniture, fotelje, ležaljke, tabure, tapecirani kreveti i boxspring kreveti

Ove upute ne odnose se na namještaj s električnim funkcijama — takav namještaj ima zasebne upute.

VAŽNO: Prije uporabe namještaja u cijelosti pročitajte ove upute. Čuvajte ih tijekom cijelog razdoblja uporabe i predajte ih svakom sljedećem korisniku. Nepridržavanje uputa može dovesti do oštećenja namještaja, gubitka eventualnih jamstvenih prava i ugrožavanja sigurnosti korisnika.

1. Identifikacija proizvoda i proizvođača

Proizvođač: ELTAP Spółka z ograniczoną odpowiedzialnością Sp.k., 63-604 Baranów, Poljska | NIP (OIB/TIN): 6192050823 | tel. +48 600 700 400 | e-mail: office@eltap.com | www.eltap.pl

Na etiketi proizvoda navedeni su: naziv proizvoda, podaci proizvođača i broj narudžbe (koji omogućuje povezivanje proizvoda s njegovom proizvodnom serijom). Etiketa se obično nalazi unutar spremišta, a kod namještaja bez spremišta na donjoj strani namještaja. Te podatke zajedno s dokazom o kupnji sačuvajte — potrebni su pri reklamaciji i pri naručivanju dijelova.

Proizvod ispunjava zahtjeve Uredbe (EU) 2023/988 o općoj sigurnosti proizvoda (GPSR). Namijenjen uporabi u stambenim unutarnjim prostorima.

2. Predviđena uporaba

Namještaj je namijenjen isključivo kućnoj uporabi, u suhim unutarnjim prostorijama, pri temperaturi od +15 °C do +30 °C i relativnoj vlažnosti 40–70 %. Služi za sjedenje, a kod modela s funkcijom spavanja i kod kreveta — i za ležanje.

- Nije namijenjen vanjskoj uporabi, vlažnim prostorijama ni intenzivnoj javnoj uporabi (hoteli, ugostiteljstvo), osim ako je proizvođač to izričito dopustio.
- Funkcija spavanja kod sofa i kutnih garnitura namijenjena je povremenom spavanju, osim ako produktni list ne navodi drukčije. Za svakodnevno spavanje preporučuju se kreveti s odgovarajućim madracem.
- Najveće ravnomjerno raspoređeno opterećenje jednog sjedećeg mjesta: 110 kg. Ne opterećujte točkasto rukonaslone, naslone za glavu ni rubove spremišta.

3. Prijevoz, raspakiravanje i montaža

1. Namještaj prenosite držeći ga samo za elemente okvira — nikada za jastuke, rukonaslone, naslone za glavu ili tkaninu. Ne vucite ga po podu; namještaj podižite.
2. Ambalažu otvarajte oprezno, ne povlačeći nož po tapeciranju. Ambalažne folije odmah uklonite izvan dohvata djece — opasnost od gušenja.
3. Prije montaže provjerite potpunost dijelova. Montažu obavljajte u dvije osobe, na čistoj, mekoj podlozi, u skladu s uputama za montažu modela.
4. Vijčane spojeve pritegnite čvrsto, ali bez prekomjerne sile. Nakon prvih 2–4 tjedna, a zatim otprilike svakih 6 mjeseci, provjerite i po potrebi pritegnite spojeve i nogice.
5. Namještaj postavite na ravan, stabilan pod, na sve nogice, najmanje 1 m od izvora topline i po mogućnosti izvan dugotrajnog izravnog sunčevog svjetla.

UPOZORENJE: Ne koristite namještaj koji je nepotpuno montiran, ima labave spojeve ili oštećene nosive elemente. Oštećenja u prijevozu prijavite prodavatelju prije montaže.

Uslijed pakiranja i transporta na tapeciranju mogu nastati privremeni otisci, nabori i stlačenost pjene i vlakana, uključujući tragove ambalažne folije. Nakon raspakiravanja ostavite namještaj da se rasprostre te pjene i jastuke nježno potapšajte i oblikujte rukom kako biste im vratili prvobitni oblik. Ti tragovi nestaju nakon oblikovanja i tijekom prvih dana uporabe; puni komfor i oblik namještaj vraća nakon što se pjena slegne (vidi točku 4).

4. Prvi dani uporabe

- Novi namještaj može ispuštati neutralan miris materijala koji nestaje u roku od nekoliko dana do dva tjedna; prostoriju redovito prozračujte.

- U prvim tjednima pjene se prirodno slegnu — namještaj postaje nešto mekši, a na tkanini se mogu pojaviti blagi nabori od uporabe. To je normalno svojstvo, a ne nedostatak.
- Naizmjenično koristite cijelu površinu sjedišta; slobodne jastuke redovito okrećite, protresajte i oblikujte.

5. Pravila pravilne uporabe

- Ne stojte na sjedištima, rukonaslonima, naslonima i naslonima za glavu, ne skačite po namještaju, ne sjedite na rukonaslonima i naslonima.
- Ne sjedajte naglo — dinamička opterećenja mogu oštetiti opruge, remenje i okvir.
- Zaštitite tapeciranje od oštrih i hrapavih predmeta (zakovice, patentni zatvarači, pandže životinja) te od vrućih predmeta.
- Držite otvoreni plamen (svijeće, cigarete) podalje od namještaja — tapetarski materijali mogu se zapaliti.
- Izbjegavajte dugotrajan kontakt tkanine s vlagom, tekstilom koji pušta boju (npr. nove traperice), kozmetikom i kemikalijama.
- Ručno podesive naslone za glavu i rukonaslone pomičite glatko, samo unutar raspona mehanizma; ne naslanjajte se cijelom težinom na podignuti naslon za glavu.

6. Dodatne funkcije — rukovanje

6.1. Funkcija spavanja (rasklopni mehanizam)

1. Prije rasklapanja uklonite predmete sa sjedišta i provjerite da u zoni rasklapanja nema osoba (osobito djece) ni životinja.
2. Mehanizmom rukujte objema rukama, samo za predviđene ručke, glatkim pokretom, bez trzanja.
3. Koristite samo potpuno raskloplјenu i stabilno poduprtu površinu za spavanje.
4. Sklapajte obrnutim redoslijedom, pazeći da mehanizam ne zahvati posteljinu, tkaninu ili ruke.

UPOZORENJE: Mehanizam sadrži opruge i šarke — opasnost od prikliještenja prstiju. Djeca ne smiju rukovati mehanizmom niti se njime igrati.

6.2. Spremište za posteljinu

- Spremište je namijenjeno samo suhom tekstilu. Ne spremajte teške, oštre, vlažne ni zapaljive predmete. Najveće opterećenje: 5 kg, osim ako upute za montažu modela ne navode drukčije.
- Poklopac otvarajte do potpunog oslonca ili blokade i prije posezanja unutra provjerite njegovu stabilnost.

UPOZORENJE: Ne dopuštajte djeci igru sa spremištem ni ulazak u njega — opasnost od prikliještenja i zatvaranja. Poklopac zatvorite nakon uporabe.

6.3. Tapecirani kreveti, boxspring kreveti i madraci

- Koristite samo madrac dimenzija koje odgovaraju okviru. Madrac (i nadmadrac) redovito okrećite prema preporukama njegova proizvođača.
- Podiznu podnicu otvarajte i zatvarajte objema rukama za predviđene ručke; podignutu podnicu ne opterećujte i ne ostavljajte je otvorenu bez nadzora.
- Ne sjedite na uzglavlju i ne naslanjajte se na njega prekomjernom silom — to je element udobnosti, a ne nosivi element.
- Osigurajte cirkulaciju zraka ispod kreveta; spremište i madrac povremeno prozračujte radi sprječavanja vlage.

7. Njega i čišćenje

Nečistoće uklanjajte odmah. Svako sredstvo za čišćenje najprije isprobajte na skrivenom dijelu tapeciranja. Tapeciranje ne natapajte; očišćena mjesta sušite na sobnoj temperaturi. Ne koristite izbjeljivače, otapala, benzin, amonijak ni tvrde četke. U slučaju neslaganja prednost ima kartica tkanine isporučena s proizvodom.

Vrsta presvlake	Redovita njega	Uklanjanje mrlja
Glatka tkanina	Usisavajte jednom tjedno mekom četkom pri niskoj snazi; jastuke povremeno protresite i oblikujte.	Svježe mrlje upijajte (ne trljajte) bijelom krpom; čistite mlakom vodom s blagim sapunom, od ruba mrlje prema sredini.

Velur / mikrofibra	Usisavajte u smjeru dlake; nakon vlažnog čišćenja dlaku iščetkajte mekom četkom.	Osušite papirnatim ručnikom, čistite blago vlažnom krpom s blagim deterdžentom; sjenčanje dlake uklonite četkanjem.
Bukle / tkanina s petljama	Usisavajte samo glatkim nastavkom, bez rotirajuće četke; štitite od zapinjanja za oštre predmete.	Tapkajte vlažnom krpom sa sapunicom; izvučenu petlju odrežite škarama, ne čupajte je.
Easy clean / hidrofobne tkanine	Kao glatke tkanine; premaz olakšava čišćenje, ali na nečistoće reagirajte brzo.	Većina mrlja uklanja se vodom s blagim sapunom; ne koristite otapala koja uništavaju premaz.
Eko koža / presvučene tkanine	Brišite blago vlažnom krpom i obrišite do suhog; 2–3 puta godišnje nanesite sredstvo za njegu; štitite od sunca i topline.	Čistite vodom s blagim sapunom ili namjenskim sredstvom; ne koristite alkohol, aceton, otapala ni abrazive.

Drvene i metalne elemente (nogice, ručke) brišite suhom ili blago vlažnom mekom krpom; ne koristite abrazive. Pod zaštitite filcanim podloščima.

8. Sigurnost uporabe

UPOZORENJE: Ne ostavljajte malu djecu bez nadzora na namještaju ni u njegovoj blizini tijekom rasklapanja funkcije spavanja i otvaranja spremišta. Namještaj nije igračka ni oprema za penjanje.

- Ne penjite se na naslone i rukonaslone; ne opterećujte namještaj jednostrano; ne blokirajte namještajem evakuacijske putove.
- Održavajte sigurnu udaljenost od otvorenog plamena, grijaćih uređaja i užarenih predmeta.
- Sitne montažne dijelove (vijke, čepove) čuvajte izvan dohvata djece — opasnost od gušenja.
- Namještaj s oštećenom konstrukcijom, mehanizmom ili pričvršćenjima isključite iz uporabe do popravka; koristite samo originalne dijelove.
- Osobe smanjene pokretljivosti trebale bi pokretne funkcije koristiti uz pomoć druge osobe.

9. Prirodna svojstva proizvoda koja nisu nedostatak

- Razlike u nijansama tkanina u odnosu na fotografije i između proizvodnih serija.
- Sjenčanje i promjena smjera dlake velura uslijed uporabe — uklonjivi četkanjem.
- Piling (stvaranje čupica) tkanina u početnom razdoblju — uklonjiv uređajem za uklanjanje čupica. Piling je prirodna pojava pri uporabi i sam po sebi ne ukazuje na smanjenu trajnost tkanine.
- Promjena tvrdoće pjena do oko 10–15 % i nabori tkanine od uporabe.
- Dimenzijska odstupanja do ±3%, ali ne više od ±5 cm, koja proizlaze iz ručne naravi tapetarskih radova.
- Blagi zvukovi rada opruga i mehanizama.

10. Reklamacije i prava potrošača

Prodavatelj odgovara potrošaču za nesukladnost robe s ugovorom prema nacionalnim propisima kojima se provodi Direktiva (EU) 2019/771 — u pravilu najmanje 2 godine od isporuke. Eventualno jamstvo proizvođača ne isključuje niti ograničava zakonska prava potrošača.

- Reklamaciju prijavite prodavatelju bez odgađanja, uz navođenje modela i broja serije s etikete te uz priloženi dokaz o kupnji i, po mogućnosti, fotografije.
- Odgovornost ne obuhvaća štete nastale uporabom protivnom uputama, normalnim trošenjem, samovoljnim preinakama i popravcima ni svojstva opisana u točki 9.
- Kod ugovora sklopljenih na daljinu potrošač ima 14 dana za raskid ugovora bez navođenja razloga (ne odnosi se na proizvode izrađene prema individualnim specifikacijama); prodavatelj može odobriti dulji rok.

11. Skladištenje i zbrinjavanje

- Za dulje skladištenje ili selidbu namještaj rastavite prema uputama za montažu, zaštitite ga od trenja i čuvajte u suhoj, prozračnoj prostoriji.

- Dotrajali namještaj predajte na mjesto za prikupljanje glomaznog otpada; ambalažu razvrstavajte prema lokalnim pravilima.

BG · Български

ИНСТРУКЦИЯ ЗА УПОТРЕБА, ПОДДРЪЖКА И БЕЗОПАСНОСТ

Тапицирани мебели: дивани, канапета, ъглови дивани, фотьойли, шезлонги, табуретки, тапицирани легла и легла бокспринг

Настоящата инструкция не се отнася за мебели с електрически функции — те разполагат с отделна инструкция.

ВАЖНО: Прочетете изцяло настоящата инструкция преди употреба на мебелта. Съхранявайте я през целия период на употреба и я предайте на всеки следващ потребител. Неспазването на указанията може да доведе до повреда на мебелта, загуба на евентуални гаранционни права и застрашаване на безопасността на потребителите.

1. Идентификация на продукта и производителя

Производител: ELTAP Spółka z ograniczoną odpowiedzialnością Sp.k., 63-604 Baranów, Полша | NIP (TIN): 6192050823 | тел. +48 600 700 400 | имейл: office@eltap.com | www.eltap.pl

На етикета на продукта са посочени: наименование на продукта, данни за производителя и номер на поръчката (който позволява свързване на изделието с неговата производствена партида). Етикетът обикновено е разположен вътре в раклата за завивки, а при мебели без ракла — от долната страна на мебелта. Запазете тези данни заедно с доказателството за покупка — те са необходими при рекламация и при поръчване на части.

Продуктът отговаря на изискванията на Регламент (ЕС) 2023/988 относно общата безопасност на продуктите (GPSR). Предназначен за употреба в жилищни вътрешни помещения.

2. Предназначение

Мебелта е предназначена изключително за домашна употреба, в сухи вътрешни помещения, при температура от +15 °C до +30 °C и относителна влажност 40–70 %. Служи за сядане, а при моделите с функция за сън и при леглата — и за лежане.

- Не е предназначена за употреба на открито, във влажни помещения или за интензивна обществена употреба (хотели, заведения), освен ако производителят изрично не е разрешил това.
- Функцията за сън при диваните и ъгловите дивани е предназначена за инцидентно спане, освен ако продуктовият лист не посочва друго. За ежедневен сън се препоръчват легла с подходящ матрак.
- Максимално равномерно разпределено натоварване на едно място за сядане: 110 kg. Не прилагайте точкови натоварвания върху подлакътниците, облегалките за глава и ръбовете на ракла за завивки.

3. Транспорт, разопаковане и монтаж

1. Пренасяйте мебелта, като я държите само за елементите на рамката — никога за възглавниците, подлакътниците, облегалките за глава или плата. Не я влачете по пода; повдигайте я.
2. Отваряйте опаковката внимателно, без да прокарвате ножа по тапицерията. Незабавно отстранете опаковъчните фолиа извън обсега на деца — опасност от задушаване.
3. Преди монтажа проверете комплектността на частите. Монтирайте с двама души, върху чиста, мека повърхност, съгласно инструкцията за монтаж на модела.
4. Затегнете винтовите съединения здраво, но без прекомерна сила. След първите 2–4 седмици, а след това приблизително на всеки 6 месеца, проверявайте и при нужда затягайте съединенията и крачетата.
5. Поставете мебелта върху равен, стабилен под, на всички крачета, на най-малко 1 m от източници на топлина и по възможност извън продължителна пряка слънчева светлина.

ПРЕДУПРЕЖДЕНИЕ: Не използвайте мебел, която е непълно монтирана, има разхлабени съединения или повредени носещи елементи. Съобщете за транспортни повреди на продавача преди монтажа.

В резултат на опаковането и транспорта върху тапицерията могат да се появят временни вдлъбнатини, гънки и притискане на пяната и влакната, включително следи, оставени от опаковъчното фолио. След разопаковане оставете мебелта да се разпъне и леко потупайте и

оформете пяната и възглавниците с ръка, за да възстановите първоначалната им форма. Тези следи изчезват след оформянето и през първите няколко дни на употреба; пълен комфорт и форма мебелта възвръща след улягане (вижте точка 4).

4. Първите дни на употреба

- Новата мебел може да отделя неутрална миризма на материалите, която изчезва в рамките на няколко дни до две седмици; проветрявайте помещението редовно.
- През първите седмици пените се слягат естествено — мебелта става малко по-мека, а по плата могат да се появят леки гънки от употреба. Това е нормално свойство, а не дефект.
- Използвайте последователно цялата повърхност на седалката; редовно обръщайте, изтупвайте и оформяйте свободните възглавници.

5. Правила за правилна употреба

- Не стъпвайте върху седалките, подлакътниците, облегалките и облегалките за глава, не скачайте по мебелта, не сядайте върху подлакътниците и облегалките.
- Не сядайте рязко — динамичните натоварвания могат да повредят пружините, коланите и рамката.
- Пазете тапицерията от остри и грапави предмети (нитове, ципове, нокти на животни) и от горещи предмети.
- Дръжте открит огън (свещи, цигари) далеч от мебелта — тапицерските материали могат да се запалят.
- Избягвайте продължителен контакт на плата с влага, оцветяващи тъкани (напр. нови дънки), козметика и химикали.
- Регулирайте ръчно регулируемите облегалки за глава и подлакътници плавно, само в обхвата на механизма; не се облягайте с цялата си тежест на вдигната облегалка за глава.

6. Допълнителни функции — обслужване

6.1. Функция за сън (разгъващ механизъм)

1. Преди разгъване отстранете предметите от седалката и се уверете, че в зоната на разгъване няма хора (особено деца) и животни.
2. Работете с механизма с двете ръце, само за предвидените дръжки, с плавно движение, без дърпане.
3. Използвайте само напълно разгъната и стабилно подпряна повърхност за спане.
4. Сгъвайте в обратен ред, като внимавате механизмът да не захване спалното бельо, плата или ръцете.

ПРЕДУПРЕЖДЕНИЕ: Механизмът съдържа пружини и панти — опасност от прищипване на пръстите. Децата не трябва да работят с механизма, нито да играят с него.

6.2. Ракла за завивки

- Раклата е предназначена само за сухи текстилни изделия. Не съхранявайте тежки, остри, влажни или запалими предмети. Максимално натоварване: 5 kg, освен ако инструкцията за монтаж на дадения модел не посочва друго.
- Отваряйте капака до пълно опиране или блокиране и се уверете в стабилността му, преди да бръкнете вътре.

ПРЕДУПРЕЖДЕНИЕ: Не позволявайте на децата да играят с раклата или да влизат в нея — опасност от прищипване и затваряне. Затваряйте капака след употреба.

6.3. Тапицирани легла, легла боксспринг и матраци

- Използвайте само матрак с размери, съответстващи на рамката. Обръщайте редовно матрака (и топера) според препоръките на неговия производител.
- Отваряйте и затваряйте повдигащата се подматрачна рамка с двете ръце за предвидените дръжки; не натоварвайте вдигнатата рамка и не я оставяйте отворена без надзор.
- Не сядайте върху таблата и не се облягайте на нея с прекомерна сила — тя е елемент за комфорт, а не носещ елемент.
- Осигурете циркулация на въздуха под леглото; периодично проветрявайте раклата и матрака, за да предотвратите влага.

7. Поддръжка и почистване

Отстранявайте замърсяванията незабавно. Изпробвайте всеки почистващ препарат първо на скрито място на тапицерията. Не накисвайте тапицерията; сушете почистените места при стайна температура. Не използвайте белина, разтворители, бензин, амоняк или твърди четки. При несъответствие предимство има картата на плата, доставена с продукта.

Вид дамаска	Текуща поддръжка	Премахване на петна
Гладка тъкан	Почиствайте с прахосмукачка веднъж седмично с мека четка на ниска мощност; периодично изтупвайте и оформяйте възглавниците.	Попивайте пресните петна (не търкайте) с бяла кърпа; почиствайте с хладка вода и мек сапун, от ръба на петното към центъра.
Велур / микрофибър	Почиствайте с прахосмукачка по посока на косъма; след влажно почистване срешете косъма с мека четка.	Подсушете с хартиена кърпа, почистете с леко влажна кърпа и мек препарат; премахвайте засенчванията на косъма чрез изчеткване.
Букле / тъкан с бримки	Почиствайте само с гладък накрайник, без въртяща се четка; пазете от закачане на остри предмети.	Тампонирайте с влажна кърпа и сапунен разтвор; отрежете издърпаната бримка с ножица, не я скубете.
Лесни за почистване / хидрофобни платове	Както гладките тъкани; покритието улеснява почистването, но реагирайте бързо на замърсяванията.	Повечето петна се отстраняват с вода и мек сапун; не използвайте разтворители, които разрушават покритието.
Еко кожа / платове с покритие	Избърсвайте с леко влажна кърпа и подсушавайте; 2–3 пъти годишно нанасяйте препарат за поддръжка; пазете от слънце и топлина.	Почиствайте с вода и мек сапун или специален препарат; не използвайте спирт, ацетон, разтворители или абразиви.

Избърсвайте дървените и металните елементи (крачета, дръжки) със суха или леко влажна мека кърпа; не използвайте абразиви. Защитете пода с филцови подложки.

8. Безопасност при употреба

ПРЕДУПРЕЖДЕНИЕ: Не оставяйте малки деца без надзор върху мебелта или в близост до нея по време на разгъване на функцията за сън и отваряне на раклата. Мебелта не е играчка, нито уред за катерене.

- Не се катерете по облегалките и подлакътниците; не натоварвайте мебелта едностранно; не блокирайте с мебелта евакуационните пътища.
- Спазвайте безопасно разстояние от открит огън, отоплителни уреди и тлеещи предмети.
- Съхранявайте дребните монтажни части (винтове, тапи) извън обсега на деца — опасност от задавяне.
- Изведете от употреба мебел с повредена конструкция, механизъм или закрепвания до ремонта; използвайте само оригинални части.
- Лицата с ограничена подвижност следва да използват подвижните функции с помощта на друго лице.

9. Естествени свойства на продукта, които не са дефект

- Разлики в нюансите на платовете спрямо снимките и между производствените партиди.
- Засенчване и промяна на посоката на косъма на велурите вследствие на употреба — обратими чрез изчеткване.
- Пилинг (образуване на топченца) на платовете в началния период — отстраним с машинка за топченца. Пилингът е естествено експлоатационно явление и сам по себе си не свидетелства за намалена трайност на плата.
- Промяна на твърдостта на пените до около 10–15 % и гънки от употреба по плата.

- Отклонения в размерите до ±3%, но не повече от ±5 cm, произтичащи от ръчния характер на тапицерската работа.
- Леки шумове при работа на пружините и механизмите.

10. Рекламации и права на потребителите

Продавачът отговаря пред потребителя за несъответствието на стоката с договора съгласно националните разпоредби, транспониращи Директива (ЕС) 2019/771 — по правило в продължение на най-малко 2 години от доставката. Евентуалната търговска гаранция на производителя не изключва и не ограничава законните права на потребителя.

- Съобщете рекламацията на продавача незабавно, като посочите модела и номера на партидата от етикета и приложите доказателство за покупка и по възможност снимки.
- Отговорността не обхваща повреди, произтичащи от употреба в противоречие с инструкцията, нормално износване, самоволни преработки и ремонти, нито свойствата, описани в точка 9.
- При договори от разстояние потребителят разполага с 14 дни да се откаже от договора, без да посочва причина (не се прилага за продукти, изработени по индивидуални спецификации); продавачът може да предостави по-дълъг срок.

11. Съхранение и изхвърляне

- При по-дълго съхранение или преместване демонтирайте мебелта съгласно инструкцията за монтаж, защитете я от протриване и я съхранявайте в сухо, проветриво помещение.
- Предайте излязлата от употреба мебел в пункт за събиране на едрогабаритни отпадъци; разделяйте опаковките съгласно местните правила.

EL · Ελληνικά

ΟΔΗΓΙΕΣ ΧΡΗΣΗΣ, ΦΡΟΝΤΙΔΑΣ ΚΑΙ ΑΣΦΑΛΕΙΑΣ

Ταπετσαρισμένα έπιπλα: καναπέδες, γωνιακοί καναπέδες, πολυθρόνες, ανάκλιντρα (σεζλόνγκ), σκαμπό (πουφ), ταπετσαρισμένα κρεβάτια και κρεβάτια boxspring

Οι παρούσες οδηγίες δεν αφορούν έπιπλα με ηλεκτρικές λειτουργίες — αυτά διαθέτουν ξεχωριστές οδηγίες.

ΣΗΜΑΝΤΙΚΟ: Διαβάστε πλήρως τις παρούσες οδηγίες πριν από τη χρήση του επίπλου. Φυλάξτε τις καθ' όλη τη διάρκεια χρήσης και παραδώστε τις σε κάθε επόμενο χρήστη. Η μη τήρηση των οδηγιών μπορεί να οδηγήσει σε ζημιά του επίπλου, απώλεια τυχόν δικαιωμάτων εγγύησης και κίνδυνο για την ασφάλεια των χρηστών.

1. Ταυτοποίηση προϊόντος και κατασκευαστή

Κατασκευαστής: ELTAP Spółka z ograniczoną odpowiedzialnością Sp.k., 63-604 Baranów, Πολωνία | NIP (ΑΦΜ/TIN): 6192050823 | τηλ. +48 600 700 400 | e-mail: office@eltap.com | www.eltap.pl

Στην ετικέτα του προϊόντος αναγράφονται: η ονομασία του προϊόντος, τα στοιχεία του κατασκευαστή και ο αριθμός παραγγελίας (που επιτρέπει τη συσχέτιση του προϊόντος με την παρτίδα παραγωγής του). Η ετικέτα βρίσκεται συνήθως στο εσωτερικό του αποθηκευτικού χώρου ή στην κάτω πλευρά του επίπλου στα μοντέλα χωρίς αποθηκευτικό χώρο. Φυλάξτε τα στοιχεία αυτά μαζί με την απόδειξη αγοράς — είναι απαραίτητα για διαμαρτυρίες και για την παραγγελία ανταλλακτικών.

Το προϊόν συμμορφώνεται με τον κανονισμό (ΕΕ) 2023/988 για τη γενική ασφάλεια των προϊόντων (GPSR). Προορίζεται για χρήση σε εσωτερικούς οικιακούς χώρους.

2. Προβλεπόμενη χρήση

Το έπιπλο προορίζεται αποκλειστικά για οικιακή χρήση, σε ξηρούς εσωτερικούς χώρους, σε θερμοκρασία +15 °C έως +30 °C και σχετική υγρασία 40–70 %. Προορίζεται για κάθισμα και — στα μοντέλα με λειτουργία ύπνου και στα κρεβάτια — και για ξάπλωμα.

- Δεν προορίζεται για εξωτερική χρήση, για υγρούς χώρους ή για εντατική επαγγελματική χρήση (ξενοδοχεία, εστίαση), εκτός εάν ο κατασκευαστής το έχει ρητά επιτρέψει.
- Η λειτουργία ύπνου των καναπέδων και των γωνιακών καναπέδων προορίζεται για περιστασιακό ύπνο, εκτός εάν το φύλλο προϊόντος ορίζει διαφορετικά. Για καθημερινό ύπνο συνιστώνται κρεβάτια με κατάλληλο στρώμα.
- Μέγιστο ομοιόμορφα κατανεμημένο φορτίο ανά θέση καθίσματος: 110 kg. Μην ασκείτε σημειακά φορτία σε μπράτσα, προσκέφαλα και άκρα του αποθηκευτικού χώρου.

3. Μεταφορά, αποσυσκευασία και συναρμολόγηση

1. Μεταφέρετε το έπιπλο κρατώντας το μόνο από τα στοιχεία του σκελετού — ποτέ από τα μαξιλάρια, τα μπράτσα, τα προσκέφαλα ή το ύφασμα. Μην το σέρνετε στο δάπεδο· σηκώστε το.
2. Ανοίξτε τη συσκευασία προσεκτικά, χωρίς να περνάτε το μαχαίρι πάνω από την ταπετσαρία. Απομακρύνετε αμέσως τις μεμβράνες συσκευασίας μακριά από παιδιά — κίνδυνος ασφυξίας.
3. Πριν από τη συναρμολόγηση ελέγξτε την πληρότητα των εξαρτημάτων. Συναρμολογήστε με δύο άτομα, σε καθαρή, μαλακή επιφάνεια, σύμφωνα με τις οδηγίες συναρμολόγησης του μοντέλου.
4. Σφίξτε τις βιδωτές συνδέσεις σταθερά, χωρίς υπερβολική δύναμη. Μετά τις πρώτες 2–4 εβδομάδες και στη συνέχεια περίπου κάθε 6 μήνες, ελέγχετε και σφίγγετε εάν χρειάζεται τις συνδέσεις και τα πόδια.
5. Τοποθετήστε το έπιπλο σε επίπεδο, σταθερό δάπεδο, σε όλα τα πόδια του, τουλάχιστον 1 m από πηγές θερμότητας και, ει δυνατόν, μακριά από παρατεταμένη άμεση ηλιακή ακτινοβολία.

ΠΡΟΕΙΔΟΠΟΙΗΣΗ: Μη χρησιμοποιείτε έπιπλο που είναι ατελώς συναρμολογημένο, έχει χαλαρές συνδέσεις ή κατεστραμμένα φέροντα στοιχεία. Αναφέρετε τις ζημιές μεταφοράς στον πωλητή πριν από τη συναρμολόγηση.

Λόγω της συσκευασίας και της μεταφοράς, στην ταπετσαρία ενδέχεται να εμφανιστούν προσωρινά αποτυπώματα, πτυχές και συμπίεση του αφρού και των ινών, συμπεριλαμβανομένων σημαδιών από τη μεμβράνη συσκευασίας. Μετά την αποσυσκευασία, αφήστε το έπιπλο να επανέλθει και χτυπήστε ελαφρά και διαμορφώστε με το χέρι τους αφρούς και τα μαξιλάρια για να επαναφέρετε το αρχικό τους σχήμα. Τα σημάδια αυτά εξαφανίζονται μετά τη διαμόρφωση και κατά τις πρώτες ημέρες χρήσης· το έπιπλο ανακτά πλήρη άνεση και σχήμα αφού «στρώσει» ο αφρός (βλ. σημείο 4).

4. Πρώτες ημέρες χρήσης

- Ένα καινούργιο έπιπλο μπορεί να αναδίδει μια ουδέτερη οσμή υλικών, η οποία εξαφανίζεται μέσα σε λίγες ημέρες έως δύο εβδομάδες· αερίζετε τακτικά τον χώρο.
- Τις πρώτες εβδομάδες οι αφροί «στρώνουν» φυσιολογικά — το έπιπλο γίνεται ελαφρώς πιο μαλακό και στο ύφασμα μπορεί να εμφανιστούν ελαφριές πτυχές χρήσης. Αυτό είναι φυσιολογικό, όχι ελάττωμα.
- Χρησιμοποιείτε εναλλάξ όλη την επιφάνεια του καθίσματος· γυρίζετε, τινάζετε και διαμορφώνετε τακτικά τα ελεύθερα μαξιλάρια.

5. Κανόνες σωστής χρήσης

- Μη στέκεστε πάνω σε καθίσματα, μπράτσα, πλάτες και προσκέφαλα, μην πηδάτε στο έπιπλο, μην κάθεστε στα μπράτσα και στις πλάτες.
- Μην κάθεστε απότομα — τα δυναμικά φορτία μπορούν να καταστρέψουν τα ελατήρια, τους ιμάντες και τον σκελετό.
- Προστατεύετε την ταπετσαρία από αιχμηρά και τραχιά αντικείμενα (πριτσίνια, φερμουάρ, νύχια ζώων) και από καυτά αντικείμενα.
- Κρατάτε τις γυμνές φλόγες (κεριά, τσιγάρα) μακριά από το έπιπλο — τα υλικά ταπετσαρίας μπορούν να αναφλεγούν.
- Αποφεύγετε την παρατεταμένη επαφή του υφάσματος με υγρασία, υφάσματα που ξεβάφουν (π.χ. καινούργια τζιν), καλλυντικά και χημικά.
- Ρυθμίζετε τα χειροκίνητα ρυθμιζόμενα προσκέφαλα και μπράτσα ομαλά, μόνο εντός του εύρους του μηχανισμού· μη στηρίζεστε με όλο το βάρος σας σε ανυψωμένο προσκέφαλο.

6. Πρόσθετες λειτουργίες — χειρισμός

6.1. Λειτουργία ύπνου (αναδιπλούμενος μηχανισμός)

1. Πριν από το άνοιγμα, απομακρύνετε τα αντικείμενα από το κάθισμα και βεβαιωθείτε ότι στη ζώνη ανοίγματος δεν βρίσκονται άτομα (ιδίως παιδιά) ή ζώα.
2. Χειρίζεστε τον μηχανισμό με τα δύο χέρια, μόνο από τις προβλεπόμενες λαβές, με ομαλή κίνηση, χωρίς τραντάγματα.
3. Χρησιμοποιείτε μόνο επιφάνεια ύπνου πλήρως ανοιγμένη και σταθερά στηριγμένη.
4. Κλείνετε με την αντίστροφη σειρά, προσέχοντας ο μηχανισμός να μην πιάσει τα κλινοσκεπάσματα, το ύφασμα ή τα χέρια.

ΠΡΟΕΙΔΟΠΟΙΗΣΗ: Ο μηχανισμός περιέχει ελατήρια και μεντεσέδες — κίνδυνος παγίδευσης των δακτύλων. Τα παιδιά δεν επιτρέπεται να χειρίζονται τον μηχανισμό ούτε να παίζουν με αυτόν.

6.2. Αποθηκευτικός χώρος για κλινοσκεπάσματα

- Ο αποθηκευτικός χώρος προορίζεται μόνο για στεγνά υφάσματα. Μην αποθηκεύετε βαριά, αιχμηρά, υγρά ή εύφλεκτα αντικείμενα. Μέγιστο φορτίο: 5 kg, εκτός εάν οι οδηγίες συναρμολόγησης του μοντέλου ορίζουν διαφορετικά.
- Ανοίγετε το καπάκι μέχρι την πλήρη στήριξη ή ασφάλισή του και βεβαιωθείτε για τη σταθερότητά του πριν βάλετε τα χέρια μέσα.

ΠΡΟΕΙΔΟΠΟΙΗΣΗ: Μην επιτρέπετε στα παιδιά να παίζουν με τον αποθηκευτικό χώρο ή να μπαίνουν μέσα — κίνδυνος παγίδευσης και εγκλωβισμού. Κλείνετε το καπάκι μετά τη χρήση.

6.3. Ταπετσαρισμένα κρεβάτια, κρεβάτια boxspring και στρώματα

- Χρησιμοποιείτε μόνο στρώμα με διαστάσεις που αντιστοιχούν στον σκελετό. Γυρίζετε τακτικά το στρώμα (και το ανώστρωμα) σύμφωνα με τις συστάσεις του κατασκευαστή του.
- Ανοίγετε και κλείνετε το ανυψούμενο πλαίσιο με τα δύο χέρια από τις προβλεπόμενες λαβές· μη φορτώνετε το ανυψωμένο πλαίσιο και μην το αφήνετε ανοιχτό χωρίς επίβλεψη.
- Μην κάθεστε στο κεφαλάρι και μη στηρίζεστε σε αυτό με υπερβολική δύναμη — είναι στοιχείο άνεσης, όχι φέρον στοιχείο.
- Εξασφαλίζετε κυκλοφορία αέρα κάτω από το κρεβάτι· αερίζετε περιοδικά τον αποθηκευτικό χώρο και το στρώμα για την αποφυγή υγρασίας.

7. Φροντίδα και καθαρισμός

Απομακρύνετε τους ρύπους αμέσως. Δοκιμάζετε κάθε καθαριστικό πρώτα σε κρυφό σημείο της ταπετσαρίας. Μη μουσκεύετε την ταπετσαρία· στεγνώνετε τα καθαρισμένα σημεία σε θερμοκρασία

δωματίου. Μη χρησιμοποιείτε χλωρίνη, διαλύτες, βενζίνη, αμμωνία ή σκληρές βούρτσες. Σε περίπτωση ασυμφωνίας υπερισχύει η κάρτα υφάσματος που συνοδεύει το προϊόν.

Τύπος επένδυσης	Τακτική φροντίδα	Αφαίρεση λεκέδων
Λείο υφαντό ύφασμα	Σκουπίζετε με ηλεκτρική σκούπα μία φορά την εβδομάδα με μαλακή βούρτσα σε χαμηλή ισχύ· τινάζετε και διαμορφώνετε περιοδικά τα μαξιλάρια.	Απορροφάτε τους φρέσκους λεκέδες (μην τρίβετε) με λευκό πανί· καθαρίζετε με χλιαρό νερό και ήπιο σαπούνι, από την άκρη του λεκέ προς το κέντρο.
Βελούδο / μικροΐνες	Σκουπίζετε προς την κατεύθυνση του πέλους· μετά τον υγρό καθαρισμό βουρτσίζετε το πέλος με μαλακή βούρτσα.	Στεγνώνετε με χαρτί κουζίνας, καθαρίζετε με ελαφρώς υγρό πανί και ήπιο απορρυπαντικό· εξαλείφετε τις σκιάσεις του πέλους με βούρτσισμα.
Ύφασμα μπουκλέ	Σκουπίζετε μόνο με λείο ακροφύσιο, χωρίς περιστρεφόμενη βούρτσα· προστατεύετε από σκάλωμα σε αιχμηρά αντικείμενα.	Ταμπονάρίζετε με υγρό πανί και σαπουνόνερο· κόβετε με ψαλίδι μια τραβηγμένη θηλιά, μην την τραβάτε.
Υφάσματα easy clean / υδρόφοβα	Όπως τα λεία υφάσματα· η επίστρωση διευκολύνει τον καθαρισμό, αλλά αντιδράτε γρήγορα στους ρύπους.	Οι περισσότεροι λεκέδες αφαιρούνται με νερό και ήπιο σαπούνι· μη χρησιμοποιείτε διαλύτες που καταστρέφουν την επίστρωση.
Δερματίνη / επιστρωμένα υφάσματα	Σκουπίζετε με ελαφρώς υγρό πανί και στεγνώνετε· εφαρμόζετε προϊόν περιποίησης 2–3 φορές τον χρόνο· προστατεύετε από ήλιο και θερμότητα.	Καθαρίζετε με νερό και ήπιο σαπούνι ή ειδικό προϊόν· μη χρησιμοποιείτε οινόπνευμα, ασετόν, διαλύτες ή λειαντικά.

Σκουπίζετε τα ξύλινα και μεταλλικά στοιχεία (πόδια, λαβές) με στεγνό ή ελαφρώς υγρό μαλακό πανί· μη χρησιμοποιείτε λειαντικά. Προστατεύετε το δάπεδο με τσόχινα αυτοκόλλητα.

8. Ασφάλεια χρήσης

ΠΡΟΕΙΔΟΠΟΙΗΣΗ: Μην αφήνετε μικρά παιδιά χωρίς επίβλεψη πάνω στο έπιπλο ή κοντά του κατά το άνοιγμα της λειτουργίας ύπνου και του αποθηκευτικού χώρου. Το έπιπλο δεν είναι παιχνίδι ούτε εξοπλισμός αναρρίχησης.

- Μη σκαρφαλώνετε σε πλάτες και μπράτσα· μη φορτώνετε το έπιπλο μονόπλευρα· μη φράζετε με το έπιπλο τις οδούς διαφυγής.
- Διατηρείτε ασφαλή απόσταση από γυμνές φλόγες, θερμαντικές συσκευές και πυρακτωμένα αντικείμενα.
- Φυλάσσετε τα μικρά εξαρτήματα συναρμολόγησης (βίδες, τάπες) μακριά από παιδιά — κίνδυνος πνιγμού.
- Αποσύρετε από τη χρήση έπιπλο με κατεστραμμένη κατασκευή, μηχανισμό ή στερεώσεις μέχρι την επισκευή· χρησιμοποιείτε μόνο γνήσια ανταλλακτικά.
- Τα άτομα με περιορισμένη κινητικότητα θα πρέπει να χρησιμοποιούν τις κινητές λειτουργίες με τη βοήθεια άλλου ατόμου.

9. Φυσικά χαρακτηριστικά του προϊόντος που δεν αποτελούν ελάττωμα

- Διαφορές αποχρώσεων των υφασμάτων σε σχέση με τις φωτογραφίες και μεταξύ παρτίδων παραγωγής.
- Σκιάσεις και αλλαγή κατεύθυνσης του πέλους των βελούδων λόγω χρήσης — αναστρέψιμες με βούρτσισμα.
- Pilling (κομπάλιασμα) των υφασμάτων στην αρχική περίοδο — αφαιρείται με συσκευή αφαίρεσης χνουδιού. Το pilling είναι φυσικό φαινόμενο της χρήσης και δεν υποδηλώνει από μόνο του μειωμένη ανθεκτικότητα του υφάσματος.
- Μεταβολή της σκληρότητας των αφρών έως περίπου 10–15 % και πτυχές χρήσης του υφάσματος.

- Αποκλίσεις διαστάσεων έως ±3%, αλλά όχι περισσότερο από ±5 cm, λόγω του χειροποίητου χαρακτήρα των εργασιών ταπετσαρίας.
- Ελαφροί ήχοι λειτουργίας ελατηρίων και μηχανισμών.

10. Διαμαρτυρίες και δικαιώματα καταναλωτών

Ο πωλητής ευθύνεται έναντι του καταναλωτή για την έλλειψη συμμόρφωσης του αγαθού με τη σύμβαση σύμφωνα με τις εθνικές διατάξεις μεταφοράς της οδηγίας (ΕΕ) 2019/771 — κατά κανόνα για τουλάχιστον 2 έτη από την παράδοση. Τυχόν εμπορική εγγύηση του κατασκευαστή δεν αποκλείει ούτε περιορίζει τα νόμιμα δικαιώματα του καταναλωτή.

- Δηλώστε τη διαμαρτυρία στον πωλητή χωρίς καθυστέρηση, αναφέροντας το μοντέλο και τον αριθμό παρτίδας από την ετικέτα και επισυνάπτοντας την απόδειξη αγοράς και, ει δυνατόν, φωτογραφίες.
- Η ευθύνη δεν καλύπτει ζημιές που οφείλονται σε χρήση αντίθετη προς τις οδηγίες, φυσιολογική φθορά, αυθαίρετες μετατροπές και επισκευές, ούτε τα χαρακτηριστικά που περιγράφονται στο σημείο 9.
- Στις εξ αποστάσεως συμβάσεις ο καταναλωτής διαθέτει 14 ημέρες για υπαναχώρηση χωρίς αιτιολόγηση (δεν ισχύει για προϊόντα κατασκευασμένα βάσει ατομικών προδιαγραφών)· ο πωλητής μπορεί να χορηγήσει μεγαλύτερη προθεσμία.

11. Αποθήκευση και απόρριψη

- Για μακροχρόνια αποθήκευση ή μετακόμιση, αποσυναρμολογήστε το έπιπλο σύμφωνα με τις οδηγίες συναρμολόγησης, προστατεύστε το από τριβές και αποθηκεύστε το σε ξηρό, αεριζόμενο χώρο.
- Παραδώστε το παλιό έπιπλο σε σημείο συλλογής ογκωδών αποβλήτων· διαχωρίζετε τις συσκευασίες σύμφωνα με τους τοπικούς κανόνες.

HU · Magyar

HASZNÁLATI, ÁPOLÁSI ÉS BIZTONSÁGI ÚTMUTATÓ

Kárpitozott bútorok: kanapék, ülőgarnitúrák, sarokgarnitúrák, fotelek, heverők, puffok, kárpitozott ágyak és boxspring ágyak

Jelen útmutató nem vonatkozik az elektromos funkciókkal rendelkező bútorokra — azok külön útmutatóval rendelkeznek.

FONTOS: A bútor használata előtt olvassa el a teljes útmutatót. Őrizze meg a használat teljes időtartama alatt, és adja át minden további felhasználónak. Az utasítások be nem tartása a bútor károsodásához, az esetleges jótállási jogok elvesztéséhez és a felhasználók biztonságának veszélyeztetéséhez vezethet.

1. A termék és a gyártó azonosítása

Gyártó: ELTAP Spółka z ograniczoną odpowiedzialnością Sp.k., 63-604 Baranów, Lengyelország | NIP (adószám/TIN): 6192050823 | tel. +48 600 700 400 | e-mail: office@eltap.com | www.eltap.pl

A termékcímkén szerepel: a termék neve, a gyártó adatai és a rendelési szám (amely lehetővé teszi a termék gyártási tételhez rendelését). A címke általában az ágyneműtartó belsejében, ágyneműtartó nélküli bútoroknál a bútor alsó oldalán található. Őrizze meg ezeket az adatokat a vásárlást igazoló bizonylattal együtt — reklamáció esetén és alkatrészek rendelésekor szükségesek.

A termék megfelel az általános termékbiztonságról szóló (EU) 2023/988 rendelet (GPSR) követelményeinek. Lakossági beltéri használatra szánt termék.

2. Rendeltetésszerű használat

A bútor kizárólag otthoni használatra szolgál, száraz beltéri helyiségekben, +15 °C és +30 °C közötti hőmérsékleten és 40–70 % relatív páratartalom mellett. Ülésre szolgál, az alvásfunkcióval rendelkező modelleknél és az ágyaknál fekvésre is.

- Nem alkalmas kültéri használatra, nedves helyiségekbe, sem intenzív közületi használatra (szállodák, vendéglátás), kivéve, ha a gyártó ezt kifejezetten engedélyezte.
- A kanapék és sarokgarnitúrák alvásfunkciója alkalmi alvásra szolgál, hacsak a termékadatlap másként nem rendelkezik. Mindennapi alváshoz megfelelő matraccal ellátott ágy ajánlott.
- Egy ülőhely maximális, egyenletesen elosztott terhelése: 110 kg. Ne terhelje pontszerűen a kartámaszokat, fejtámlákat és az ágyneműtartó széleit.

3. Szállítás, kicsomagolás és összeszerelés

1. A bútort csak a váz elemeinél fogva szállítsa — soha ne a párnáknál, kartámaszoknál, fejtámláknál vagy a szövetnél fogva. Ne húzza a padlón; emelje meg.
2. A csomagolást óvatosan nyissa ki, ne húzza végig a kést a kárpiton. A csomagolófóliákat azonnal távolítsa el gyermekek elől — fulladásveszély.
3. Összeszerelés előtt ellenőrizze az alkatrészek hiánytalanságát. Az összeszerelést két személy végezze, tiszta, puha felületen, az adott modell szerelési útmutatója szerint.
4. A csavarkötéseket húzza meg erősen, de túlzott erő nélkül. Az első 2–4 hét után, majd körülbelül 6 havonta ellenőrizze és szükség esetén húzza után a kötéseket és a lábakat.
5. A bútort sík, stabil padlóra állítsa, minden lábára, hőforrásoktól legalább 1 m távolságra, és lehetőség szerint tartós közvetlen napsugárzástól védve.

FIGYELMEZTETÉS: Ne használjon hiányosan összeszerelt, meglazult kötésekkel vagy sérült teherhordó elemekkel rendelkező bútort. A szállítási sérüléseket az összeszerelés előtt jelentse az eladónak.

A csomagolás és a szállítás következtében a kárpiton ideiglenes nyomódások, gyűrődések, valamint a hab és a szálak összenyomódása jelenhet meg, beleértve a csomagolófólia által hagyott nyomokat is. Kicsomagolás után hagyja a bútort kitágulni, és a habokat, valamint a párnákat kézzel óvatosan paskolja át és formázza meg, hogy visszanyerjék eredeti alakjukat. Ezek a nyomok a formázás után és a használat első napjaiban eltűnnek; a bútor a hab beülepedése után nyeri vissza teljes kényelmét és formáját (lásd a 4. pontot).

4. A használat első napjai

- Az új bútor semleges anyagszagot bocsáthat ki, amely néhány naptól két hétig tartó idő alatt elmúlik; rendszeresen szellőztesse a helyiséget.

- Az első hetekben a habok természetes módon „betöltődnek” — a bútor kissé puhábbá válik, és a szöveten enyhe használati gyűrődések jelenhetnek meg. Ez normális tulajdonság, nem hiba.
- Felváltva használja a teljes ülőfelületet; a laza párnákat rendszeresen fordítsa meg, rázza fel és formázza.

5. A helyes használat szabályai

- Ne álljon az ülésekre, kartámaszokra, háttámlákra és fejtámlákra, ne ugráljon a bútoron, ne üljön a kartámaszokra és háttámlákra.
- Ne üljön le hirtelen — a dinamikus terhelés károsíthatja a rugókat, hevedereket és a vázat.
- Védje a kárpitot az éles és érdes tárgyaktól (szegecsek, cipzárak, állatok karmai), valamint a forró tárgyaktól.
- Tartsa távol a nyílt lángot (gyertya, cigaretta) a bútortól — a kárpitanyagok meggyulladhatnak.
- Kerülje a szövet tartós érintkezését nedvességgel, színező textíliákkal (pl. új farmer), kozmetikumokkal és vegyszerekkel.
- A kézzel állítható fejtámlákat és kartámaszokat finoman, csak a mechanizmus tartományán belül állítsa; ne támaszkodjon teljes testsúlyával a felemelt fejtámlára.

6. Kiegészítő funkciók — kezelés

6.1. Alvásfunkció (kinyitható mechanizmus)

1. Kinyitás előtt távolítsa el a tárgyakat az ülésről, és győződjön meg arról, hogy a kinyitási zónában nincsenek személyek (különösen gyermekek) és állatok.
2. A mechanizmust két kézzel, kizárólag a kijelölt fogantyúknál fogva, egyenletes mozdulattal, rángatás nélkül kezelje.
3. Csak teljesen kinyitott és stabilan alátámasztott fekvőfelületet használjon.
4. Fordított sorrendben csukja össze, ügyelve arra, hogy a mechanizmus ne kapja be az ágyneműt, a szövetet vagy a kezeket.

FIGYELMEZTETÉS: A mechanizmus rugókat és csuklópántokat tartalmaz — ujjbecsípődés veszélye. Gyermekek nem kezelhetik a mechanizmust, és nem játszhatnak vele.

6.2. Ágyneműtartó

- Az ágyneműtartó kizárólag száraz textíliák tárolására szolgál. Ne tároljon benne nehéz, éles, nedves vagy gyúlékony tárgyakat. Maximális terhelés: 5 kg, hacsak a modell szerelési útmutatója másként nem rendelkezik.
- A fedelet nyissa ki teljes feltámaszkodásig vagy reteszelésig, és mielőtt belenyúlna, győződjön meg a stabilitásáról.

FIGYELMEZTETÉS: Ne engedje, hogy gyermekek játsszanak az ágyneműtartóval vagy bemásszanak — becsípődés- és bezáródásveszély. Használat után csukja le a fedelet.

6.3. Kárpitozott ágyak, boxspring ágyak és matracok

- Csak a kerethez illő méretű matracot használjon. A matracot (és a fedőmatracot) rendszeresen forgassa a gyártója ajánlásai szerint.
- A felnyitható ágyrácsot két kézzel, a kijelölt fogantyúknál fogva nyissa és csukja; a felemelt rácsot ne terhelje, és ne hagyja felügyelet nélkül nyitva.
- Ne üljön a fejtámlára (ágytámlára), és ne támaszkodjon rá túlzott erővel — kényelmi, nem teherhordó elem.
- Biztosítsa a levegő áramlását az ágy alatt; az ágyneműtartót és a matracot rendszeresen szellőztesse a nedvesedés megelőzése érdekében.

7. Ápolás és tisztítás

A szennyeződéseket azonnal távolítsa el. Minden tisztítószert először a kárpit rejtett részén próbáljon ki. Ne áztassa el a kárpitot; a megtisztított helyeket szobahőmérsékleten szárítsa. Ne használjon fehérítőt, oldószert, benzint, ammóniát vagy kemény kefét. Eltérés esetén a termékhez mellékelt szövetkártya az irányadó.

Kárpit típusa	Rendszeres ápolás	Folteltávolítás

Sima szövésű szövet	Hetente porszívózza puha kefével, alacsony szívóerővel; a párnákat rendszeresen rázza fel és formázza.	A friss foltokat itassa fel (ne dörzsölje) fehér ruhával; langyos vízzel és kímélő szappannal tisztítsa, a folt szélétől a közepe felé.
Velúr / mikroszálas	A szálirányban porszívózza; nedves tisztítás után a bolyhot puha kefével kefélje át.	Papírtörlővel itassa fel, enyhén nedves ruhával és kímélő tisztítószerrel tisztítsa; a bolyh árnyékolódását keféléssel szüntesse meg.
Buklé / hurkolt szövet	Csak sima szívófejjel porszívózza, forgókefe nélkül; védje az éles tárgyakba való beakadástól.	Nedves ruhával és szappanos oldattal tupfolja; a kihúzódott hurkot ollóval vágja le, ne tépje ki.
Easy clean / víztaszító szövetek	Mint a sima szövetek; a bevonat megkönnyíti a tisztítást, de a szennyeződésekre gyorsan reagáljon.	A legtöbb folt vízzel és kímélő szappannal eltávolítható; ne használjon a bevonatot károsító oldószereket.
Műbőr / bevonatos szövetek	Enyhén nedves ruhával törölje át, majd törölje szárazra; évente 2–3 alkalommal használjon ápolószert; védje a naptól és a hőtől.	Vízzel és kímélő szappannal vagy speciális szerrel tisztítsa; ne használjon alkoholt, acetont, oldószert vagy súrolószert.

A fa és fém elemeket (lábak, fogantyúk) száraz vagy enyhén nedves puha ruhával törölje át; ne használjon súrolószert. A padlót filc alátétekkel védje.

8. Használati biztonság

FIGYELMEZTETÉS: Ne hagyjon kisgyermekeket felügyelet nélkül a bútoron vagy annak közelében az alvásfunkció kinyitása és az ágyneműtartó nyitása közben. A bútor nem játék és nem mászóeszköz.

- Ne másszon a háttámlákra és kartámaszokra; ne terhelje a bútort egyoldalúan; ne torlaszolja el a bútorral a menekülési útvonalakat.
- Tartson biztonságos távolságot a nyílt lángtól, fűtőberendezésektől és izzó tárgyaktól.
- Az apró szerelési alkatrészeket (csavarok, takarósapkák) tartsa gyermekektől távol — fulladásveszély.
- A sérült szerkezetű, mechanizmusú vagy rögzítésű bútort a javításig vonja ki a használatból; kizárólag eredeti alkatrészeket használjon.
- A korlátozott mozgásképességű személyek a mozgó funkciókat másik személy segítségével használják.

9. A termék természetes, hibának nem minősülő tulajdonságai

- A szövetek árnyalatainak eltérése a fényképekhez képest és a gyártási tételek között.
- A velúrok árnyékolódása és a szálirány megváltozása a használat következtében — keféléssel visszafordítható.
- A szövetek bolyhosodása (pilling) a kezdeti időszakban — textilborotvával eltávolítható. A bolyhosodás természetes használati jelenség, és önmagában nem utal a szövet csökkent tartósságára.
- A habok keménységének változása kb. 10–15 %-ig, valamint a szövet használati gyűrődései.
- Legfeljebb ±3% mérettűrés, de legfeljebb ±5 cm, amely a kárpitosmunka kézműves jellegéből adódik.
- A rugók és mechanizmusok enyhe működési zajai.

10. Reklamáció és fogyasztói jogok

Az eladó az (EU) 2019/771 irányelvet átültető nemzeti jogszabályok szerint felel a fogyasztóval szemben az áru szerződésszerűségének hiányáért — főszabály szerint az átadástól számított legalább 2 évig. A gyártó esetleges jótállása nem zárja ki és nem korlátozza a fogyasztó törvényes jogait.

- A reklamációt haladéktalanul jelentse az eladónak, megadva a címkén szereplő modellt és tételszámot, mellékelve a vásárlást igazoló bizonylatot és lehetőség szerint fényképeket.

- A felelősség nem terjed ki az útmutatóval ellentétes használatból, a természetes elhasználódásból, az önkényes átalakításokból és javításokból eredő károkra, valamint a 9. pontban leírt tulajdonságokra.
- Távollévők között kötött szerződés esetén a fogyasztó 14 napon belül indokolás nélkül elállhat (nem vonatkozik az egyedi specifikáció alapján készült termékekre); az eladó hosszabb határidőt is biztosíthat.

11. Tárolás és ártalmatlanítás

- Hosszabb tárolás vagy költözés esetén a bútort a szerelési útmutató szerint szerelje szét, védje a súrlódástól, és száraz, szellőző helyiségben tárolja.
- A használt bútort adja le lomhulladék-gyűjtő helyen; a csomagolást a helyi szabályok szerint válogassa szét.

LT · Lietuvių

NAUDOJIMO, PRIEŽIŪROS IR SAUGOS INSTRUKCIJA

Minkšti baldai: sofos, kampinės sofos, foteliai, gulimieji krėslai (šezlongai), pufai, minkštos lovos ir kontinentinės (boxspring) lovos

Ši instrukcija netaikoma baldams su elektrinėmis funkcijomis — jie turi atskirą instrukciją.

SVARBU: Prieš naudodami baldą perskaitykite visą šią instrukciją. Saugokite ją visą naudojimo laikotarpį ir perduokite kiekvienam kitam naudotojui. Nesilaikant nurodymų baldas gali būti sugadintas, galima prarasti galimas garantines teises ir kelti pavojų naudotojų saugumui.

1. Gaminio ir gamintojo identifikavimas

Gamintojas: ELTAP Spółka z ograniczoną odpowiedzialnością Sp.k., 63-604 Baranów, Lenkija | NIP (TIN): 6192050823 | tel. +48 600 700 400 | el. paštas: office@eltap.com | www.eltap.pl

Gaminio etiketėje nurodyta: gaminio pavadinimas, gamintojo duomenys ir užsakymo numeris (leidžiantis susieti gaminį su jo gamybos partija). Etiketė paprastai yra patalynės dėžės viduje, o balduose be dėžės — apatinėje baldo pusėje. Šiuos duomenis kartu su pirkimo įrodymu išsaugokite — jų prireikia teikiant pretenziją ir užsakant dalis.

Gaminys atitinka Reglamento (ES) 2023/988 dėl bendros gaminių saugos (GPSR) reikalavimus. Skirtas naudoti gyvenamosiose vidaus patalpose.

2. Numatytoji paskirtis

Baldas skirtas tik buitiniam naudojimui, sausose vidaus patalpose, esant +15 °C – +30 °C temperatūrai ir 40–70 % santykinei drėgmei. Jis skirtas sėdėti, o modeliai su miego funkcija ir lovos — taip pat gulėti.

- Neskirtas naudoti lauke, drėgnose patalpose ar intensyviam viešam naudojimui (viešbučiai, maitinimo įstaigos), nebent gamintojas tai aiškiai leido.
- Sofų ir kampinių sofų miego funkcija skirta retkarčiais miegoti, nebent gaminio lape nurodyta kitaip. Kasdieniam miegui rekomenduojamos lovos su tinkamu čiužiniu.
- Didžiausia tolygiai paskirstyta vienos sėdimosios vietos apkrova: 110 kg. Neapkraukite taškiniu būdu porankių, galvos atramų ir patalynės dėžės kraštų.

3. Transportavimas, išpakavimas ir surinkimas

1. Baldą neškite laikydami tik už rėmo elementų — niekada už pagalvių, porankių, galvos atramų ar audinio. Netraukite jo grindimis; baldą kelkite.
2. Pakuotę atidarykite atsargiai, nebraukite peiliu per gobeleną. Pakavimo plėveles nedelsdami pašalinkite vaikams nepasiekiamoje vietoje — uždusimo pavojus.
3. Prieš surinkdami patikrinkite, ar yra visos dalys. Surinkite dviese, ant švaraus, minkšto pagrindo, pagal modelio surinkimo instrukciją.
4. Varžtines jungtis priveržkite tvirtai, bet be per didelės jėgos. Po pirmųjų 2–4 savaičių, o vėliau maždaug kas 6 mėnesius tikrinkite ir prireikus priveržkite jungtis bei kojeles.
5. Baldą pastatykite ant lygių, stabilių grindų, ant visų kojelių, ne arčiau kaip 1 m nuo šilumos šaltinių ir, jei įmanoma, ne ilgalaikėje tiesioginėje saulės šviesoje.

ĮSPĖJIMAS: Nenaudokite nepilnai surinkto baldo, baldo su atsilaisvinusiomis jungtimis ar pažeistais laikančiaisiais elementais. Apie transportavimo pažeidimus praneškite pardavėjui prieš surinkdami.

Dėl supakavimo ir transportavimo ant apmušalo gali atsirasti laikinų įspaudų, raukšlių ir putų bei pluošto suspaudimo, įskaitant pakavimo plėvelės paliktus pėdsakus. Išpakavę leiskite baldui atsipalaiduoti ir putas bei pagalves švelniai paplekšnokite ir suformuokite ranka, kad atkurtumėte pirminę formą. Šie pėdsakai išnyksta po formavimo ir per pirmąsias naudojimo dienas; visą komfortą ir formą baldas atgauna putoms nusistovėjus (žr. 4 punktą).

4. Pirmosios naudojimo dienos

- Naujas baldas gali skleisti neutralų medžiagų kvapą, kuris išnyksta per kelias dienas ar dvi savaites; reguliariai vėdinkite patalpą.
- Pirmosiomis savaitėmis putos natūraliai susiguli — baldas tampa kiek minkštesnis, o ant audinio gali atsirasti nedidelių naudojimo raukšlių. Tai normali savybė, ne defektas.

- Pakaitomis naudokite visą sėdimąjį paviršių; laisvas pagalves reguliariai apverskite, papurtykite ir suformuokite.

5. Tinkamo naudojimo taisyklės

- Nestovėkite ant sėdynių, porankių, atlošų ir galvos atramų, nešokinėkite ant baldo, nesėdėkite ant porankių ir atlošų.
- Nesėskite staigiai — dinaminės apkrovos gali pažeisti spyruokles, diržus ir rėmą.
- Saugokite gobeleną nuo aštrių ir šiurkščių daiktų (kniedžių, užtrauktukų, gyvūnų nagų) ir nuo karštų daiktų.
- Laikykite atvirą ugnį (žvakes, cigaretes) atokiau nuo baldo — apmušalų medžiagos gali užsidegti.
- Venkite ilgalaikio audinio sąlyčio su drėgme, dažančiais tekstilės gaminiais (pvz., naujais džinsais), kosmetika ir chemikalais.
- Rankiniu būdu reguliuojamas galvos atramas ir porankius reguliuokite tolygiai, tik mechanizmo ribose; nesiremkite visu svoriu į pakeltą galvos atramą.

6. Papildomos funkcijos — naudojimas

6.1. Miego funkcija (išlankstymo mechanizmas)

1. Prieš išlankstydami nuimkite daiktus nuo sėdynės ir įsitikinkite, kad išlankstymo zonoje nėra žmonių (ypač vaikų) ir gyvūnų.
2. Mechanizmą valdykite abiem rankomis, tik už numatytų rankenų, tolygiu judesiu, be trūkčiojimų.
3. Naudokite tik visiškai išlankstytą ir stabiliai paremtą miegojimo paviršių.
4. Sulankstykite atvirkštine tvarka, saugodami, kad mechanizmas nepagriebtų patalynės, audinio ar rankų.

ĮSPĖJIMAS: Mechanizme yra spyruoklių ir vyrių — pirštų prispaudimo pavojus. Vaikams draudžiama valdyti mechanizmą ar juo žaisti.

6.2. Patalynės dėžė

- Dėžė skirta tik sausiems tekstilės gaminiams laikyti. Nelaikykite sunkių, aštrių, drėgnų ar degių daiktų. Didžiausia apkrova: 5 kg, nebent modelio surinkimo instrukcijoje nurodyta kitaip.
- Dangtį atidarykite iki visiško atrėmimo ar užfiksavimo ir prieš kišdami rankas įsitikinkite jo stabilumu.

ĮSPĖJIMAS: Neleiskite vaikams žaisti su dėže ar lįsti į ją — prispaudimo ir užsidarymo pavojus. Po naudojimo dangtį uždarykite.

6.3. Minkštos lovos, kontinentinės lovos ir čiužiniai

- Naudokite tik čiužinį, kurio matmenys atitinka rėmą. Čiužinį (ir antčiužinį) reguliariai vartykite pagal jo gamintojo rekomendacijas.
- Pakeliamą grotelių dugną atidarykite ir uždarykite abiem rankomis už numatytų rankenų; pakelto dugno neapkraukite ir nepalikite atviro be priežiūros.
- Nesėdėkite ant galvūgalio ir nesiremkite į jį per didele jėga — tai komforto, o ne laikantysis elementas.
- Užtikrinkite oro cirkuliaciją po lova; periodiškai vėdinkite dėžę ir čiužinį, kad išvengtumėte drėgmės.

7. Priežiūra ir valymas

Nešvarumus šalinkite nedelsdami. Kiekvieną valiklį pirmiausia išbandykite nematomoje gobeleno vietoje. Nepermirkykite gobeleno; išvalytas vietas džiovinkite kambario temperatūroje. Nenaudokite baliklių, tirpiklių, benzino, amoniako ar kietų šepečių. Esant neatitikimų, pirmenybė teikiama su gaminiu pateiktai audinio kortelei.

Apmušalo tipas	Įprasta priežiūra	Dėmių šalinimas
Lygus audinys	Siurbkite kartą per savaitę minkštu šepetėliu maža galia; pagalves periodiškai papurtykite ir suformuokite.	Šviežias dėmes sugerkite (netrinkite) balta šluoste; valykite drungnu vandeniu su švelniu muilu nuo dėmės krašto link centro.
Veliūras / mikropluoštas	Siurbkite pūko kryptimi; po drėgno valymo pūką iššukuokite minkštu šepečiu.	Nusausinkite popieriniu rankšluosčiu, valykite šiek tiek drėgna šluoste su švelniu plovikliu;

		pūko šešėliavimą pašalinkite šukuodami.
Buklė / kilpinis audinys	Siurbkite tik lygiu antgaliu, be besisukančio šepečio; saugokite nuo užsikabinimo už aštrių daiktų.	Tapšnokite drėgna šluoste su muilo tirpalu; ištrauktą kilpą nukirpkite žirklėmis, netraukite jos.
Lengvai valomi / hidrofobiniai audiniai	Kaip lygūs audiniai; danga palengvina valymą, tačiau į nešvarumus reaguokite greitai.	Daugumą dėmių pašalina vanduo su švelniu muilu; nenaudokite dangą ardančių tirpiklių.
Ekologiška oda / dengti audiniai	Nuvalykite šiek tiek drėgna šluoste ir nusausinkite; 2–3 kartus per metus naudokite priežiūros priemonę; saugokite nuo saulės ir karščio.	Valykite vandeniu su švelniu muilu arba specialia priemone; nenaudokite alkoholio, acetono, tirpiklių ar abrazyvų.

Medinius ir metalinius elementus (kojeles, rankenas) valykite sausa arba šiek tiek drėgna minkšta šluoste; nenaudokite abrazyvų. Grindis apsaugokite veltinio paklotėliais.

8. Naudojimo sauga

ĮSPĖJIMAS: Nepalikite mažų vaikų be priežiūros ant baldo ar šalia jo, kai išlankstoma miego funkcija ar atidaroma dėžė. Baldas nėra žaislas ar laipiojimo įranga.

- Nelipkite ant atlošų ir porankių; neapkraukite baldo vienpusiškai; neužstatykite baldu evakuacijos kelių.
- Laikykitės saugaus atstumo nuo atviros ugnies, šildymo prietaisų ir rusenančių daiktų.
- Smulkias surinkimo dalis (varžtus, kamštelius) laikykite vaikams nepasiekiamoje vietoje — užspringimo pavojus.
- Baldą su pažeista konstrukcija, mechanizmu ar tvirtinimais nenaudokite iki suremontavimo; naudokite tik originalias dalis.
- Riboto judumo asmenys judančiomis funkcijomis turėtų naudotis padedami kito asmens.

9. Natūralios gaminio savybės, kurios nėra defektas

- Audinių atspalvių skirtumai, palyginti su nuotraukomis, ir tarp gamybos partijų.
- Veliūrų šešėliavimas ir pūko krypties pasikeitimas dėl naudojimo — pašalinami šukuojant.
- Audinių pumpurėliavimasis (pilingas) pradiniu laikotarpiu — pašalinamas pūkų skustuvu. Pumpurėliavimasis yra natūralus naudojimo reiškinys ir savaime nerodo sumažėjusio audinio patvarumo.
- Putų standumo pokytis iki maždaug 10–15 % ir audinio naudojimo raukšlės.
- Matmenų nuokrypiai iki ±3%, bet ne daugiau kaip ±5 cm, atsirandantys dėl rankinio apmušimo darbų pobūdžio.
- Nedideli spyruoklių ir mechanizmų veikimo garsai.

10. Pretenzijos ir vartotojų teisės

Pardavėjas atsako vartotojui už prekės neatitiktį sutarčiai pagal nacionalinius teisės aktus, perkeliančius Direktyvą (ES) 2019/771 — paprastai ne trumpiau kaip 2 metus nuo perdavimo. Galima gamintojo garantija nepanaikina ir neapriboja įstatyminių vartotojo teisių.

- Pretenziją pardavėjui pateikite nedelsdami, nurodydami etiketėje esantį modelį ir partijos numerį, pridėdami pirkimo įrodymą ir, jei įmanoma, nuotraukas.
- Atsakomybė neapima žalos, atsiradusios dėl naudojimo nesilaikant instrukcijos, įprasto nusidėvėjimo, savavališkų pakeitimų ir remontų, taip pat 9 punkte aprašytų savybių.
- Sudarius nuotolinę sutartį vartotojas turi 14 dienų atsisakyti sutarties nenurodydamas priežasties (netaikoma pagal individualias specifikacijas pagamintiems gaminiams); pardavėjas gali suteikti ilgesnį terminą.

11. Laikymas ir šalinimas

- Ilgesniam laikymui ar perkraustymui baldą išardykite pagal surinkimo instrukciją, apsaugokite nuo trinties ir laikykite sausoje, vėdinamoje patalpoje.

- Nebenaudojamą baldą atiduokite į stambiagabaričių atliekų surinkimo punktą; pakuotes rūšiuokite pagal vietos taisykles.

LV · Latviešu

LIETOŠANAS, KOPŠANAS UN DROŠĪBAS INSTRUKCIJA

Mīkstās mēbeles: dīvāni, stūra dīvāni, atpūtas krēsli, zvilņi, pufi, mīkstās gultas un kontinentālās (boxspring) gultas

Šī instrukcija neattiecas uz mēbelēm ar elektriskajām funkcijām — tām ir atsevišķa instrukcija.

SVARĪGI: Pirms mēbeles lietošanas izlasiet visu šo instrukciju. Saglabājiet to visu lietošanas laiku un nododiet katram nākamajam lietotājam. Norādījumu neievērošana var sabojāt mēbeli, izraisīt iespējamo garantijas tiesību zaudēšanu un apdraudēt lietotāju drošību.

1. Izstrādājuma un ražotāja identifikācija

Ražotājs: ELTAP Spółka z ograniczoną odpowiedzialnością Sp.k., 63-604 Baranów, Polija | NIP (TIN): 6192050823 | tālr. +48 600 700 400 | e-pasts: office@eltap.com | www.eltap.pl

Uz produkta etiķetes ir norādīts: produkta nosaukums, ražotāja dati un pasūtījuma numurs (kas ļauj sasaistīt izstrādājumu ar tā ražošanas partiju). Etiķete parasti atrodas veļas kastes iekšpusē, bet mēbelēm bez kastes — mēbeles apakšpusē. Saglabājiet šos datus kopā ar pirkuma apliecinājumu — tie ir nepieciešami sūdzību gadījumā un detaļu pasūtīšanai.

Izstrādājums atbilst Regulas (ES) 2023/988 par ražojumu vispārēju drošumu (GPSR) prasībām. Paredzēts lietošanai dzīvojamās iekštelpās.

2. Paredzētais lietojums

Mēbele ir paredzēta tikai lietošanai mājsaimniecībā, sausās iekštelpās, temperatūrā no +15 °C līdz +30 °C un pie 40–70 % relatīvā mitruma. Tā paredzēta sēdēšanai, bet modeļiem ar guļamfunkciju un gultām — arī gulēšanai.

- Nav paredzēta lietošanai ārā, mitrās telpās vai intensīvai publiskai lietošanai (viesnīcas, ēdināšana), ja vien ražotājs to nav skaidri atļāvis.
- Dīvānu un stūra dīvānu guļamfunkcija ir paredzēta neregulārai gulēšanai, ja vien produkta lapā nav norādīts citādi. Ikdienas miegam ieteicamas gultas ar piemērotu matraci.
- Maksimālā vienmērīgi sadalītā slodze uz vienu sēdvietu: 110 kg. Neslogot punktveidā roku balstus, galvas balstus un veļas kastes malas.

3. Transportēšana, izsaiņošana un montāža

1. Mēbeli pārnēsājiet, turot tikai aiz rāmja elementiem — nekad aiz spilveniem, roku balstiem, galvas balstiem vai auduma. Nevelciet to pa grīdu; mēbeli paceliet.
2. Iepakojumu atveriet uzmanīgi, nevelkot nazi pār apdari. Iepakojuma plēves nekavējoties novāciet bērniem nepieejamā vietā — nosmakšanas risks.
3. Pirms montāžas pārbaudiet detaļu komplektāciju. Montējiet divatā, uz tīras, mīkstas virsmas, saskaņā ar modeļa montāžas instrukciju.
4. Skrūvju savienojumus pievelciet stingri, bet bez pārmērīga spēka. Pēc pirmajām 2–4 nedēļām un pēc tam aptuveni ik pēc 6 mēnešiem pārbaudiet un vajadzības gadījumā pievelciet savienojumus un kājiņas.
5. Mēbeli novietojiet uz līdzenas, stabilas grīdas, uz visām kājiņām, vismaz 1 m attālumā no siltuma avotiem un, ja iespējams, ārpus ilgstošas tiešas saules gaismas.

BRĪDINĀJUMS: Nelietojiet mēbeli, kas ir nepilnīgi samontēta, ar vaļīgiem savienojumiem vai bojātiem nesošajiem elementiem. Par transportēšanas bojājumiem ziņojiet pārdevējam pirms montāžas.

Iepakošanas un transportēšanas rezultātā uz apdares var rasties pārejoši nospiedumi, krokas un putu un šķiedru saspiedumi, tostarp iepakojuma plēves atstātās pēdas. Pēc izsaiņošanas ļaujiet mēbelei izplesties un putas un spilvenus saudzīgi paklapējiet un veidojiet ar roku, lai atjaunotu to sākotnējo formu. Šīs pēdas izzūd pēc veidošanas un pirmajās lietošanas dienās; pilnu komfortu un formu mēbele atgūst pēc tam, kad putas ir nogulsnējušās (sk. 4. punktu).

4. Pirmās lietošanas dienas

- Jauna mēbele var izdalīt neitrālu materiālu smaržu, kas izzūd dažu dienu līdz divu nedēļu laikā; regulāri vēdiniet telpu.

- Pirmajās nedēļās putas dabiski iesēžas — mēbele kļūst nedaudz mīkstāka, un uz auduma var parādīties vieglas lietošanas krokas. Tā ir normāla īpašība, nevis defekts.
- Pārmaiņus izmantojiet visu sēdvirsmas laukumu; brīvos spilvenus regulāri apgrieziet, sapuriniet un izveidojiet formu.

5. Pareizas lietošanas noteikumi

- Nestāviet uz sēdekļiem, roku balstiem, atzveltnēm un galvas balstiem, nelēkājiet pa mēbeli, nesēdiet uz roku balstiem un atzveltnēm.
- Nesēdieties strauji — dinamiskās slodzes var sabojāt atsperes, siksnas un rāmi.
- Sargājiet apdari no asiem un raupjiem priekšmetiem (kniedēm, rāvējslēdzējiem, dzīvnieku nagiem) un no karstiem priekšmetiem.
- Turiet atklātu uguni (sveces, cigaretes) atstatu no mēbeles — polsterējuma materiāli var aizdegties.
- Izvairieties no ilgstošas auduma saskares ar mitrumu, krāsojošiem tekstilizstrādājumiem (piem., jauniem džinsiem), kosmētiku un ķimikālijām.
- Manuāli regulējamos galvas balstus un roku balstus pārvietojiet plūstoši, tikai mehānisma diapazonā; neatbalstieties ar visu svaru pret paceltu galvas balstu.

6. Papildfunkcijas — lietošana

6.1. Guļamfunkcija (izvelkamais mehānisms)

1. Pirms izvilkšanas noņemiet priekšmetus no sēdekļa un pārliecinieties, ka izvilkšanas zonā nav cilvēku (īpaši bērnu) un dzīvnieku.
2. Mehānismu darbiniet ar abām rokām, tikai aiz paredzētajiem rokturiem, ar plūstošu kustību, bez raustīšanas.
3. Izmantojiet tikai pilnībā izvilktu un stabili atbalstītu guļamvirsmu.
4. Salokiet apgrieztā secībā, uzmanoties, lai mehānisms nesatvertu gultas veļu, audumu vai rokas.

BRĪDINĀJUMS: Mehānismā ir atsperes un eņģes — pirkstu iespiešanas risks. Bērni nedrīkst darbināt mehānismu vai ar to rotaļāties.

6.2. Veļas kaste

- Kaste ir paredzēta tikai sausiem tekstilizstrādājumiem. Neglabājiet smagus, asus, mitrus vai uzliesmojošus priekšmetus. Maksimālā slodze: 5 kg, ja vien modeļa montāžas instrukcijā nav norādīts citādi.
- Vāku atveriet līdz pilnīgam atbalstam vai fiksācijai un pirms roku ielikšanas pārliecinieties par tā stabilitāti.

BRĪDINĀJUMS: Neļaujiet bērniem rotaļāties ar kasti vai līst tajā iekšā — iespiešanas un ieslēgšanās risks. Pēc lietošanas vāku aizveriet.

6.3. Mīkstās gultas, kontinentālās gultas un matrači

- Izmantojiet tikai matraci, kura izmēri atbilst rāmim. Matraci (un virsmatraci) regulāri apgrieziet saskaņā ar tā ražotāja ieteikumiem.
- Paceļamo redeļu pamatni atveriet un aizveriet ar abām rokām aiz paredzētajiem rokturiem; nepieslogojiet pacelto pamatni un neatstājiet to atvērtu bez uzraudzības.
- Nesēdiet uz galvgaļa un neatbalstieties pret to ar pārmērīgu spēku — tas ir komforta, nevis nesošais elements.
- Nodrošiniet gaisa cirkulāciju zem gultas; periodiski vēdiniet kasti un matraci, lai novērstu mitrumu.

7. Kopšana un tīrīšana

Netīrumus likvidējiet nekavējoties. Katru tīrīšanas līdzekli vispirms pārbaudiet uz neredzamas apdares vietas. Nepiesūciniet apdari; iztīrītās vietas žāvējiet istabas temperatūrā. Nelietojiet balinātājus, šķīdinātājus, benzīnu, amonjaku vai cietas birstes. Neatbilstību gadījumā prioritāte ir izstrādājumam pievienotajai auduma kartei.

Apdares veids	Ikdienas kopšana	Traipu tīrīšana
Gluds audums	Reizi nedēļā tīriet ar putekļsūcēju ar mīkstu birsti pie mazas jaudas;	Svaigus traipus uzsūciet (neberzējiet) ar baltu drānu; tīriet ar

	spilvenus periodiski sapuriniet un izveidojiet formu.	remdenu ūdeni un maigām ziepēm, no traipa malas uz centru.
Velūrs / mikrošķiedra	Tīriet ar putekļsūcēju plūksnas virzienā; pēc mitrās tīrīšanas plūksnu izķemmējiet ar mīkstu birsti.	Nosusiniet ar papīra dvieli, tīriet ar viegli mitru drānu un maigu mazgāšanas līdzekli; plūksnas ēnojumu likvidējiet ar birstēšanu.
Buklē / cilpu audums	Tīriet tikai ar gludu uzgali, bez rotējošas birstes; sargājiet no aizķeršanās aiz asiem priekšmetiem.	Viegli piesitiet ar mitru drānu un ziepju šķīdumu; izvilktu cilpu nogrieziet ar šķērēm, neraujiet to ārā.
Viegli tīrāmie / hidrofobie audumi	Kā gludie audumi; pārklājums atvieglo tīrīšanu, taču uz netīrumiem reaģējiet ātri.	Lielāko daļu traipu var notīrīt ar ūdeni un maigām ziepēm; nelietojiet šķīdinātājus, kas iznīcina pārklājumu.
Eko āda / pārklātie audumi	Noslaukiet ar viegli mitru drānu un noslaukiet sausu; 2–3 reizes gadā lietojiet kopšanas līdzekli; sargājiet no saules un karstuma.	Tīriet ar ūdeni un maigām ziepēm vai speciālu līdzekli; nelietojiet spirtu, acetonu, šķīdinātājus vai abrazīvus.

Koka un metāla elementus (kājiņas, rokturus) slaukiet ar sausu vai viegli mitru mīkstu drānu; nelietojiet abrazīvus. Grīdu aizsargājiet ar filca paliktņiem.

8. Lietošanas drošība

BRĪDINĀJUMS: Neatstājiet mazus bērnus bez uzraudzības uz mēbeles vai tās tuvumā guļamfunkcijas izvilkšanas un kastes atvēršanas laikā. Mēbele nav rotaļlieta un nav kāpšanas aprīkojums.

- Nekāpiet uz atzveltnēm un roku balstiem; neslogojiet mēbeli vienpusēji; nebloķējiet ar mēbeli evakuācijas ceļus.
- Ievērojiet drošu attālumu no atklātas uguns, sildierīcēm un gruzdošiem priekšmetiem.
- Sīkās montāžas detaļas (skrūves, vāciņus) glabājiet bērniem nepieejamā vietā — aizrīšanās risks.
- Mēbeli ar bojātu konstrukciju, mehānismu vai stiprinājumiem izņemiet no lietošanas līdz remontam; izmantojiet tikai oriģinālās detaļas.
- Personām ar ierobežotām kustību spējām kustīgās funkcijas jālieto ar citas personas palīdzību.

9. Izstrādājuma dabiskās īpašības, kas nav defekts

- Audumu toņu atšķirības salīdzinājumā ar fotogrāfijām un starp ražošanas partijām.
- Velūru ēnojums un plūksnas virziena maiņa lietošanas rezultātā — novēršami ar birstēšanu.
- Audumu spalvošanās (pilings) sākotnējā periodā — likvidējama ar spalvu noņēmēju. Spalvošanās ir dabiska lietošanas parādība un pati par sevi neliecina par samazinātu auduma izturību.
- Putu cietības izmaiņas līdz aptuveni 10–15 % un auduma lietošanas krokas.
- Izmēru novirzes līdz ±3%, bet ne vairāk kā ±5 cm, kas izriet no polsterēšanas darbu roku darba rakstura.
- Nelielas atsperu un mehānismu darbības skaņas.

10. Sūdzības un patērētāju tiesības

Pārdevējs atbild patērētājam par preces neatbilstību līgumam saskaņā ar valsts tiesību aktiem, ar kuriem īsteno Direktīvu (ES) 2019/771 — parasti vismaz 2 gadus no piegādes. Iespējamā ražotāja garantija neizslēdz un neierobežo patērētāja likumiskās tiesības.

- Sūdzību pārdevējam iesniedziet nekavējoties, norādot modeli un partijas numuru no etiķetes, pievienojot pirkuma apliecinājumu un, ja iespējams, fotogrāfijas.
- Atbildība neattiecas uz bojājumiem, kas radušies, lietojot pretēji instrukcijai, normāla nolietojuma, patvaļīgu pārveidojumu un remontu rezultātā, kā arī uz 9. punktā aprakstītajām īpašībām.
- Distances līgumu gadījumā patērētājam ir 14 dienas, lai atkāptos no līguma, nenorādot iemeslu (neattiecas uz izstrādājumiem, kas izgatavoti pēc individuālām specifikācijām); pārdevējs var piešķirt ilgāku termiņu.

11. Glabāšana un utilizācija

- Ilgākai glabāšanai vai pārvākšanās gadījumā mēbeli demontējiet saskaņā ar montāžas instrukciju, aizsargājiet pret berzi un glabājiet sausā, vēdināmā telpā.
- Nolietoto mēbeli nododiet lielgabarīta atkritumu savākšanas punktā; iepakojumu šķirojiet saskaņā ar vietējiem noteikumiem.

ET · Eesti

KASUTUS-, HOOLDUS- JA OHUTUSJUHEND

Pehme mööbel: diivanid, nurgadiivanid, tugitoolid, lamamistoolid, tumbad, pehmed voodid ja kontinentaalvoodid (boxspring)

See juhend ei kehti elektriliste funktsioonidega mööbli kohta — sellisel mööblil on eraldi juhend.

TÄHTIS: Lugege see juhend enne mööbli kasutamist täielikult läbi. Hoidke seda kogu kasutusaja jooksul alles ja andke see edasi igale järgmisele kasutajale. Juhiste eiramine võib kahjustada mööblit, tuua kaasa võimalike garantiiõiguste kaotuse ja ohustada kasutajate turvalisust.

1. Toote ja tootja identifitseerimine

Tootja: ELTAP Spółka z ograniczoną odpowiedzialnością Sp.k., 63-604 Baranów, Poola | NIP (TIN): 6192050823 | tel +48 600 700 400 | e-post: office@eltap.com | www.eltap.pl

Tootesildil on märgitud: toote nimi, tootja andmed ja tellimuse number (mis võimaldab toodet seostada selle tootmispartiiga). Silt asub tavaliselt voodipesukasti sees või kasti puudumisel mööbli alaküljel. Hoidke need andmed koos ostutõendiga alles — neid on vaja pretensioonide esitamisel ja varuosade tellimisel.

Toode vastab üldist tooteohutust käsitleva määruse (EL) 2023/988 (GPSR) nõuetele. Mõeldud kasutamiseks elamute siseruumides.

2. Sihtotstarbeline kasutamine

Mööbel on mõeldud üksnes koduseks kasutamiseks kuivades siseruumides temperatuuril +15 °C kuni +30 °C ja suhtelise õhuniiskuse 40–70 % juures. See on mõeldud istumiseks ning magamisfunktsiooniga mudelite ja voodite puhul ka lamamiseks.

- Ei ole mõeldud kasutamiseks õues, niisketes ruumides ega intensiivseks avalikuks kasutuseks (hotellid, toitlustus), välja arvatud juhul, kui tootja on seda sõnaselgelt lubanud.
- Diivanite ja nurgadiivanite magamisfunktsioon on mõeldud juhuslikuks magamiseks, kui tootelehel ei ole märgitud teisiti. Igapäevaseks magamiseks soovitatakse voodit sobiva madratsiga.
- Maksimaalne ühtlaselt jaotatud koormus ühe istekoha kohta: 110 kg. Ärge koormake punktiviisiliselt käetugesid, peatugesid ega voodipesukasti servi.

3. Transport, lahtipakkimine ja kokkupanek

1. Kandke mööblit ainult raami elementidest hoides — mitte kunagi patjadest, käetugedest, peatugedest või kangast. Ärge lohistage seda mööda põrandat; tõstke.
2. Avage pakend ettevaatlikult, ilma noaga üle polstri tõmbamata. Eemaldage pakkekiled kohe laste käeulatusest — lämbumisoht.
3. Enne kokkupanekut kontrollige osade komplektsust. Pange kokku kahekesi, puhtal pehmel pinnal, vastavalt mudeli kokkupanekujuhendile.
4. Pingutage kruviühendused kindlalt, kuid ilma liigse jõuta. Pärast esimest 2–4 nädalat ja seejärel umbes iga 6 kuu tagant kontrollige ja vajadusel pingutage ühendusi ja jalgu.
5. Asetage mööbel tasasele, stabiilsele põrandale, kõigile jalgadele, vähemalt 1 m kaugusele soojusallikatest ja võimaluse korral väljapoole pikaajalist otsest päikesevalgust.

HOIATUS: Ärge kasutage mööblit, mis on puudulikult kokku pandud, mille ühendused on lõdvenenud või mille kandvad osad on kahjustatud. Teatage transpordikahjustustest müüjale enne kokkupanekut.

Pakkimise ja transpordi tagajärjel võivad polstrile tekkida ajutised survejäljed, voldid ning vahu ja kiudude kokkusurumine, sealhulgas pakkekile jäetud jäljed. Pärast lahtipakkimist laske mööblil avaneda ning patsutage ja vormige vahud ja padjad õrnalt käega, et taastada nende algne kuju. Need jäljed kaovad pärast vormimist ja esimeste kasutuspäevade jooksul; täieliku mugavuse ja kuju saavutab mööbel pärast vahu paikaloksumist (vt punkt 4).

4. Esimesed kasutuspäevad

- Uus mööbel võib eritada neutraalset materjalilõhna, mis kaob mõne päeva kuni kahe nädala jooksul; tuulutage ruumi regulaarselt.
- Esimestel nädalatel vahud vajuvad loomulikult paika — mööbel muutub veidi pehmemaks ja kangale võivad tekkida kerged kasutuskortsud. See on normaalne omadus, mitte puudus.
- Kasutage vaheldumisi kogu istumispinda; pöörake, raputage ja vormige lahtisi patju regulaarselt.

5. Õige kasutamise reeglid

- Ärge seiske istmetel, käetugedel, seljatugedel ja peatugedel, ärge hüpake mööblil, ärge istuge käetugedel ja seljatugedel.
- Ärge istuge järsult — dünaamilised koormused võivad kahjustada vedrusid, rihmu ja raami.
- Kaitske polstrit teravate ja karedate esemete (needid, tõmblukud, loomade küünised) ning kuumade esemete eest.
- Hoidke lahtine tuli (küünlad, sigaretid) mööblist eemal — polstrimaterjalid võivad süttida.
- Vältige kanga pikaajalist kokkupuudet niiskuse, värvi andvate tekstiilide (nt uued teksad), kosmeetika ja kemikaalidega.
- Reguleerige käsitsi reguleeritavaid pea- ja käetugesid sujuvalt, ainult mehhanismi ulatuses; ärge toetuge kogu keharaskusega tõstetud peatoele.

6. Lisafunktsioonid — kasutamine

6.1. Magamisfunktsioon (lahtikäiv mehhanism)

1. Enne lahtitõmbamist eemaldage esemed istmelt ja veenduge, et lahtikäimise alas ei ole inimesi (eriti lapsi) ega loomi.
2. Käsitsege mehhanismi kahe käega, ainult selleks ettenähtud käepidemetest, sujuva liigutusega, ilma jõnksutamata.
3. Kasutage ainult täielikult lahti tõmmatud ja stabiilselt toetatud magamispinda.
4. Voltige kokku vastupidises järjekorras, jälgides, et mehhanism ei haaraks voodipesu, kangast ega käsi.

HOIATUS: Mehhanism sisaldab vedrusid ja hingi — sõrmede muljumise oht. Lapsed ei tohi mehhanismi käsitseda ega sellega mängida.

6.2. Voodipesukast

- Kast on mõeldud ainult kuivade tekstiilide hoidmiseks. Ärge hoidke raskeid, teravaid, niiskeid ega tuleohtlikke esemeid. Maksimaalne koormus: 5 kg, kui mudeli kokkupanekujuhend ei sätesta teisiti.
- Avage kaas täieliku toetumise või lukustumiseni ja veenduge selle stabiilsuses, enne kui sisse sirutate.

HOIATUS: Ärge lubage lastel kastiga mängida ega sinna sisse ronida — muljumis- ja lõksujäämise oht. Sulgege kaas pärast kasutamist.

6.3. Pehmed voodid, kontinentaalvoodid ja madratsid

- Kasutage ainult madratsit, mille mõõtmed vastavad raamile. Pöörake madratsit (ja kattemadratsit) regulaarselt vastavalt selle tootja soovitustele.
- Avage ja sulgege tõstetav voodipõhi kahe käega selleks ettenähtud käepidemetest; ärge koormake tõstetud põhja ega jätke seda järelevalveta avatuks.
- Ärge istuge peatsil ega toetuge sellele liigse jõuga — see on mugavuselement, mitte kandev element.
- Tagage õhuringlus voodi all; tuulutage kasti ja madratsit perioodiliselt, et vältida niiskust.

7. Hooldus ja puhastamine

Eemaldage mustus kohe. Katsetage iga puhastusvahendit kõigepealt polstri varjatud kohal. Ärge leotage polstrit läbi; kuivatage puhastatud kohad toatemperatuuril. Ärge kasutage pleegitusaineid, lahusteid, bensiini, ammoniaaki ega kõvasid harju. Lahknevuste korral on ülimuslik tootega kaasas olev kangakaart.

Katte tüüp	Igapäevane hooldus	Plekkide eemaldamine
Sile kangas	Tolmuimege kord nädalas pehme harjaga väikese võimsusega; raputage ja vormige patju perioodiliselt.	Image värsked plekid (ärge hõõruge) valge lapiga; puhastage leige vee ja õrna seebiga, pleki servast keskele.
Veluur / mikrokiud	Tolmuimege karva suunas; pärast niisket puhastamist harjake karv pehme harjaga üles.	Kuivatage paberrätikuga, puhastage kergelt niiske lapi ja õrna puhastusvahendiga; karva varjutused eemaldage harjamisega.

Buklee / aaskangas	Tolmuimege ainult sileda otsikuga, ilma pöörleva harjata; kaitske teravate esemete külge takerdumise eest.	Tupsutage niiske lapi ja seebilahusega; lõigake väljatõmmatud aas kääridega ära, ärge tõmmake seda välja.
Easy clean / vetthülgavad kangad	Nagu siledad kangad; kate hõlbustab puhastamist, kuid reageerige mustusele kiiresti.	Enamiku plekke saab eemaldada vee ja õrna seebiga; ärge kasutage katet hävitavaid lahusteid.
Kunstnahk / kaetud kangad	Pühkige kergelt niiske lapiga ja kuivatage; kandke hooldusvahendit peale 2–3 korda aastas; kaitske päikese ja kuumuse eest.	Puhastage vee ja õrna seebiga või spetsiaalse vahendiga; ärge kasutage alkoholi, atsetooni, lahusteid ega abrasiive.

Pühkige puit- ja metallelemente (jalad, käepidemed) kuiva või kergelt niiske pehme lapiga; ärge kasutage abrasiive. Kaitske põrandat vildist alustega.

8. Kasutusohutus

HOIATUS: Ärge jätke väikseid lapsi järelevalveta mööblile ega selle lähedusse magamisfunktsiooni lahtitõmbamise ja kasti avamise ajal. Mööbel ei ole mänguasi ega ronimisvahend.

- Ärge ronige seljatugedele ja käetugedele; ärge koormake mööblit ühepoolselt; ärge blokeerige mööbliga evakuatsiooniteid.
- Hoidke ohutut kaugust lahtisest tulest, kütteseadmetest ja hõõguvatest esemetest.
- Hoidke väikseid kinnitusosi (kruvid, korgid) laste käeulatusest eemal — lämbumisoht.
- Kõrvaldage kahjustatud konstruktsiooni, mehhanismi või kinnitustega mööbel kasutusest kuni remondini; kasutage ainult originaalosi.
- Piiratud liikumisvõimega isikud peaksid liikuvaid funktsioone kasutama teise isiku abiga.

9. Toote loomulikud omadused, mis ei ole puudus

- Kangaste toonierinevused võrreldes fotodega ja tootmispartiide vahel.
- Veluuride varjutused ja karva suuna muutumine kasutamise tagajärjel — kõrvaldatavad harjamisega.
- Kangaste topiline muutumine (pilling) algperioodil — eemaldatav topieemaldajaga. Topiline muutumine on loomulik kasutusnähtus ega viita iseenesest kanga vähenenud vastupidavusele.
- Vahtude jäikuse muutus kuni u 10–15 % ja kanga kasutuskortsud.
- Mõõtmete kõrvalekalded kuni ±3%, kuid mitte rohkem kui ±5 cm, mis tulenevad polstritööde käsitööst.
- Vedrudest ja mehhanismidest tulenevad vaiksed töömürad.

10. Pretensioonid ja tarbija õigused

Müüja vastutab tarbija ees kauba lepingule mittevastavuse eest vastavalt direktiivi (EL) 2019/771 üle võtnud riigisisestele õigusaktidele — üldjuhul vähemalt 2 aastat alates üleandmisest. Tootja võimalik garantii ei välista ega piira tarbija seadusjärgseid õigusi.

- Teatage pretensioonist müüjale viivitamata, märkides etiketil oleva mudeli ja partii numbri ning lisades ostutõendi ja võimaluse korral fotod.
- Vastutus ei hõlma kahjustusi, mis tulenevad juhendiga vastuolus olevast kasutamisest, tavapärasest kulumisest, omavolilistest ümberehitustest ja remontidest, ega punktis 9 kirjeldatud omadusi.
- Sidevahendi abil sõlmitud lepingute puhul on tarbijal 14 päeva lepingust taganemiseks põhjust esitamata (ei kehti individuaalsete spetsifikatsioonide järgi valmistatud toodete kohta); müüja võib anda pikema tähtaja.

11. Hoiustamine ja kõrvaldamine

- Pikemaks hoiustamiseks või kolimiseks võtke mööbel kokkupanekujuhendi järgi lahti, kaitske seda hõõrdumise eest ja hoidke kuivas, ventileeritavas ruumis.
- Andke kasutuskõlbmatu mööbel üle suurjäätmete kogumispunkti; sorteerige pakendid kohalike reeglite järgi.

MT · Malti

STRUZZJONIJIET GĦALL-UŻU, IL-KURA U S-SIGURTÀ

Għamara mtapizzata: sufani, sufani tal-kantuniera, pultruni, chaise longues, puffijiet, sodod imtapizzati u sodod boxspring

Dawn l-istruzzjonijiet ma japplikawx għal għamara b'funzjonijiet elettriċi — din l-għamara għandha struzzjonijiet separati.

IMPORTANTI: Aqra dawn l-istruzzjonijiet kollha qabel ma tuża l-għamara. Żommhom għall-perjodu kollu tal-użu u għaddihom lil kull utent sussegwenti. In-nuqqas ta' osservanza tal-istruzzjonijiet jista' jwassal għal ħsara fl-għamara, telf ta' kwalunkwe dritt ta' garanzija u periklu għas-sigurtà tal-utenti.

1. Identifikazzjoni tal-prodott u tal-manifattur

Manifattur: ELTAP Spółka z ograniczoną odpowiedzialnością Sp.k., 63-604 Baranów, il-Polonja | NIP (TIN): 6192050823 | tel. +48 600 700 400 | e-mail: office@eltap.com | www.eltap.pl

Fuq it-tikketta tal-prodott huma indikati: l-isem tal-prodott, id-dettalji tal-manifattur u n-numru tal-ordni (li jippermetti li l-prodott jiġi marbut mal-lott tal-produzzjoni tiegħu). It-tikketta normalment tinsab ġewwa l-kaxxa tal-ħażna, jew fuq in-naħa ta' taħt tal-għamara fil-mudelli mingħajr kaxxa. Żomm din id-data flimkien mal-prova tax-xiri — hija meħtieġa għall-ilmenti u meta tordna l-partijiet.

Il-prodott jikkonforma mar-Regolament (UE) 2023/988 dwar is-sigurtà ġenerali tal-prodotti (GPSR). Maħsub għall-użu f'interni residenzjali.

2. Użu maħsub

L-għamara hija maħsuba esklussivament għall-użu domestiku, ġewwa kmamar xotti, f'temperatura ta' bejn +15 °C u +30 °C u umdità relattiva ta' 40–70 %. Isservi għall-bilqiegħda u — fil-mudelli b'funzjoni ta' rqad u fis-sodod — ukoll għall-mimdud.

- Mhux maħsuba għall-użu fuq barra, fi kmamar umdi jew għal użu intensiv kummerċjali (lukandi, catering), sakemm il-manifattur ma jkunx ippermetta dan espressament.
- Il-funzjoni ta' rqad tas-sufani u tas-sufani tal-kantuniera hija maħsuba għal irqad okkażjonali, sakemm l-iskeda tal-prodott ma tgħidx mod ieħor. Għal irqad ta' kuljum huma rakkomandati sodod b'saqqu xieraq.
- Tagħbija massima mqassma b'mod uniformi għal kull post bilqiegħda: 110 kg. Tapplikax tagħbijiet f'punt wieħed fuq id-dirgħajn, l-appoġġi tar-ras jew it-truf tal-kaxxa tal-ħażna.

3. Trasport, ħall mill-ippakkjar u armar

1. Ġorr l-għamara billi żżommha biss mill-elementi tal-qafas — qatt mill-imħaded, mid-dirgħajn, mill-appoġġi tar-ras jew mid-drapp. Tkaxkarhiex mal-art; erfagħha.
2. Iftaħ l-ippakkjar bil-galbu, mingħajr ma tmexxi s-sikkina fuq it-tapizzerija. Neħħi minnufih il-films tal-ippakkjar 'il bogħod mit-tfal — riskju ta' fgar.
3. Qabel l-armar, iċċekkja li l-partijiet kollha huma kompluti. Arma b'żewġ persuni, fuq wiċċ nadif u artab, skont l-istruzzjonijiet tal-armar tal-mudell.
4. Issikka l-konnessjonijiet bil-viti sew, iżda mingħajr forza eċċessiva. Wara l-ewwel 2–4 ġimgħat, u mbagħad bejn wieħed u ieħor kull 6 xhur, iċċekkja u erġa' ssikka l-konnessjonijiet u s-saqajn jekk ikun meħtieġ.
5. Poġġi l-għamara fuq art ċatta u stabbli, fuq is-saqajn kollha, mill-inqas 1 m 'il bogħod minn sorsi ta' sħana u, fejn possibbli, 'il bogħod minn dawl tax-xemx dirett u fit-tul.

TWISSIJA: Tużax għamara armata b'mod mhux komplut, b'konnessjonijiet maħlula jew b'elementi strutturali bil-ħsara. Irrapporta l-ħsarat tat-trasport lill-bejjiegħ qabel l-armar.

Bħala riżultat tal-ippakkjar u t-trasport, jistgħu jidhru fuq it-tapizzerija marki ta' pressjoni, tikmix u kompressjoni temporanji tal-fowm u tal-fibri, inklużi marki mħollija mill-film tal-ippakkjar. Wara li tneħħi l-ippakkjar, ħalli l-għamara tinfetaħ u tektek u sawwar bil-mod il-fowms u l-imħaded bl-idejn biex terġa' lura l-forma oriġinali tagħhom. Dawn il-marki jisparixxu wara s-sawwir u fl-ewwel jiem tal-użu; l-għamara terġa' tikseb il-kumdità u l-forma sħiħa wara li joqgħod il-fowm (ara l-punt 4).

4. L-ewwel jiem tal-użu

- Għamara ġdida tista' toħroġ riħa newtrali tal-materjali li tisparixxi fi ftit jiem sa ġimagħtejn; ivventila l-kamra regolarment.

- Fl-ewwel ġimgħat il-fowms joqogħdu b'mod naturali — l-għamara ssir kemxejn aktar ratba u jistgħu jidhru tikmix ħafif tal-użu fid-drapp. Dan huwa normali, mhux difett.
- Uża alternattivament il-wiċċ kollu tas-sedil; dawwar, farfar u sawwar regolarment l-imħaded ħielsa.

5. Regoli tal-użu korrett

- Toqgħodx bilwieqfa fuq is-sedili, id-dirgħajn, id-dahar u l-appoġġi tar-ras, taqbiżx fuq l-għamara, toqgħodx bilqiegħda fuq id-dirgħajn u d-dahar.
- Toqgħodx bilqiegħda f'daqqa — it-tagħbijiet dinamiċi jistgħu jagħmlu ħsara lill-molol, liċ-ċineg u lill-qafas.
- Ipproteġi t-tapizzerija minn oġġetti bil-ponta u ħorox (rivits, żippijiet, dwiefer tal-annimali) u minn oġġetti sħan.
- Żomm fjammi miftuħa (xemgħat, sigaretti) 'il bogħod mill-għamara — il-materjali tat-tapizzerija jistgħu jieħdu n-nar.
- Evita kuntatt fit-tul tad-drapp mal-umdità, ma' tessuti li jitilfu l-kulur (eż. jeans ġodda), ma' kosmetiċi u ma' kimiċi.
- Aġġusta l-appoġġi tar-ras u tad-dirgħajn aġġustabbli manwalment bil-mod, biss fil-medda tal-mekkaniżmu; isserraħx bil-piż kollu fuq appoġġ tar-ras imgħolli.

6. Funzjonijiet addizzjonali — tħaddim

6.1. Funzjoni ta' rqad (mekkaniżmu li jinfetaħ)

1. Qabel ma tiftaħ, neħħi l-oġġetti mis-sedil u kun żgur li fiż-żona tal-ftuħ ma hemmx persuni (speċjalment tfal) jew annimali.
2. Ħaddem il-mekkaniżmu b'żewġ idejn, biss mill-mankijiet previsti, b'moviment bil-mod, mingħajr ġbid f'daqqa.
3. Uża biss wiċċ tal-irqad miftuħ kompletament u appoġġjat b'mod stabbli.
4. Agħlaq fl-ordni inversa, billi tara li l-mekkaniżmu ma jaqbadx il-friex, id-drapp jew l-idejn.

TWISSIJA: Il-mekkaniżmu fih molol u ċappetti — riskju li l-iswaba' jinqabdu. It-tfal ma għandhomx iħaddmu l-mekkaniżmu jew jilagħbu bih.

6.2. Kaxxa tal-ħażna għall-friex

- Il-kaxxa hija maħsuba biss għal tessuti xotti. Taħżinx oġġetti tqal, bil-ponta, umdi jew li jaqbdu. Tagħbija massima: 5 kg, sakemm l-istruzzjonijiet tal-armar tal-mudell ma jgħidux mod ieħor.
- Iftaħ l-għatu sakemm jistrieħ jew jissakkar kompletament u kun żgur li huwa stabbli qabel ma ddaħħal idejk.

TWISSIJA: Tħallix lit-tfal jilagħbu bil-kaxxa jew jidħlu fiha — riskju li jinqabdu u jingħalqu ġewwa. Agħlaq l-għatu wara l-użu.

6.3. Sodod imtapizzati, sodod boxspring u saqqijiet

- Uża biss saqqu bid-dimensjonijiet li jaqblu mal-qafas. Dawwar is-saqqu (u t-topper) regolarment skont ir-rakkomandazzjonijiet tal-manifattur tiegħu.
- Iftaħ u agħlaq il-bażi li togħla b'żewġ idejn mill-mankijiet previsti; tgħabbix il-bażi mgħollija u tħallihiex miftuħa mingħajr superviżjoni.
- Toqgħodx bilqiegħda fuq il-headboard u sserraħx fuqu b'forza eċċessiva — huwa element ta' kumdità, mhux strutturali.
- Iżgura ċ-ċirkolazzjoni tal-arja taħt is-sodda; ivventila perjodikament il-kaxxa u s-saqqu biex tevita l-umdità.

7. Kura u tindif

Neħħi l-ħmieġ minnufih. Ittestja kull prodott tat-tindif l-ewwel fuq parti moħbija tat-tapizzerija. Ixxarrabx it-tapizzerija żżejjed; nixxef il-postijiet imnaddfa f'temperatura tal-kamra. Tużax bliċ, solventi, petrol, ammonja jew xkupilji iebsin. F'każ ta' diskrepanza, tipprevali l-iskeda tad-drapp fornuta mal-prodott.

Tip ta' kisi	Kura regolari	Tneħħija tat-tbajja'
Drapp ċatt minsuġ	Naddaf bil-vacuum darba fil-ġimgħa bi xkupilja ratba b'qawwa baxxa;	Assorbi t-tbajja' friski (togħrokx) b'biċċa bajda; naddaf b'ilma fietel u

	farfar u sawwar l-imħaded perjodikament.	sapun delikat, mit-tarf tat-tebgħa lejn iċ-ċentru.
Velour / mikrofibra	Naddaf bil-vacuum fid-direzzjoni tal-pil; wara tindif niedi, omxot il-pil bi xkupilja ratba.	Nixxef b'karta assorbenti, naddaf b'biċċa kemxejn niedja u deterġent delikat; neħħi d-dellijiet tal-pil bl-omxit.
Drapp bouclé	Naddaf bil-vacuum biss b'żennuna lixxa, mingħajr xkupilja li ddur; ipproteġi milli jitqabad f'oġġetti bil-ponta.	Tektek b'biċċa niedja u soluzzjoni tas-sapun; aqta' loop miġbud bl-imqass, tiġbdux 'il barra.
Drappijiet easy clean / idrofobiċi	Bħad-drappijiet ċatti; il-kisja tiffaċilita t-tindif, iżda rreaġixxi malajr għall-ħmieġ.	Ħafna mit-tbajja' jitneħħew bl-ilma u sapun delikat; tużax solventi li jeqirdu l-kisja.
Ġilda sintetika / drappijiet miksija	Imsaħ b'biċċa kemxejn niedja u nixxef; applika prodott tal-kura 2–3 darbiet fis-sena; ipproteġi mix-xemx u mis-sħana.	Naddaf bl-ilma u sapun delikat jew bi prodott apposta; tużax alkoħol, aċetun, solventi jew abrażivi.

Imsaħ l-elementi tal-injam u tal-metall (saqajn, mankijiet) b'biċċa ratba xotta jew kemxejn niedja; tużax abrażivi. Ipproteġi l-art b'pads tal-feltru.

8. Sigurtà tal-użu

TWISSIJA: Tħallix tfal żgħar mingħajr superviżjoni fuq l-għamara jew fil-qrib waqt il-ftuħ tal-funzjoni ta' rqad u tal-kaxxa tal-ħażna. L-għamara mhijiex ġugarell u lanqas tagħmir għat-tixbit.

- Tixxabbatx fuq id-dahar u d-dirgħajn; tgħabbix l-għamara fuq naħa waħda; timblokkax ir-rotot tal-ħrub bl-għamara.
- Żomm distanza sigura minn fjammi miftuħa, apparat tat-tisħin u oġġetti jaħarqu.
- Żomm il-partijiet żgħar tal-armar (viti, tappijiet) 'il bogħod mit-tfal — riskju ta' fgar.
- Neħħi mill-użu għamara bi struttura, mekkaniżmu jew twaħħil bil-ħsara sakemm tissewwa; uża biss partijiet oriġinali.
- Persuni b'mobbiltà mnaqqsa għandhom jużaw il-funzjonijiet li jiċċaqilqu bl-għajnuna ta' persuna oħra.

9. Karatteristiċi naturali tal-prodott li mhumiex difetti

- Differenzi fl-isfumaturi tad-drappijiet meta mqabbla mar-ritratti u bejn il-lottijiet tal-produzzjoni.
- Dellijiet u bidla fid-direzzjoni tal-pil tal-velours minħabba l-użu — riversibbli bl-omxit.
- Pilling tad-drappijiet fil-perjodu inizjali — jitneħħa b'apparat li jneħħi l-pilling. Il-pilling huwa fenomenu naturali tal-użu u fih innifsu ma jindikax durabbiltà mnaqqsa tad-drapp.
- Bidla fl-ebusija tal-fowms sa madwar 10–15 % u tikmix tal-użu fid-drapp.
- Devjazzjonijiet fid-dimensjonijiet sa ±3%, iżda mhux aktar minn ±5 cm, li jirriżultaw min-natura artiġjanali tax-xogħol tat-tapizzerija.
- Ħsejjes żgħar tat-tħaddim tal-molol u tal-mekkaniżmi.

10. Ilmenti u drittijiet tal-konsumatur

Il-bejjiegħ huwa responsabbli lejn il-konsumatur għan-nuqqas ta' konformità tal-oġġett mal-kuntratt skont il-liġijiet nazzjonali li jittrasponu d-Direttiva (UE) 2019/771 — bħala regola għal mill-inqas sentejn mill-kunsinna. Kwalunkwe garanzija kummerċjali tal-manifattur la teskludi u lanqas tillimita d-drittijiet legali tal-konsumatur.

- Irrapporta l-ilment lill-bejjiegħ mingħajr dewmien, billi tindika l-mudell u n-numru tal-lott mit-tikketta u tehmeż il-prova tax-xiri u, fejn possibbli, ritratti.
- Ir-responsabbiltà ma tkoprix ħsarat li jirriżultaw minn użu kuntrarju għall-istruzzjonijiet, użu normali, modifiki u tiswijiet mhux awtorizzati, jew il-karatteristiċi deskritti fil-punt 9.
- Għal kuntratti mill-bogħod, il-konsumatur għandu 14-il jum biex jirtira mingħajr ma jagħti raġuni (ma japplikax għal prodotti magħmula skont speċifikazzjonijiet individwali); il-bejjiegħ jista' jagħti perjodu itwal.

11. Ħażna u rimi

- Għal ħażna itwal jew ġarr, żarma l-għamara skont l-istruzzjonijiet tal-armar, ipproteġiha mill-brix u aħżinha f'kamra xotta u vventilata.
- Agħti l-għamara użata f'punt tal-ġbir tal-iskart goff; issepara l-ippakkjar skont ir-regoli lokali.

GA · Gaeilge

TREORACHA ÚSÁIDE, CÚRAIM AGUS SÁBHÁILTEACHTA

Troscán le cumhdach: tolga, tolga cúinne, cathaoireacha uilleach, chaise longues, puifeanna, leapacha cumhdaithe agus leapacha boxspring

Ní bhaineann na treoracha seo le troscán a bhfuil feidhmeanna leictreacha aige — tá treoracha ar leith ag an troscán sin.

TÁBHACHTACH: Léigh na treoracha seo go hiomlán sula n-úsáidtear an troscán. Coinnigh iad le linn na tréimhse úsáide ar fad agus tabhair don chéad úsáideoir eile iad. Mura leantar na treoracha, d'fhéadfaí damáiste a dhéanamh don troscán, cearta ráthaíochta a chailleadh agus sábháilteacht na n-úsáideoirí a chur i mbaol.

1. Sainaithint an táirge agus an mhonaróra

Monaróir: ELTAP Spółka z ograniczoną odpowiedzialnością Sp.k., 63-604 Baranów, an Pholainn | NIP (TIN): 6192050823 | teil. +48 600 700 400 | r-phost: office@eltap.com | www.eltap.pl

Ar lipéad an táirge tá: ainm an táirge, sonraí an mhonaróra agus uimhir an ordaithe (a cheadaíonn an táirge a nascadh lena bhaisc táirgthe). Bíonn an lipéad de ghnáth taobh istigh den bhosca stórála, nó ar thaobh íochtair an troscáin i múnlaí gan bhosca. Coinnigh na sonraí seo mar aon leis an gcruthúnas ceannaigh — tá siad riachtanach le haghaidh gearán agus páirteanna á n-ordú.

Comhlíonann an táirge Rialachán (AE) 2023/988 maidir le sábháilteacht ghinearálta táirgí (GPSR). Beartaithe le húsáid in intí cónaithe.

2. Úsáid bheartaithe

Tá an troscán beartaithe le haghaidh úsáid bhaile amháin, laistigh i seomraí tirime, ag teocht idir +15 °C agus +30 °C agus taise choibhneasta 40–70 %. Tá sé deartha le suí air agus — i múnlaí a bhfuil feidhm chodlata acu agus i leapacha — le luí air freisin.

- Níl sé beartaithe le húsáid lasmuigh, i seomraí taise ná le haghaidh dianúsáid tráchtála (óstáin, lónadóireacht), ach amháin má cheadaigh an monaróir é sin go sainráite.
- Tá feidhm chodlata na dtolg agus na dtolg cúinne beartaithe le haghaidh codladh ócáideach, mura sonraítear a mhalairt ar bhileog an táirge. Le haghaidh codladh laethúil, moltar leapacha le tocht oiriúnach.
- Uasualach dáilte go cothrom in aghaidh gach suíocháin: 110 kg. Ná cuir ualaí pointe ar thaca uillinne, ar thaca cinn ná ar imill an bhosca stórála.

3. Iompar, díphacáil agus cóimeáil

1. Iompair an troscán agus greim agat ar eilimintí an fhráma amháin — ná beir riamh ar na cúisíní, na taca uillinne, na taca cinn ná ar an bhfabraic. Ná tarraing ar fud an urláir é; ardaigh é.
2. Oscail an pacáistiú go cúramach gan an scian a tharraingt thar an gcumhdach. Bain na scannáin phacáistithe láithreach agus coinnigh amach ó pháistí iad — baol plúchta.
3. Seiceáil go bhfuil na páirteanna go léir iomlán roimh an gcóimeáil. Déan an chóimeáil le beirt, ar dhromchla glan bog, de réir threoracha cóimeála an mhúnla.
4. Teann na naisc scriú go daingean, ach gan fórsa iomarcach. Tar éis na chéad 2–4 seachtaine, agus ansin timpeall gach 6 mhí, seiceáil agus ateann na naisc agus na cosa más gá.
5. Cuir an troscán ar urlár cothrom seasmhach, ar a chosa go léir, ar a laghad 1 m ó fhoinsí teasa agus, más féidir, lasmuigh de sholas díreach na gréine ar feadh i bhfad.

RABHADH: Ná húsáid troscán atá cóimeáilte go neamhiomlán, a bhfuil naisc scaoilte aige nó eilimintí lódiompartha damáistithe. Tuairiscigh damáiste iompair don díoltóir roimh an gcóimeáil.

De thoradh ar an bpacáil agus ar an iompar, féadfaidh rianta brú, filltíní agus comhbhrú sealadach den chúr agus de na snáithíní teacht ar an gcumhdach, lena n-áirítear rianta a fhágann an scannán pacáistithe. Tar éis díphacála, lig don troscán leathnú agus buail go bog agus múnlaigh na cúir agus na cúisíní de láimh chun a mbunchruth a athbhunú. Imíonn na rianta sin tar éis múnlaithe agus laistigh de na chéad laethanta úsáide; faigheann an troscán a chompord agus a chruth iomlán ar ais tar éis don chúr socrú (féach pointe 4).

4. Na chéad laethanta úsáide

- Féadfaidh boladh neodrach ábhar a bheith ag troscán nua, a imíonn laistigh de chúpla lá go coicís; aeráil an seomra go rialta.

- Sna chéad seachtainí socraíonn na cúir go nádúrtha — éiríonn an troscán beagán níos boige agus féadfaidh filltíní éadroma úsáide teacht ar an bhfabraic. Is gnáthrud é seo, ní locht.
- Úsáid dromchla iomlán an tsuíocháin ar a seal; iompaigh, croith agus múnlaigh na cúisíní scaoilte go rialta.

5. Rialacha úsáide cearta

- Ná seas ar shuíocháin, taca uillinne, taca droma ná taca cinn, ná léim ar an troscán, ná suigh ar thaca uillinne ná ar thaca droma.
- Ná suigh síos go tobann — féadfaidh ualaí dinimiciúla damáiste a dhéanamh do na spriongaí, do na strapaí agus don fhráma.
- Cosain an cumhdach ar rudaí géara agus garbha (seamanna, sipeanna, crúba peataí) agus ar rudaí te.
- Coinnigh lasracha oscailte (coinnle, toitíní) amach ón troscán — féadfaidh ábhair chumhdaigh dul trí thine.
- Seachain teagmháil fhada na fabraice le taise, le teicstílí a ligeann dath uathu (m.sh. bríste géine nua), le cosmaidí agus le ceimiceáin.
- Coigeartaigh taca cinn agus taca uillinne inchoigeartaithe de láimh go réidh, laistigh de raon an mheicníochta amháin; ná luigh do mheáchan iomlán ar thaca cinn ardaithe.

6. Feidhmeanna breise — oibriú

6.1. Feidhm chodlata (meicníocht infhillte)

1. Sula n-osclaítear é, bain na rudaí den suíochán agus cinntigh nach bhfuil daoine (go háirithe páistí) ná ainmhithe sa limistéar oscailte.
2. Oibrigh an mheicníocht leis an dá lámh, leis na hanlaí ceaptha amháin, le gluaiseacht réidh, gan tarraingt thobann.
3. Ná húsáid ach dromchla codlata atá oscailte go hiomlán agus tacaithe go seasmhach.
4. Fill san ord droim ar ais, ag cinntiú nach mbeireann an mheicníocht ar éadaí leapa, ar fhabraic ná ar lámha.

RABHADH: Tá spriongaí agus insí sa mheicníocht — baol go ngabhfaí méara. Ní cheadaítear do pháistí an mheicníocht a oibriú ná súgradh léi.

6.2. Bosca stórála d'éadaí leapa

- Níl an bosca beartaithe ach do theicstílí tirime. Ná stóráil rudaí troma, géara, taise ná inlasta. Uasualach: 5 kg, mura sonraítear a mhalairt i dtreoracha cóimeála an mhúnla.
- Oscail an clúdach go dtí go luíonn sé nó go nglasálann sé go hiomlán, agus cinntigh go bhfuil sé seasmhach sula gcuirtear lámha isteach.

RABHADH: Ná lig do pháistí súgradh leis an mbosca ná dul isteach ann — baol go ngabhfaí agus go ngaibhneofaí iad. Dún an clúdach tar éis úsáide.

6.3. Leapacha cumhdaithe, leapacha boxspring agus toicht

- Ná húsáid ach tocht a bhfuil a thoisí ag teacht leis an bhfráma. Iompaigh an tocht (agus an forthocht) go rialta de réir mholtaí a mhonaróra.
- Oscail agus dún bonn ardaithe leis an dá lámh leis na hanlaí ceaptha; ná cuir ualach ar an mbonn ardaithe agus ná fág ar oscailt gan faireachán é.
- Ná suigh ar cheann na leapa agus ná luigh air le fórsa iomarcach — eilimint chompoird atá ann, ní eilimint lódiompartha.
- Cinntigh cúrsaíocht aeir faoin leaba; aeráil an bosca agus an tocht go tréimhsiúil chun taise a sheachaint.

7. Cúram agus glanadh

Bain salachar láithreach. Tástáil gach glantóir ar dtús ar áit fholaithe den chumhdach. Ná maothaigh an cumhdach; triomaigh na háiteanna glanta ag teocht an tseomra. Ná húsáid tuarthóirí, tuaslagóirí, peitreal, amóinia ná scuaba crua. I gcás neamhréire, tá tosaíocht ag cárta na fabraice a sholáthraítear leis an táirge.

Cineál cumhdaigh	Gnáthchúram	Baint smál

Fabraic chothrom fhite	Folúsghlan uair sa tseachtain le scuab bhog ag cumhacht íseal; croith agus múnlaigh na cúisíní go tréimhsiúil.	Súigh smáil úra (ná cuimil) le héadach bán; glan le huisce alabhog agus gallúnach éadrom, ó imeall an smáil isteach.
Veilbhit / micrishnáithín	Folúsghlan i dtreo an chaitín; tar éis glanadh tais, scuab an caitín le scuab bhog.	Triomaigh le tuáille páipéir, glan le héadach beagán tais agus glantach éadrom; bain scáthú an chaitín trí scuabadh.
Fabraic bouclé / lúbach	Folúsghlan le soc mín amháin, gan scuab rothlach; cosain ar ghreamú ar rudaí géara.	Smeach le héadach tais agus tuaslagán gallúnaí; gearr lúb tharraingthe le siosúr, ná tarraing amach í.
Fabraicí easy clean / hidreafóbacha	Mar a dhéantar le fabraicí cothroma; éascaíonn an bratú an glanadh, ach freagair go tapa do shalachar.	Is féidir formhór na smál a bhaint le huisce agus gallúnach éadrom; ná húsáid tuaslagóirí a scriosann an bratú.
Leathar saorga / fabraicí brataithe	Cuimil le héadach beagán tais agus triomaigh; cuir táirge cúraim air 2–3 huaire sa bhliain; cosain ar an ngrian agus ar theas.	Glan le huisce agus gallúnach éadrom nó le táirge tiomnaithe; ná húsáid alcól, aicéatón, tuaslagóirí ná scríobáin.

Cuimil eilimintí adhmaid agus miotail (cosa, hanlaí) le héadach bog tirim nó beagán tais; ná húsáid scríobáin. Cosain an t-urlár le pillíní feilte.

8. Sábháilteacht úsáide

RABHADH: Ná fág páistí beaga gan faireachán ar an troscán ná in aice leis agus an fheidhm chodlata á hoscailt nó an bosca stórála á oscailt. Ní bréagán é an troscán ná trealamh dreapadóireachta.

- Ná dreap ar thaca droma agus ar thaca uillinne; ná cuir ualach ar thaobh amháin den troscán; ná cuir bac ar bhealaí éalaithe leis an troscán.
- Coinnigh achar sábháilte ó lasracha oscailte, ó fhearais téimh agus ó rudaí ag cnádú.
- Coinnigh páirteanna beaga cóimeála (scriúnna, caipíní) amach ó pháistí — baol tachtaidh.
- Cuir troscán a bhfuil struchtúr, meicníocht nó feistithe damáistithe aige as úsáid go dtí go ndeisítear é; ná húsáid ach páirteanna bunaidh.
- Ba cheart do dhaoine a bhfuil soghluaisteacht laghdaithe acu na feidhmeanna gluaiste a úsáid le cabhair ó dhuine eile.

9. Saintréithe nádúrtha an táirge nach lochtanna iad

- Difríochtaí i ndathanna na bhfabraicí i gcomparáid le grianghraif agus idir baisceanna táirgthe.
- Scáthú agus athrú threo an chaitín i veilbhití de bharr úsáide — inchúlaithe trí scuabadh.
- Pilling (cnapáin bheaga) ar fhabraicí sa tréimhse tosaigh — inbhainte le bearrthóir fabraice. Is feiniméan nádúrtha úsáide é an pilling agus ní léiriú ann féin é ar mharthanacht laghdaithe an fhabraic.
- Athrú ar dhéine na gcúr suas le thart ar 10–15 % agus filltíní úsáide san fhabraic.
- Diallais toisí suas le ±3%, ach gan a bheith níos mó ná ±5 cm, de bharr nádúr lámhcheirde na hoibre cumhdaigh.
- Fuaimeanna beaga oibrithe ó spriongaí agus ó mheicníochtaí.

10. Gearáin agus cearta tomhaltóirí

Tá an díoltóir faoi dhliteanas i leith an tomhaltóra as easpa comhréireachta na n-earraí leis an gconradh faoi na dlíthe náisiúnta lena dtrasuítear Treoir (AE) 2019/771 — de ghnáth ar feadh 2 bhliain ar a laghad ón seachadadh. Ní eisiann ráthaíocht ar bith ón monaróir cearta reachtúla an tomhaltóra agus ní chuireann sí teorainn leo.

- Tuairiscigh an gearán don díoltóir gan mhoill, agus an múnla agus uimhir an bhaisc ón lipéad á lua agat, mar aon le cruthúnas ceannaigh agus, más féidir, grianghraif.

- Ní chlúdaíonn an dliteanas damáiste de bharr úsáid atá contrártha do na treoracha, gnáthchaitheamh, modhnuithe agus deisiúcháin neamhúdaraithe, ná na saintréithe a thuairiscítear i bpointe 9.
- I gcás cianchonarthaí, tá 14 lá ag an tomhaltóir chun tarraingt siar gan chúis a thabhairt (ní bhaineann sé le táirgí a dhéantar de réir sonraíochtaí aonair); féadfaidh an díoltóir tréimhse níos faide a dheonú.

11. Stóráil agus diúscairt

- Le haghaidh stóráil níos faide nó aistriú, díchóimeáil an troscán de réir na dtreoracha cóimeála, cosain ar scríobadh é agus stóráil i seomra tirim aeráilte é.
- Tabhair seantroscán chuig ionad bailithe dramhaíola toirtiúla; sórtáil an pacáistiú de réir na rialacha áitiúla.

NO · Norsk (bokmål)

BRUKS-, VEDLIKEHOLDS- OG SIKKERHETSANVISNING

Polstrede møbler: sofaer, hjørnesofaer, lenestoler, sjeselonger, puffer, polstrede senger og kontinentalsenger (boxspring)

Denne anvisningen gjelder ikke møbler med elektriske funksjoner — slike møbler har en egen anvisning.

VIKTIG: Les hele denne anvisningen før møbelet tas i bruk. Oppbevar den i hele bruksperioden og gi den videre til enhver senere bruker. Manglende overholdelse av anvisningene kan føre til skade på møbelet, tap av eventuelle garantirettigheter og fare for brukernes sikkerhet.

1. Identifikasjon av produkt og produsent

Produsent: ELTAP Spółka z ograniczoną odpowiedzialnością Sp.k., 63-604 Baranów, Polen | NIP (TIN): 6192050823 | tlf. +48 600 700 400 | e-post: office@eltap.com | www.eltap.pl

På produktetiketten er følgende angitt: produktnavn, produsentopplysninger og ordrenummer (som gjør det mulig å knytte produktet til produksjonspartiet). Etiketten er vanligvis plassert inne i oppbevaringsrommet for sengetøy, eller på undersiden av møbelet for modeller uten oppbevaringsrom. Oppbevar disse opplysningene sammen med kjøpsbeviset — de er nødvendige ved reklamasjon og ved bestilling av deler.

Produktet oppfyller kravene i forordning (EU) 2023/988 om alminnelig produktsikkerhet (GPSR). Beregnet for bruk i boliginnredning innendørs.

2. Tiltenkt bruk

Møbelet er utelukkende beregnet for privat bruk, innendørs i tørre rom, ved +15 °C til +30 °C og 40–70 % relativ luftfuktighet. Det er beregnet for å sitte på, og for modeller med sovefunksjon samt for senger — også for å ligge på.

- Ikke beregnet for utendørs bruk, fuktige rom eller intensiv næringsbruk (hoteller, servering), med mindre produsenten uttrykkelig har tillatt det.
- Sovefunksjonen i sofaer og hjørnesofaer er beregnet for sporadisk overnatting, med mindre produktbladet angir noe annet. For daglig søvn anbefales senger med egnet madrass.
- Maksimal jevnt fordelt belastning per sitteplass: 110 kg. Ikke utsett armlener, nakkestøtter og kantene på oppbevaringsrommet for punktbelastning.

3. Transport, utpakking og montering

1. Bær møbelet bare i rammen — aldri i puter, armlener, nakkestøtter eller stoffet. Ikke dra det over gulvet; løft det.
2. Åpne emballasjen forsiktig uten å føre kniven over trekket. Fjern emballasjefolien umiddelbart utenfor barns rekkevidde — kvelningsfare.
3. Kontroller at alle deler er komplette før montering. Monter med to personer, på et rent og mykt underlag, i samsvar med monteringsanvisningen for modellen.
4. Trekk skrueforbindelsene godt til, men uten overdreven kraft. Etter de første 2–4 ukene og deretter omtrent hver 6. måned skal forbindelser og ben kontrolleres og ettertrekkes ved behov.
5. Plasser møbelet på et jevnt, stabilt gulv, på alle ben, minst 1 m fra varmekilder og om mulig utenfor langvarig direkte sollys.

ADVARSEL: Ikke bruk et møbel som er ufullstendig montert, har løse forbindelser eller skadde bærende deler. Meld fra om transportskader til selgeren før montering.

Som følge av pakking og transport kan det oppstå midlertidige trykkmerker, folder og sammenpressing av skummet og fibrene på trekket, inkludert merker etter emballasjefolien. La møbelet utvide seg etter utpakking, og bank og form skummet og putene forsiktig for hånd for å gjenopprette deres opprinnelige form. Disse merkene forsvinner etter forming og i løpet av de første brukdagene; møbelet får full komfort og form tilbake etter at skummet har satt seg (se punkt 4).

4. De første brukdagene

- Et nytt møbel kan avgi en nøytral materiallukt som forsvinner i løpet av noen dager til to uker; luft rommet regelmessig.
- I de første ukene setter skummet seg naturlig — møbelet blir noe mykere, og det kan oppstå lette bruksfolder i stoffet. Dette er normalt og ikke en feil.

- Bruk hele sitteflaten vekselvis; snu, rist og form de løse putene regelmessig.

5. Regler for riktig bruk

- Ikke stå på seter, armlener, ryggstøtter og nakkestøtter, ikke hopp på møbelet, ikke sitt på armlener og ryggstøtter.
- Ikke sett deg brått ned — dynamiske belastninger kan skade fjærer, stropper og rammen.
- Beskytt trekket mot skarpe og ru gjenstander (nagler, glidelåser, dyreklør) og mot varme gjenstander.
- Hold åpen ild (stearinlys, sigaretter) unna møbelet — polstermaterialene kan antennes.
- Unngå langvarig kontakt mellom stoffet og fuktighet, avfargende tekstiler (f.eks. nye olabukser), kosmetikk og kjemikalier.
- Juster manuelt regulerbare nakke- og armstøtter jevnt, kun innenfor mekanismens område; ikke len deg med hele kroppsvekten mot en hevet nakkestøtte.

6. Tilleggsfunksjoner — betjening

6.1. Sovefunksjon (utfellingsmekanisme)

1. Før utfelling fjerner du gjenstander fra setet og forsikrer deg om at det ikke er personer (særlig barn) eller dyr i utfellingsområdet.
2. Betjen mekanismen med begge hender, kun i de tiltenkte håndtakene, med en jevn bevegelse uten rykk.
3. Bruk bare en liggeflate som er fullstendig utfelt og stabilt understøttet.
4. Fell sammen i motsatt rekkefølge, og pass på at mekanismen ikke fanger sengetøy, stoff eller hender.

ADVARSEL: Mekanismen inneholder fjærer og hengsler — fare for å klemme fingrene. Barn skal ikke betjene mekanismen eller leke med den.

6.2. Oppbevaringsrom for sengetøy

- Oppbevaringsrommet er bare beregnet for tørre tekstiler. Ikke oppbevar tunge, skarpe, fuktige eller brannfarlige gjenstander. Maksimal belastning: 5 kg, med mindre monteringsanvisningen for modellen angir noe annet.
- Åpne lokket helt til det hviler eller låses, og forsikre deg om at det er stabilt før du strekker hånden inn.

ADVARSEL: Ikke la barn leke med oppbevaringsrommet eller klatre inn i det — fare for klemming og innesperring. Lukk lokket etter bruk.

6.3. Polstrede senger, kontinentalsenger og madrasser

- Bruk bare en madrass med mål som passer til rammen. Snu madrassen (og toppmadrassen) regelmessig i samsvar med anbefalingene fra produsenten.
- Åpne og lukk en hevbar bunn med begge hender i de tiltenkte håndtakene; ikke belast den hevede bunnen og ikke la den stå åpen uten tilsyn.
- Ikke sitt på hodegjerdet og ikke len deg mot det med stor kraft — det er et komfortelement, ikke bærende.
- Sørg for luftsirkulasjon under sengen; luft oppbevaringsrommet og madrassen jevnlig for å unngå fuktighet.

7. Vedlikehold og rengjøring

Fjern smuss umiddelbart. Test alltid rengjøringsmiddelet først på et skjult sted på trekket. Ikke bløtlegg trekket; tørk rengjorte steder ved romtemperatur. Ikke bruk blekemidler, løsemidler, bensin, ammoniakk eller harde børster. Ved avvik har stoffkortet som følger med produktet, forrang.

Trekktype	Løpende vedlikehold	Flekkfjerning
Flatvevd stoff	Støvsug ukentlig med myk børste på lav sugestyrke; rist og form putene jevnlig.	Sug opp ferske flekker (ikke gni) med en hvit klut; rengjør med lunkent vann og mild såpe, fra flekkens kant mot midten.
Velur / mikrofiber	Støvsug i lubbens retning; børst opp lubben med en myk børste etter fuktig rengjøring.	Tørk med tørkepapir, rengjør med en lett fuktet klut og mildt rengjøringsmiddel; fjern

		skyggevirkninger i lubben ved børsting.
Bouclé / løkkestoff	Støvsug bare med glatt munnstykke, uten roterende børste; beskytt mot å hekte seg fast i skarpe gjenstander.	Dupp med en fuktig klut og såpeoppløsning; klipp av en trukket løkke med saks, ikke dra den ut.
Easy clean / vannavstøtende stoffer	Som flatvevde stoffer; belegget letter rengjøringen, men reager raskt på smuss.	De fleste flekker kan fjernes med vann og mild såpe; ikke bruk løsemidler som ødelegger belegget.
Kunstlær / belagte stoffer	Tørk av med en lett fuktet klut og tørk etter; påfør et pleiemiddel 2–3 ganger i året; beskytt mot sol og varme.	Rengjør med vann og mild såpe eller et spesialmiddel; ikke bruk alkohol, aceton, løsemidler eller slipemidler.

Tørk av tre- og metalldeler (ben, håndtak) med en tørr eller lett fuktet myk klut; ikke bruk slipemidler. Beskytt gulvet med filtknotter.

8. Sikker bruk

ADVARSEL: Ikke la små barn være uten tilsyn på møbelet eller i nærheten mens sovefunksjonen felles ut eller oppbevaringsrommet åpnes. Møbelet er ikke et leketøy eller klatreutstyr.

- Ikke klatre på ryggstøtter og armlener; ikke belast møbelet ensidig; ikke blokker rømningsveier med møbelet.
- Hold sikker avstand til åpen ild, varmeapparater og ulmende gjenstander.
- Oppbevar små monteringsdeler (skruer, plugger) utenfor barns rekkevidde — kvelningsfare.
- Ta møbler med skadet konstruksjon, mekanisme eller fester ut av bruk til de er reparert; bruk kun originale deler.
- Personer med nedsatt bevegelighet bør bruke de bevegelige funksjonene med hjelp fra en annen person.

9. Naturlige produktegenskaper som ikke er feil

- Fargenyanseforskjeller i stoffene sammenlignet med bilder og mellom produksjonspartier.
- Skyggevirkninger og endret lubberetning i velur som følge av bruk — kan fjernes ved børsting.
- Nupping (pilling) av stoffer i den første perioden — kan fjernes med en nuppefjerner. Pilling er et naturlig bruksfenomen og tyder ikke i seg selv på redusert holdbarhet av stoffet.
- Endring av skummets fasthet på opptil ca. 10–15 % og bruksfolder i stoffet.
- Målavvik på opptil ±3 %, men ikke mer enn ±5 cm, som følge av det håndverksmessige polstringsarbeidet.
- Svake driftslyder fra fjærer og mekanismer.

10. Reklamasjoner og forbrukerrettigheter

Selgeren er overfor forbrukeren ansvarlig for varens manglende samsvar med avtalen etter gjeldende nasjonal rett (i Norge forbrukerkjøpsloven). Reklamasjonsfristen er som hovedregel 2 år, men inntil 5 år dersom varen er ment å vare vesentlig lengre enn 2 år. En eventuell produsentgaranti utelukker eller begrenser ikke forbrukerens lovbestemte rettigheter.

- Meld reklamasjonen til selgeren uten ugrunnet opphold, med angivelse av modell og ordrenummer fra etiketten, og legg ved kjøpsbevis og om mulig bilder.
- Ansvaret omfatter ikke skader som følge av bruk i strid med anvisningen, normal slitasje, egne endringer og reparasjoner, eller egenskapene beskrevet i punkt 9.
- Ved avtaler inngått ved fjernsalg har forbrukeren 14 dager til å gå fra avtalen uten å oppgi grunn (gjelder ikke varer laget etter forbrukerens individuelle spesifikasjoner); selgeren kan gi en lengre frist.

11. Oppbevaring og avhending

- Ved lengre lagring eller flytting demonteres møbelet i samsvar med monteringsanvisningen, beskyttes mot gnissing og oppbevares i et tørt, ventilert rom.

- Lever utrangerte møbler til et innsamlingspunkt for grovavfall; sorter emballasjen etter lokale regler.