UNISTYL Jacek Szczapa
Piotrówka 58, 63-620 Trzcinica
NIP: 6192050059
biuro@unistylmeble.pl

140/160/180/200 cm

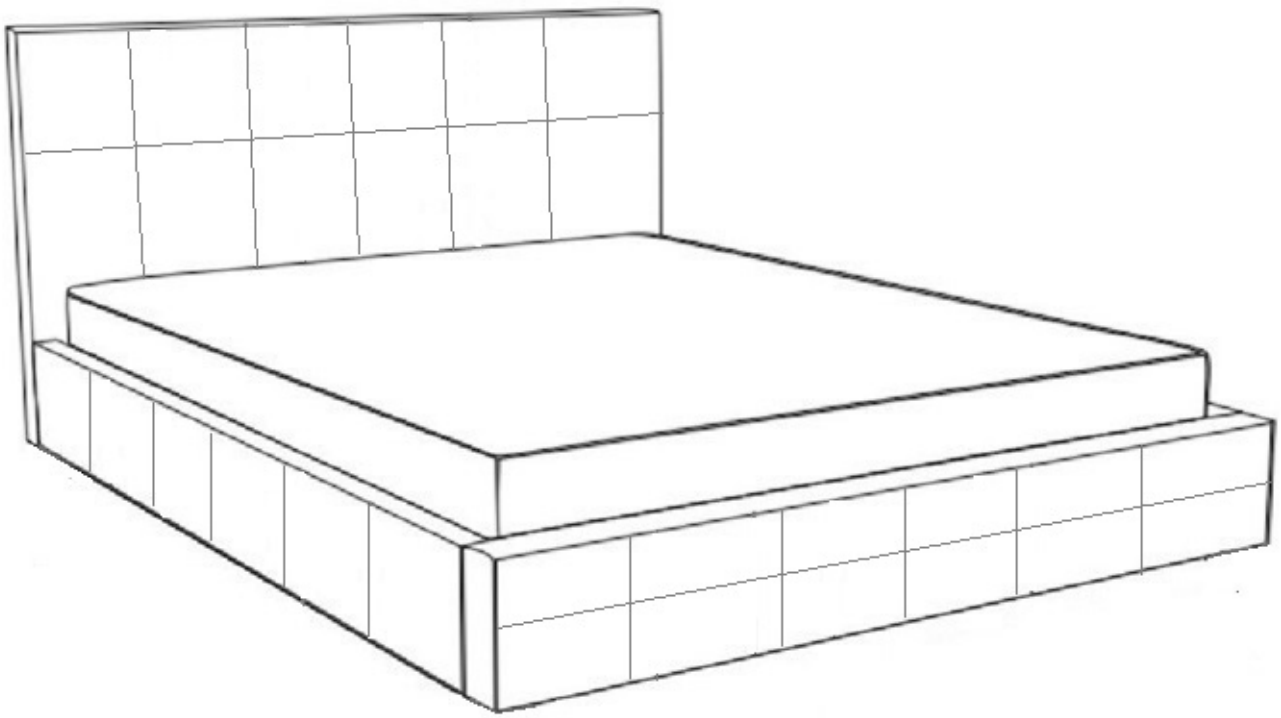

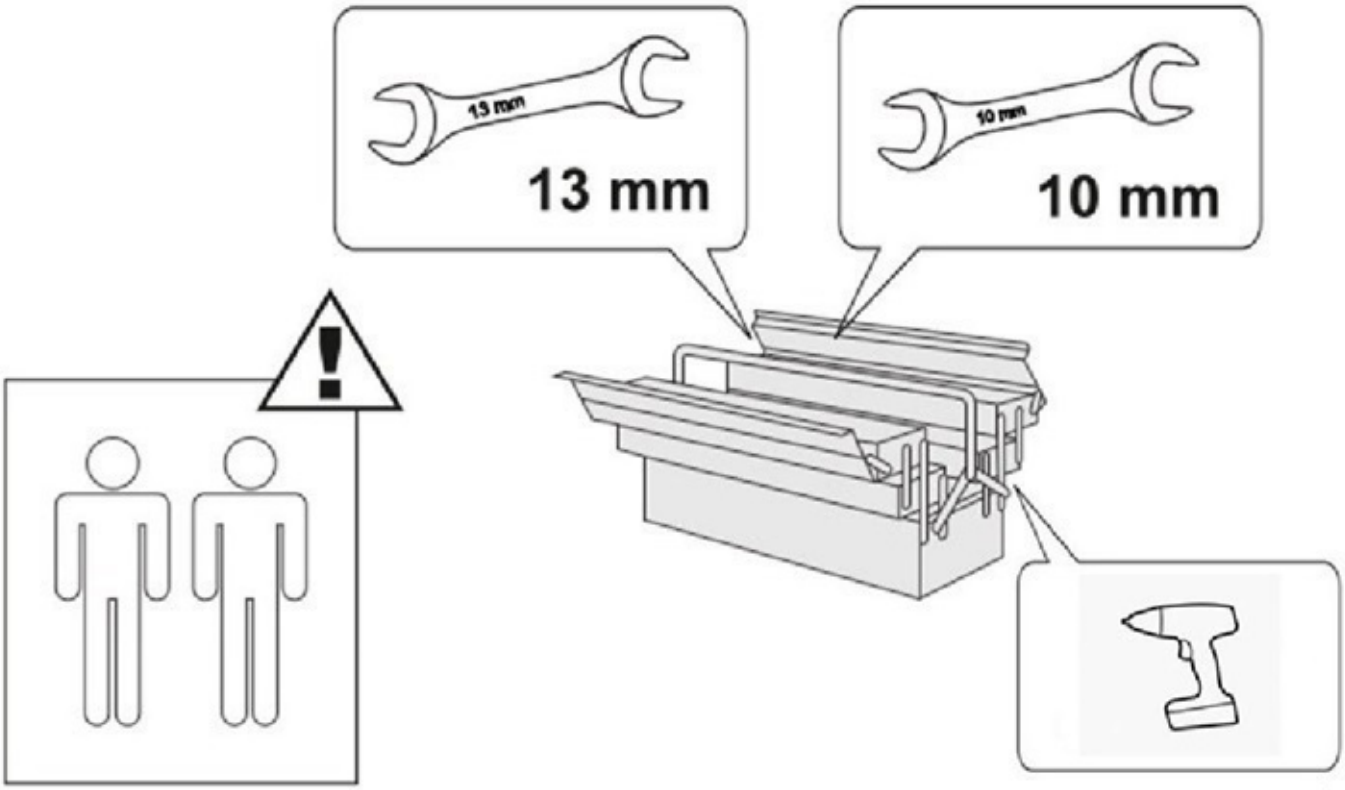

RAMA DREWNIANA WOOD FRAME

NR	NAZWA		ILOŚĆ
1	M6 - 30 MM		8
2	Ø 6		8
3	Ø 6		4

RAMA METALOWA METAL FRAME

NR	NAZWA		ILOŚĆ
1	M6 - 30 MM		8

1

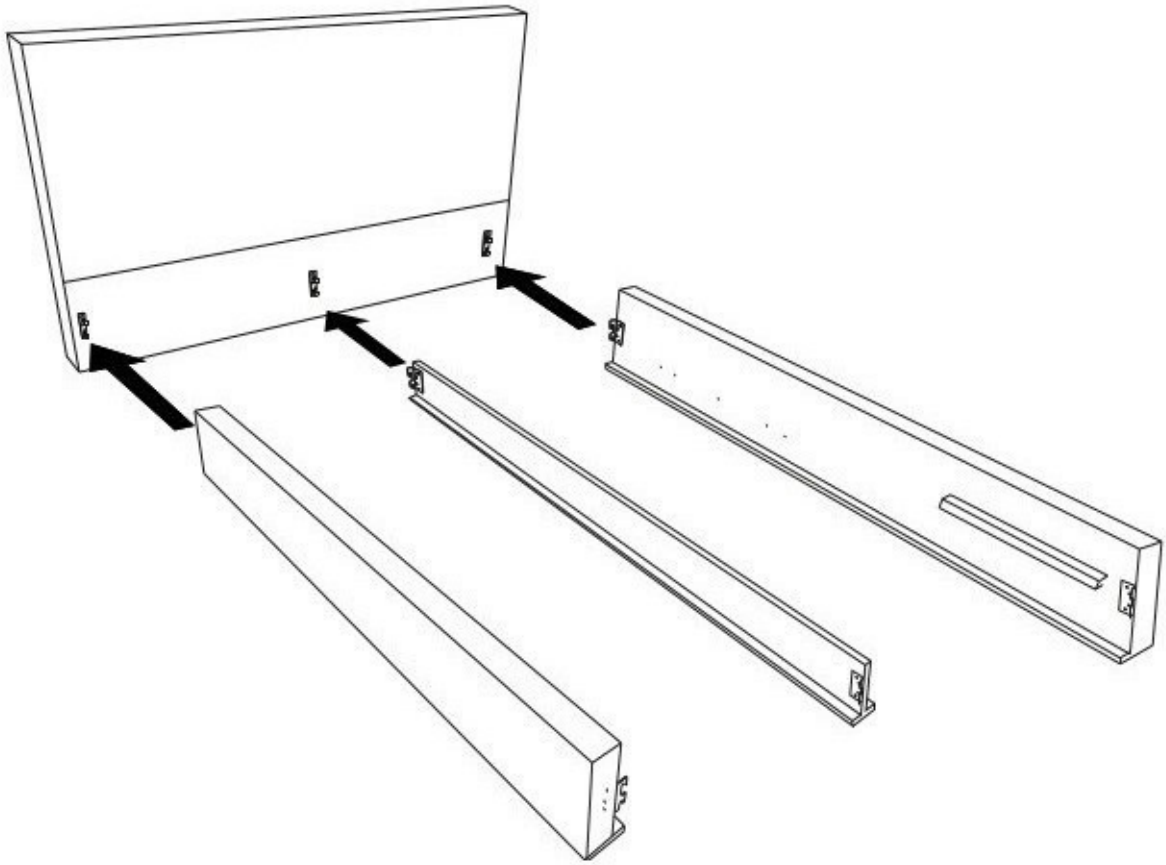

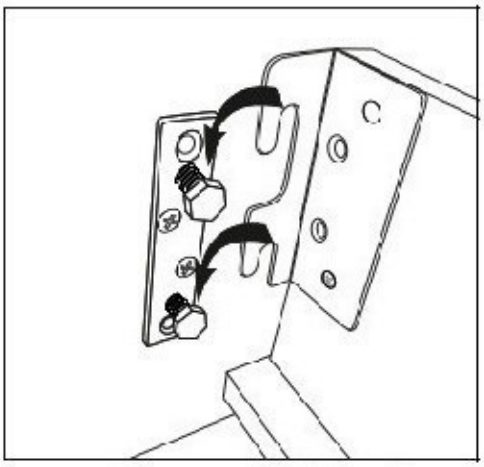

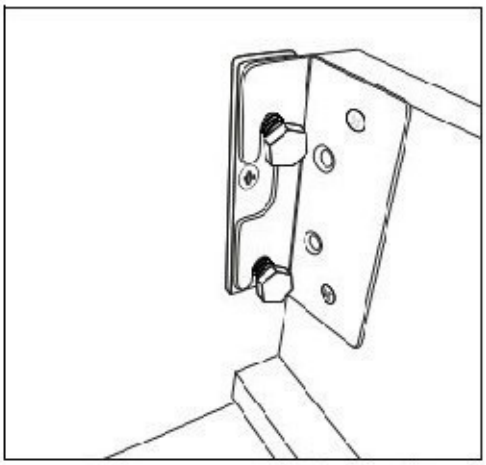

2

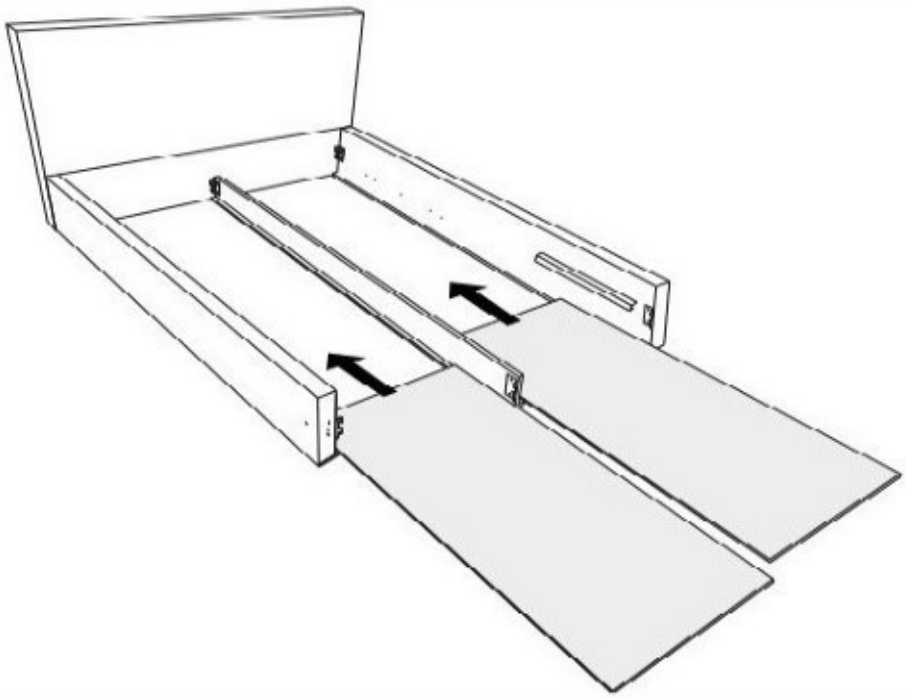

3

3

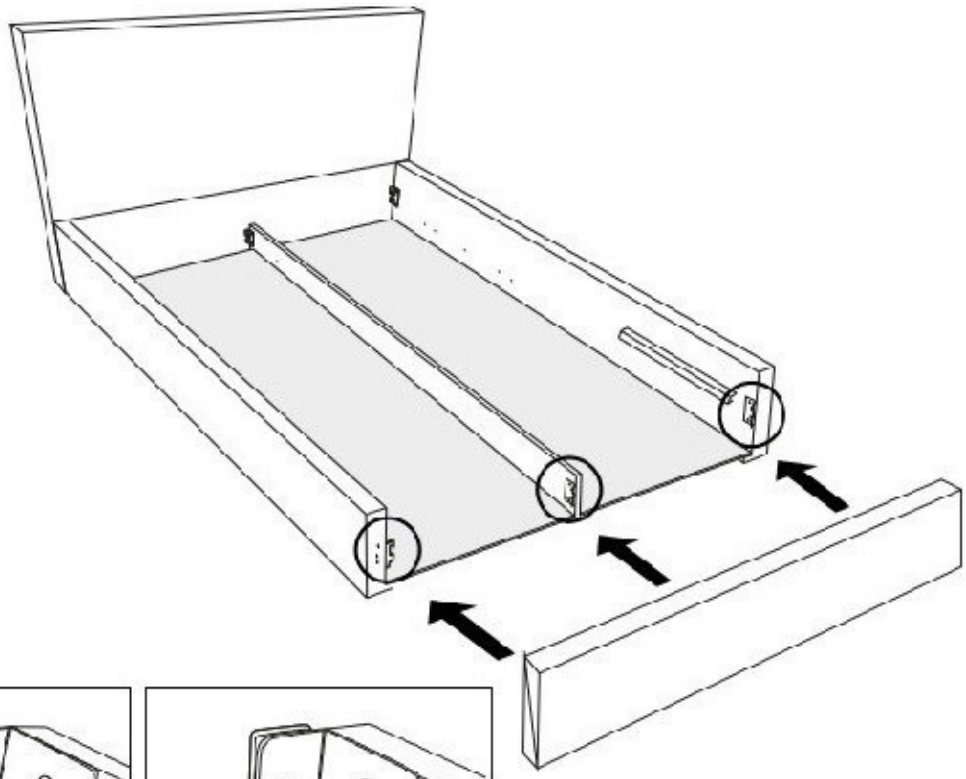

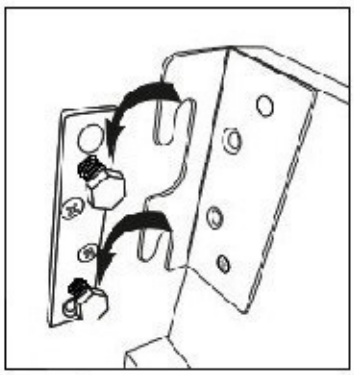

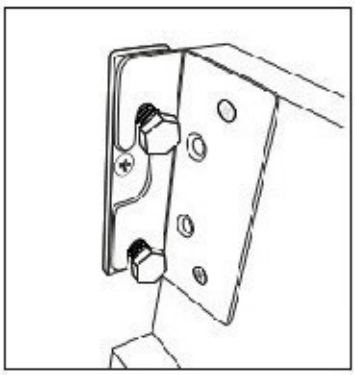

4

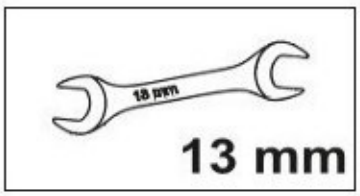

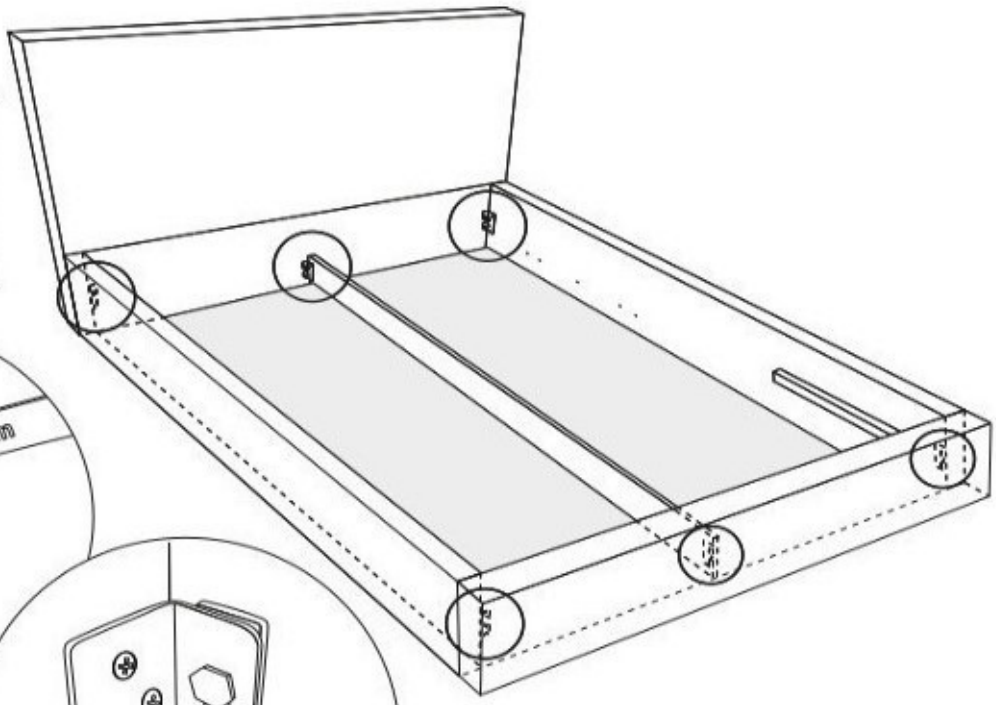

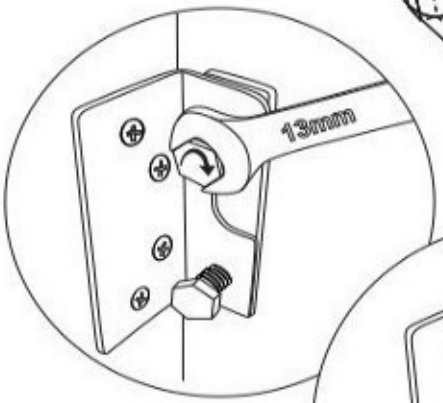

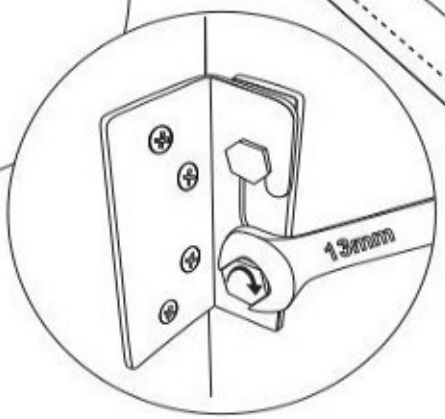

3

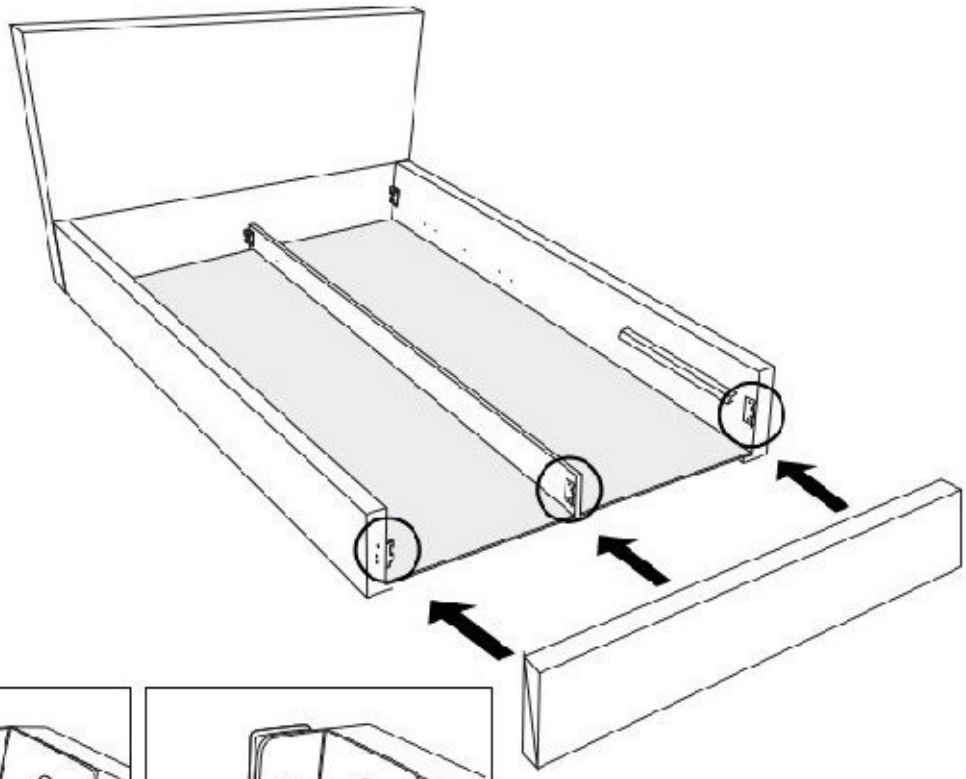

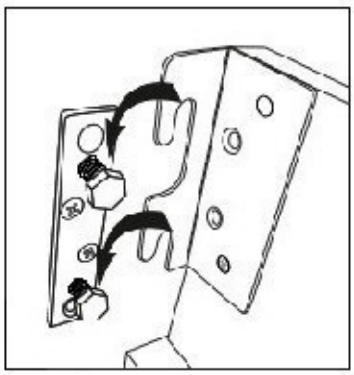

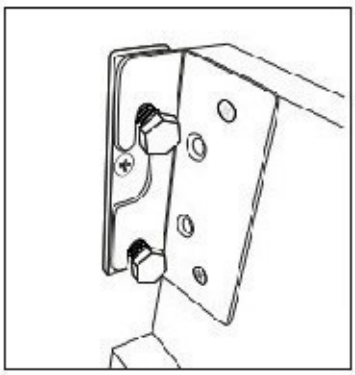

4

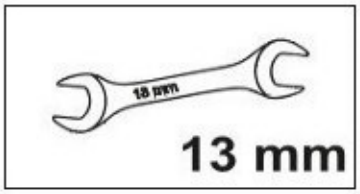

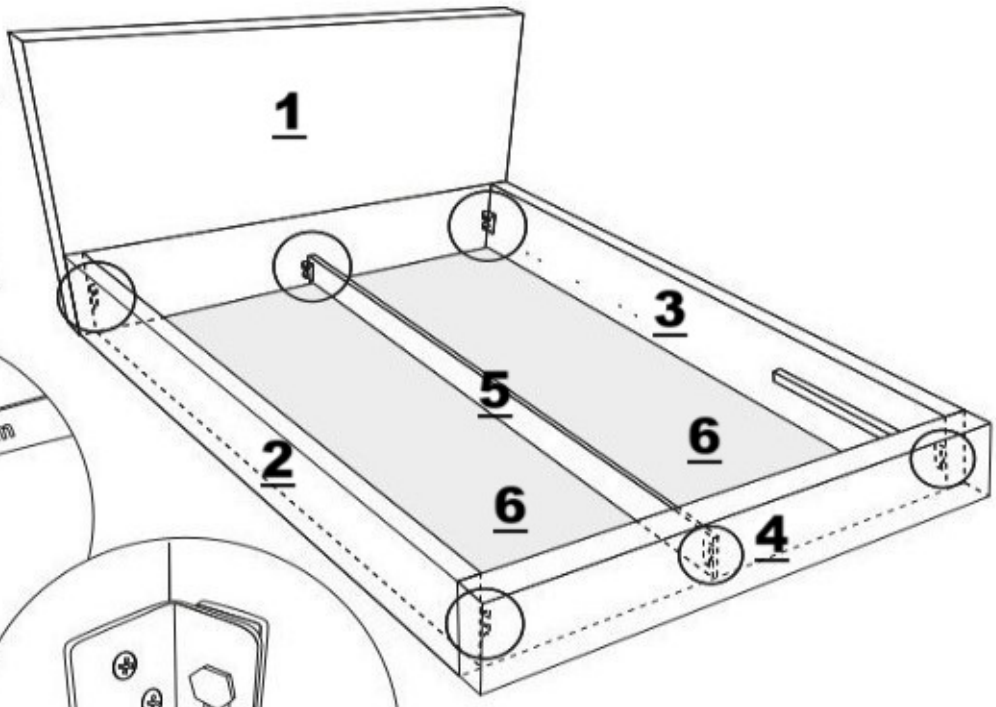

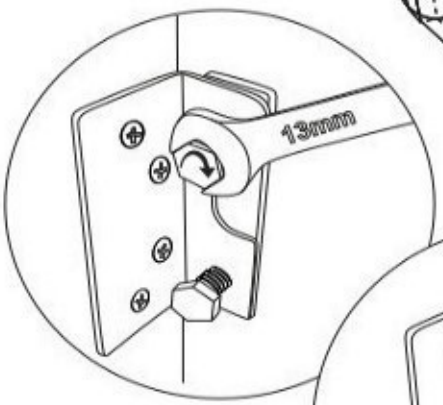

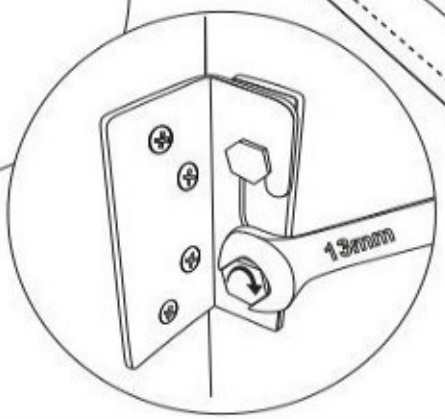

5

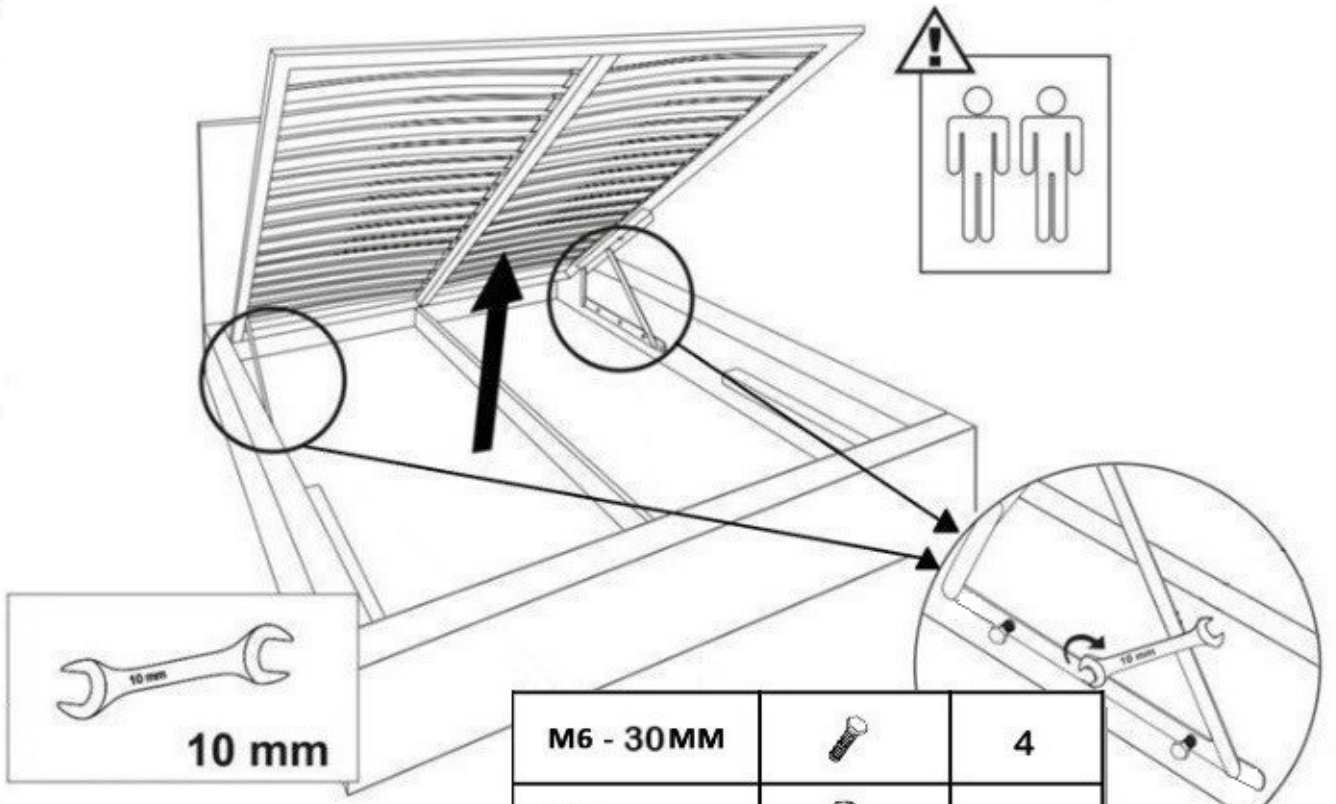

M6 - 30MM		4
⌀6		4

6

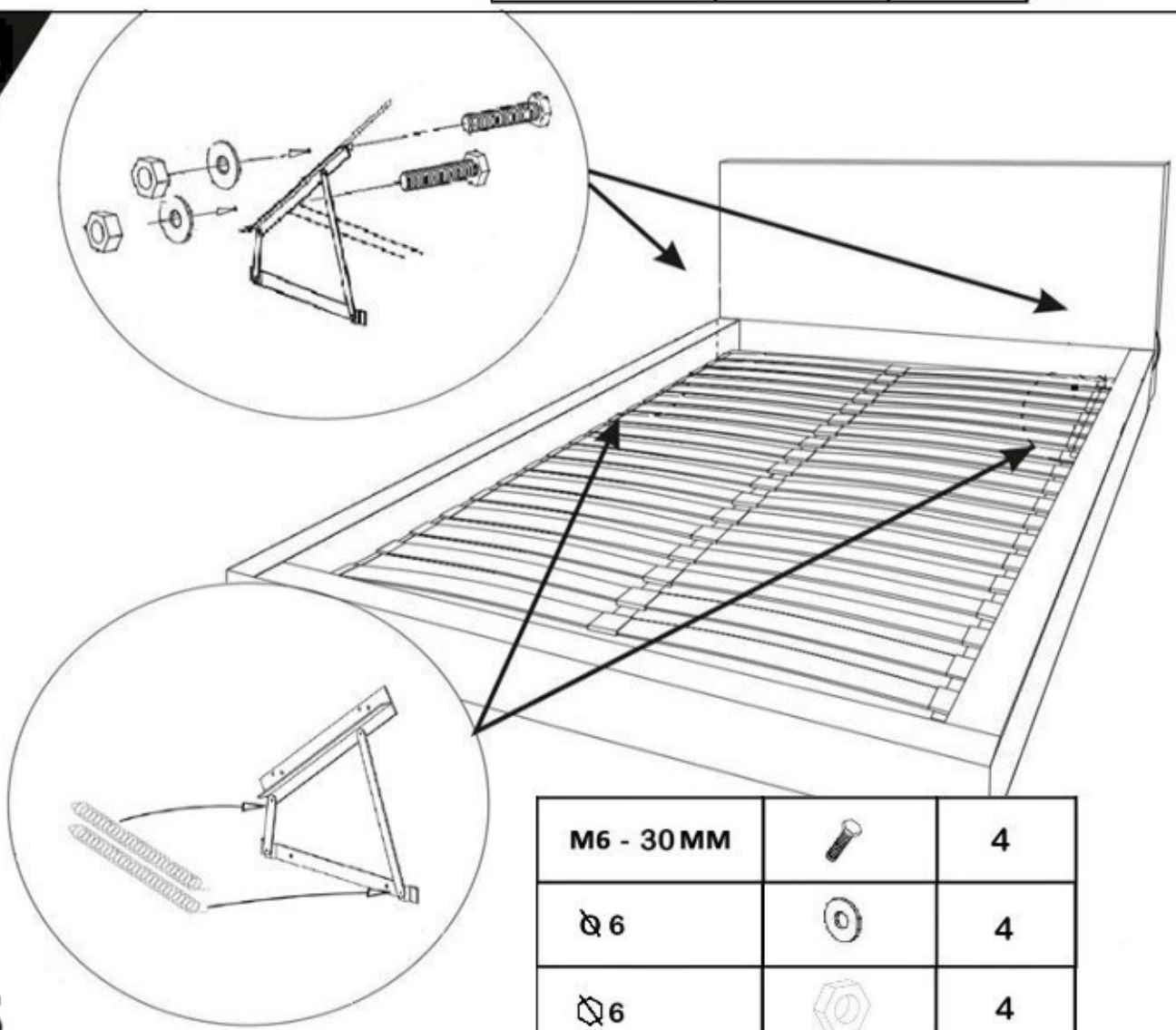

M6 - 30MM		4
⌀6		4
⌀6		4

5

5-6

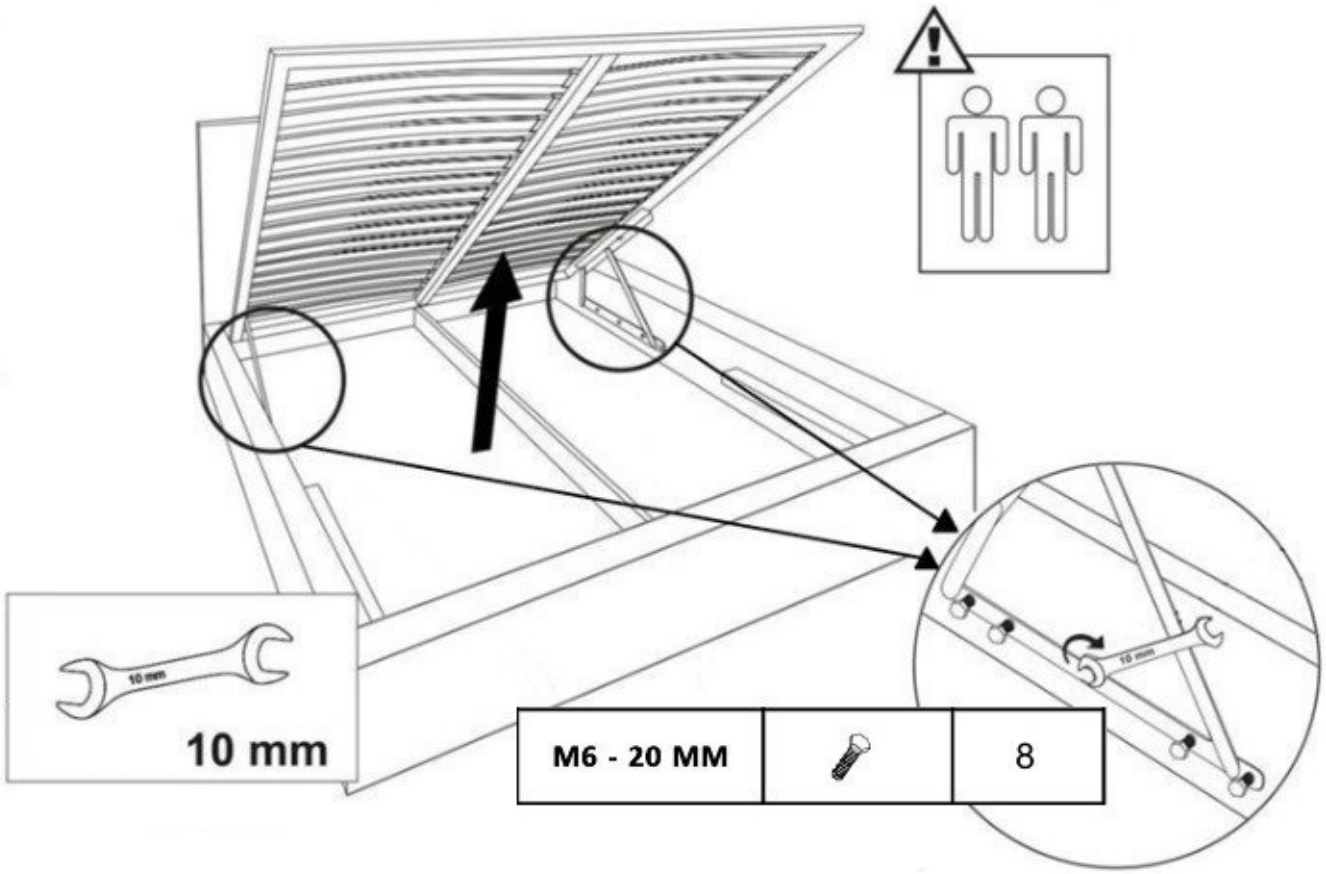

M6 - 20 MM		8

BOX

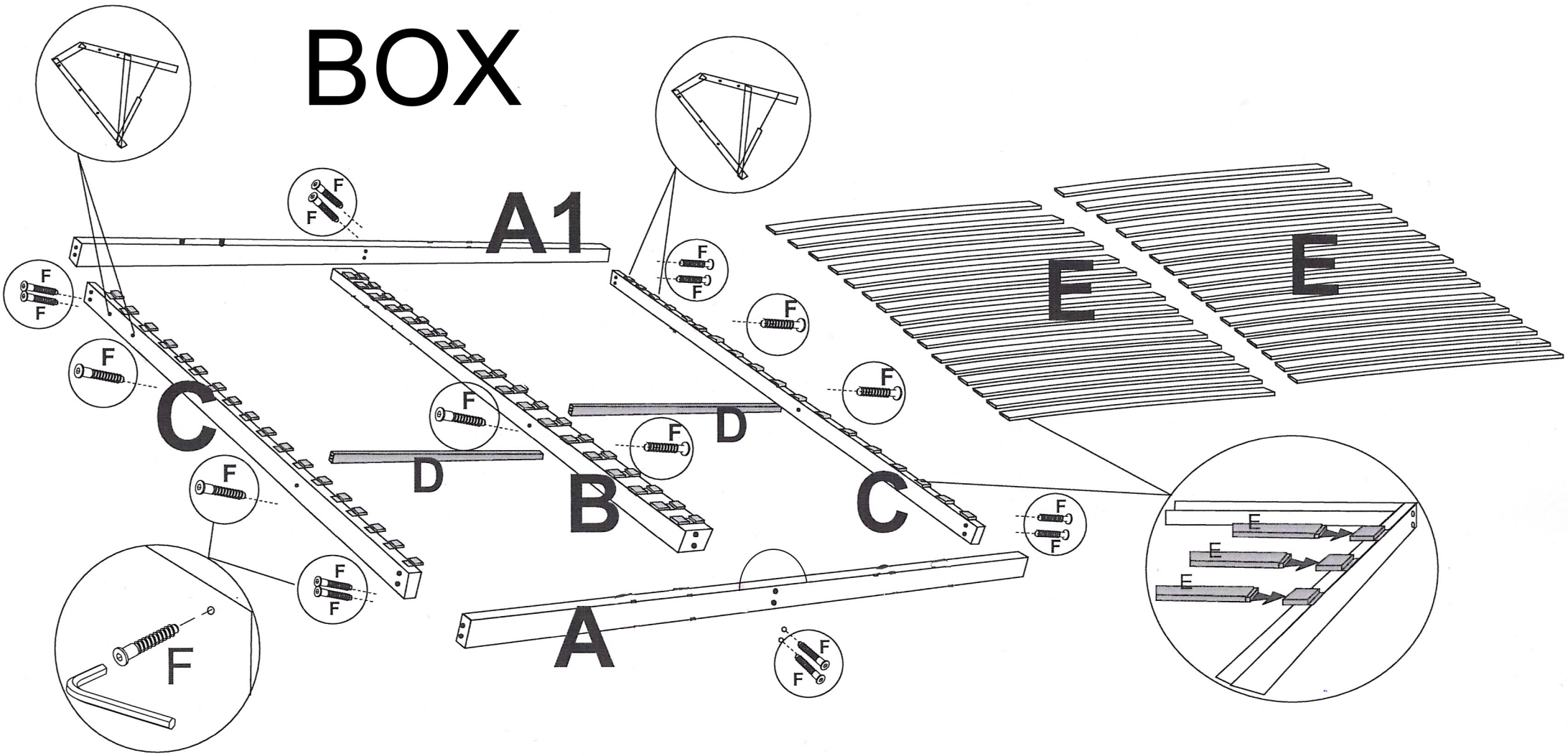

A x1	B x1	C x2	D x2
A1 x1	E x32	F x16	G x1

