UNISTYL Jacek Szczapa
Piotrówka 58, 63-620 Trzcinica
NIP: 6192050059
biuro@unistylmeble.pl

140/160/180/200 cm

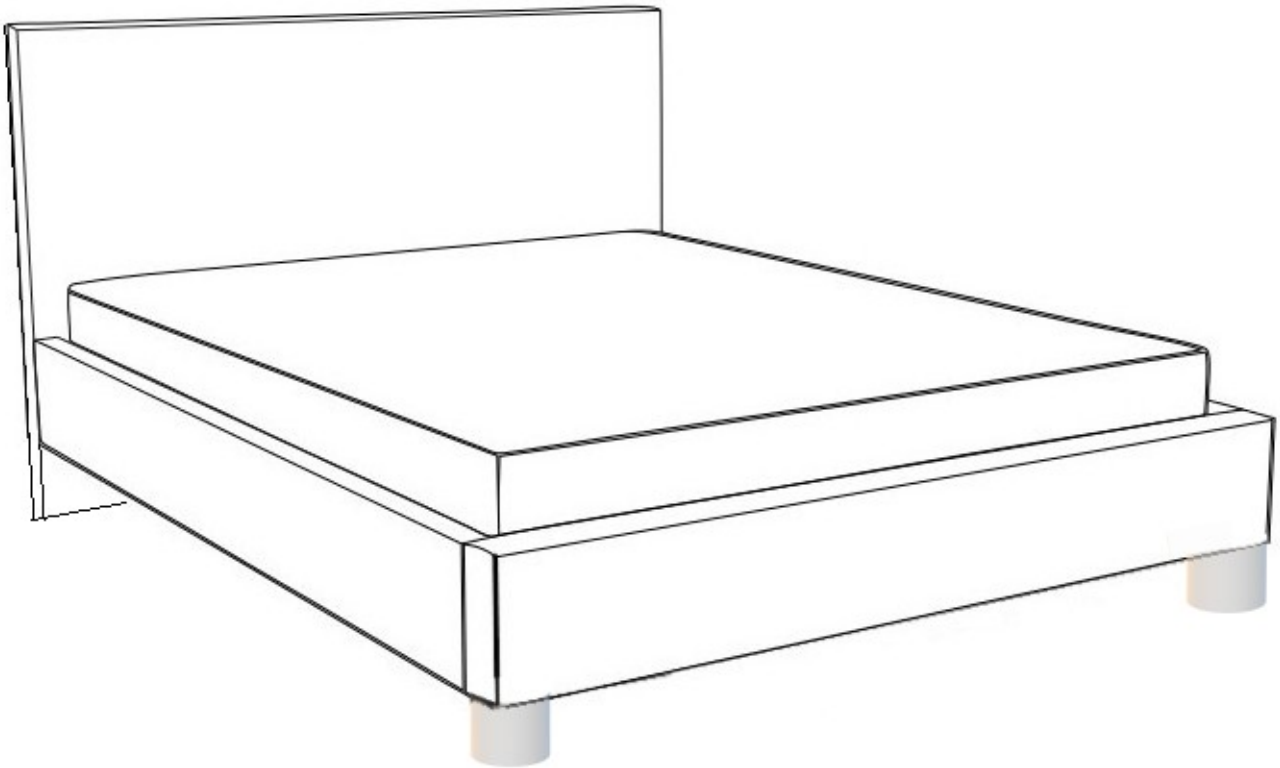

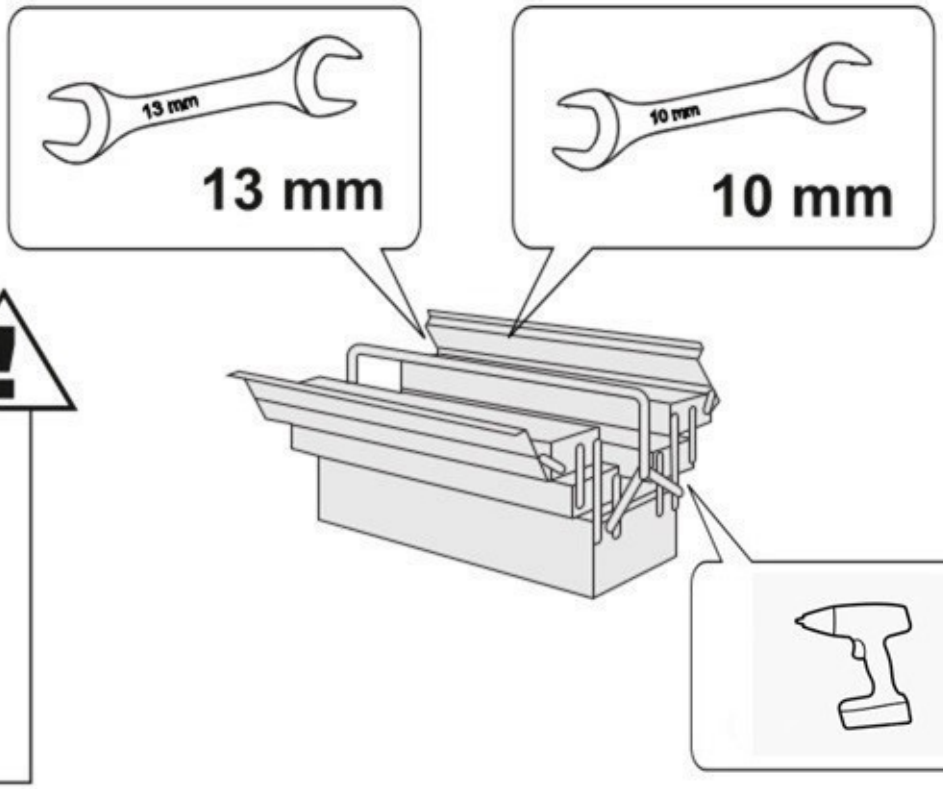

NR	NAZWA		ILOŚĆ
1	M6 - 30 MM		8
2	H120		2
3	R		1
4	5/25		8
5	5/15		4
6	Ø 6		12
7	Ø 6		4

NR	NAZWA		ILOŚĆ
1	M6 - 30 MM		8
2	H120		2
3	R		1
4	5/25		8
5	5/15		4

1

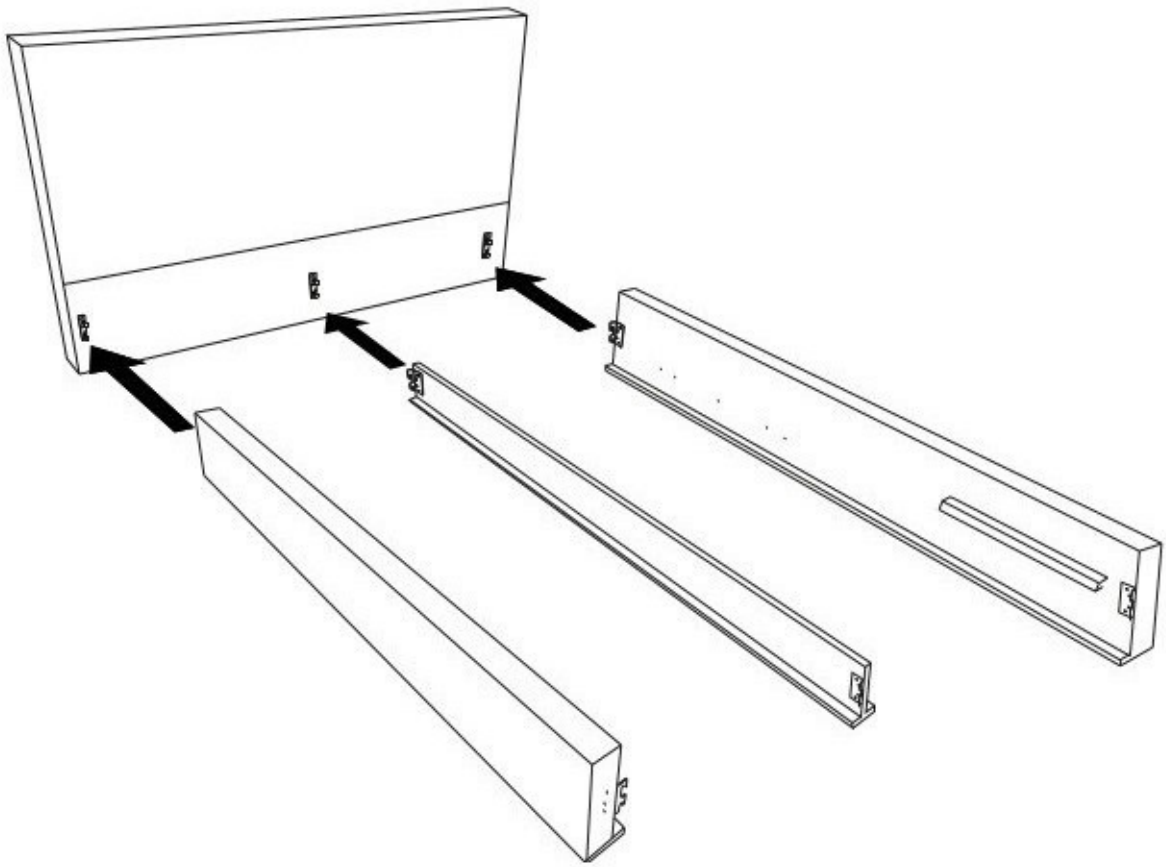

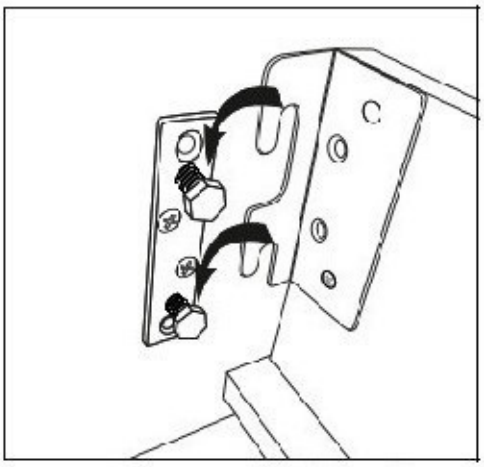

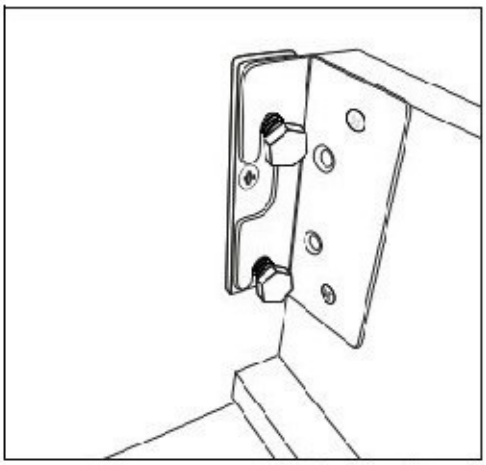

2

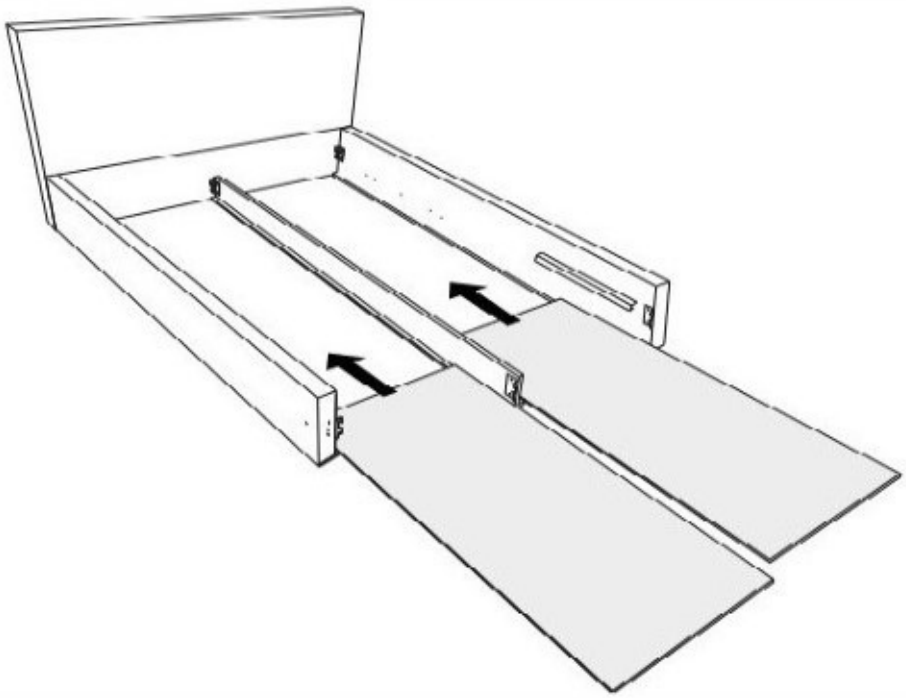

3

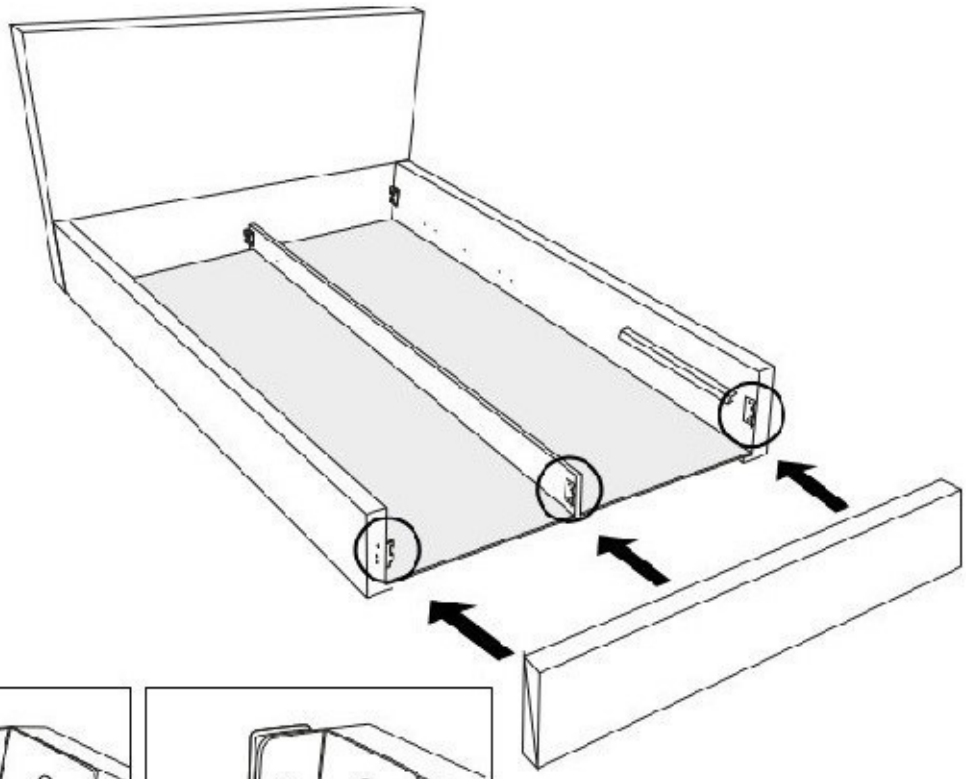

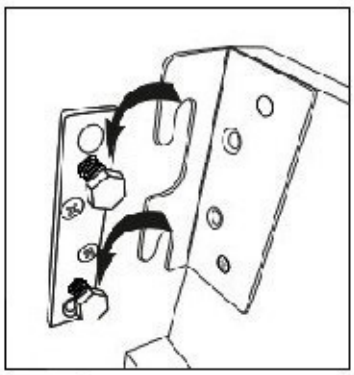

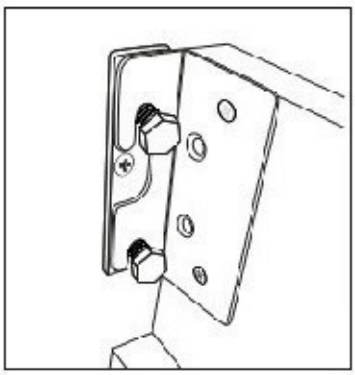

4

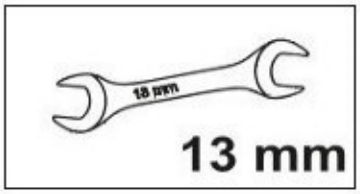

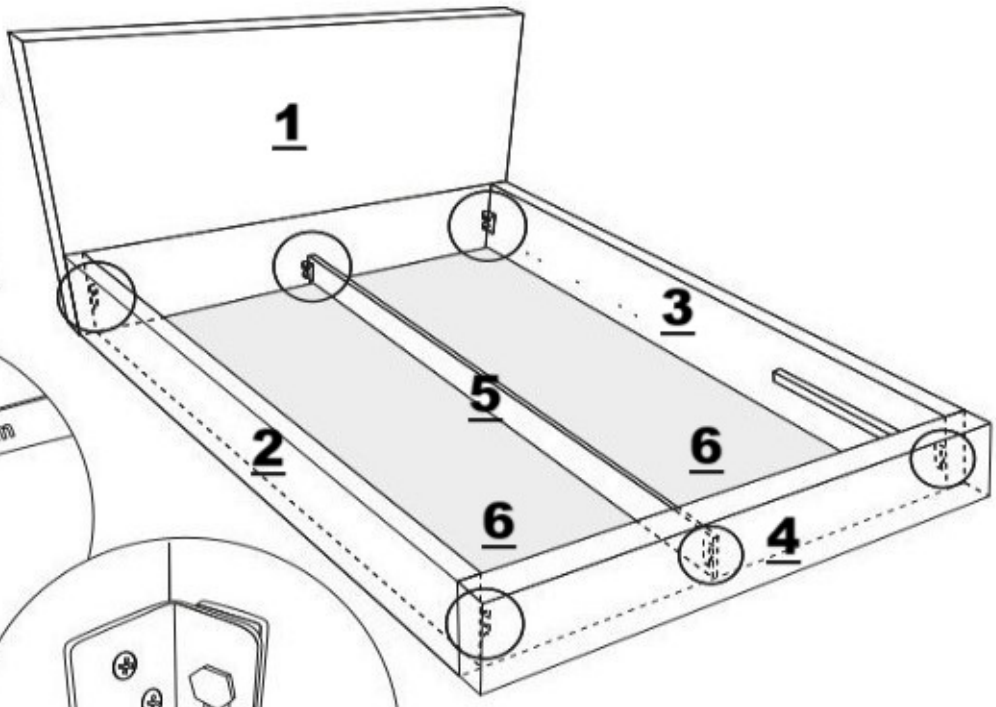

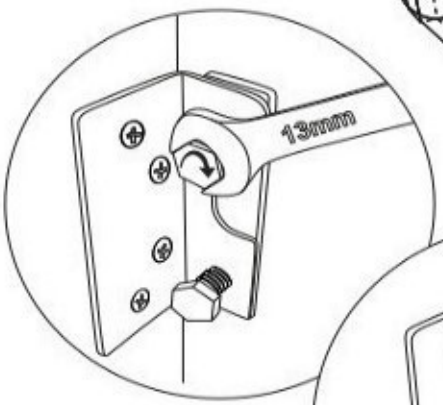

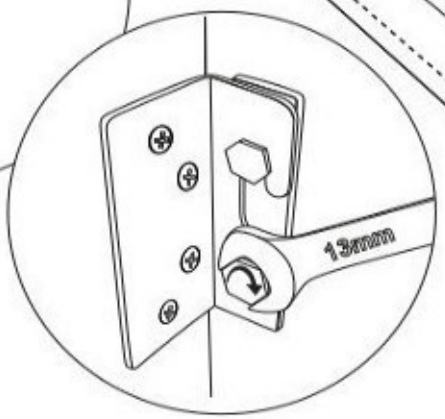

5

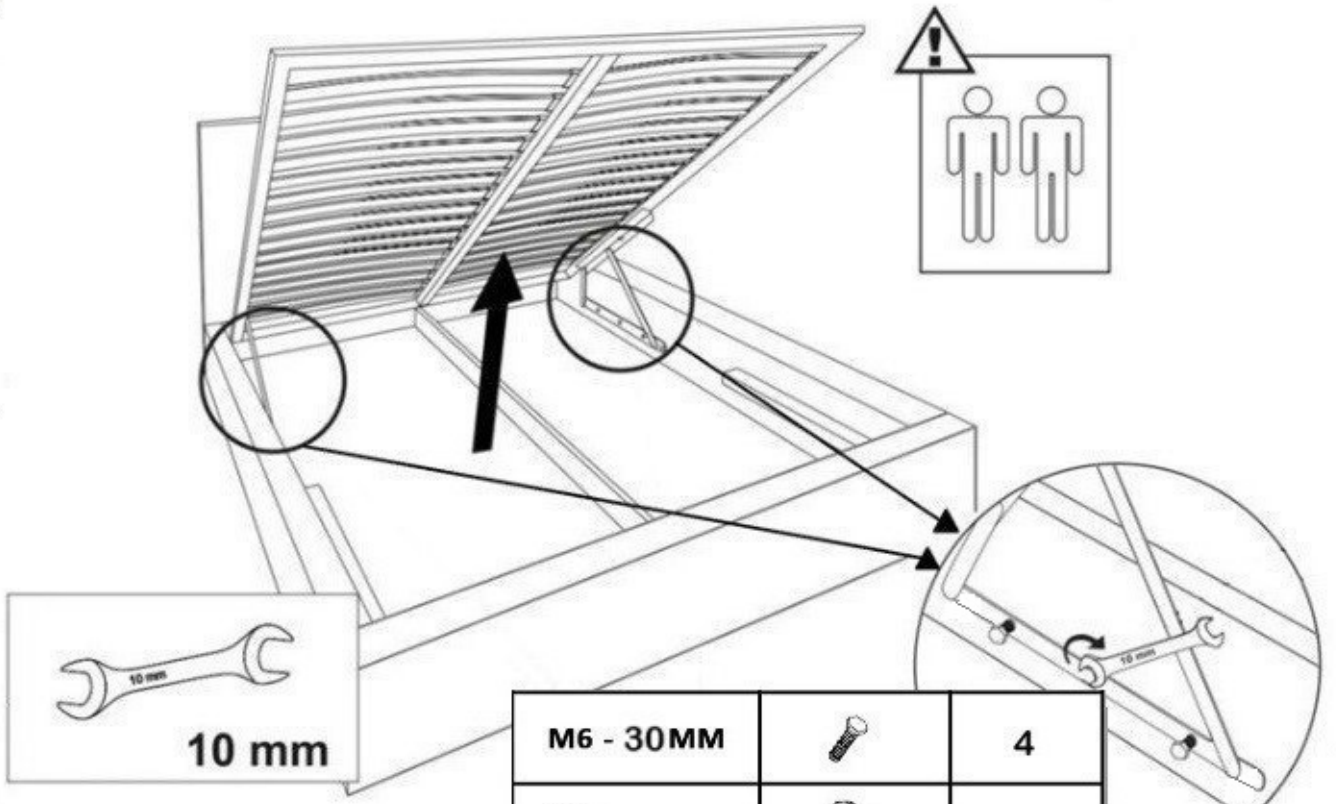

M6 - 30MM		4
⌀6		4

6

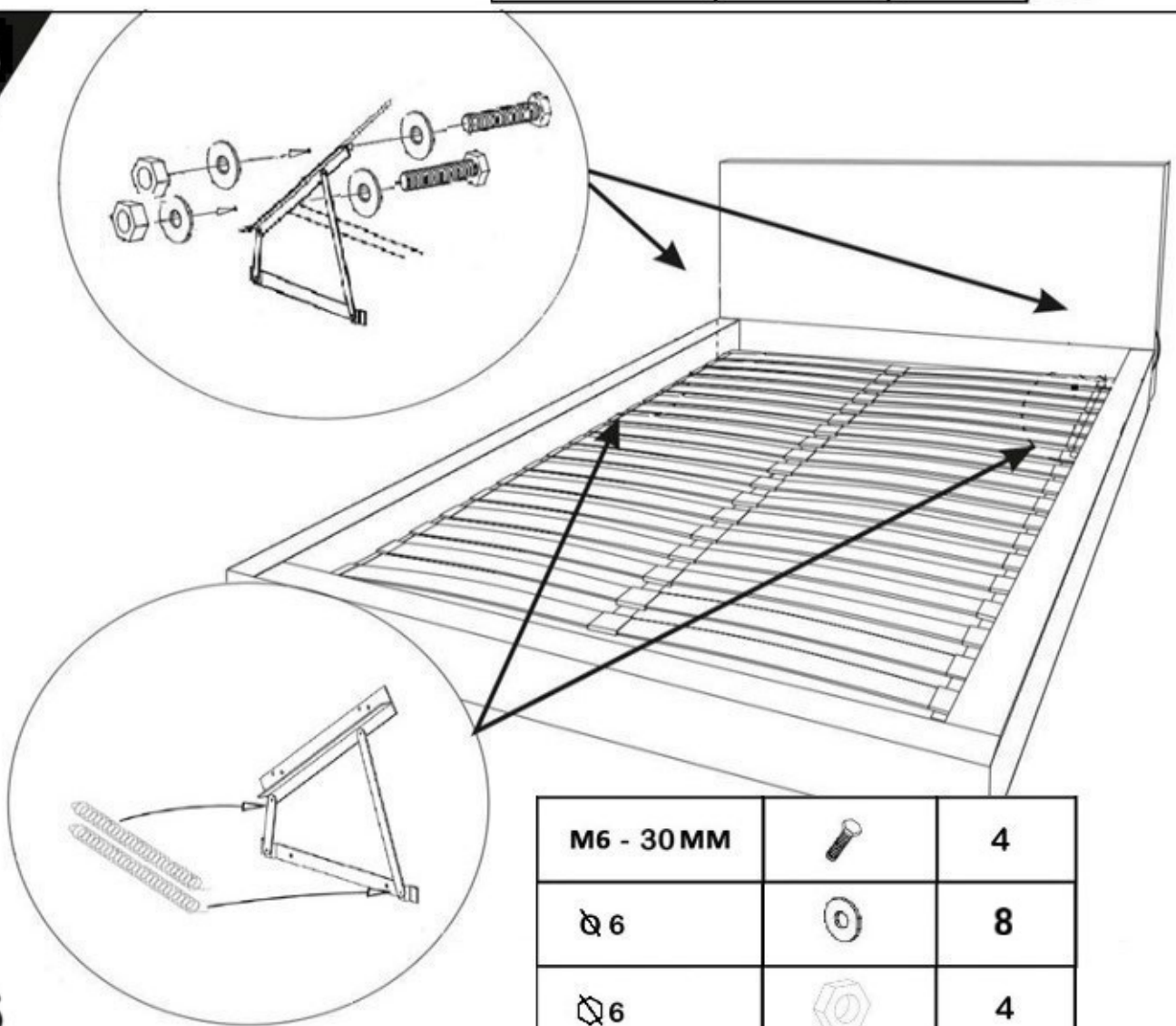

M6 - 30MM		4
⌀6		8
⌀6		4

6

5-6

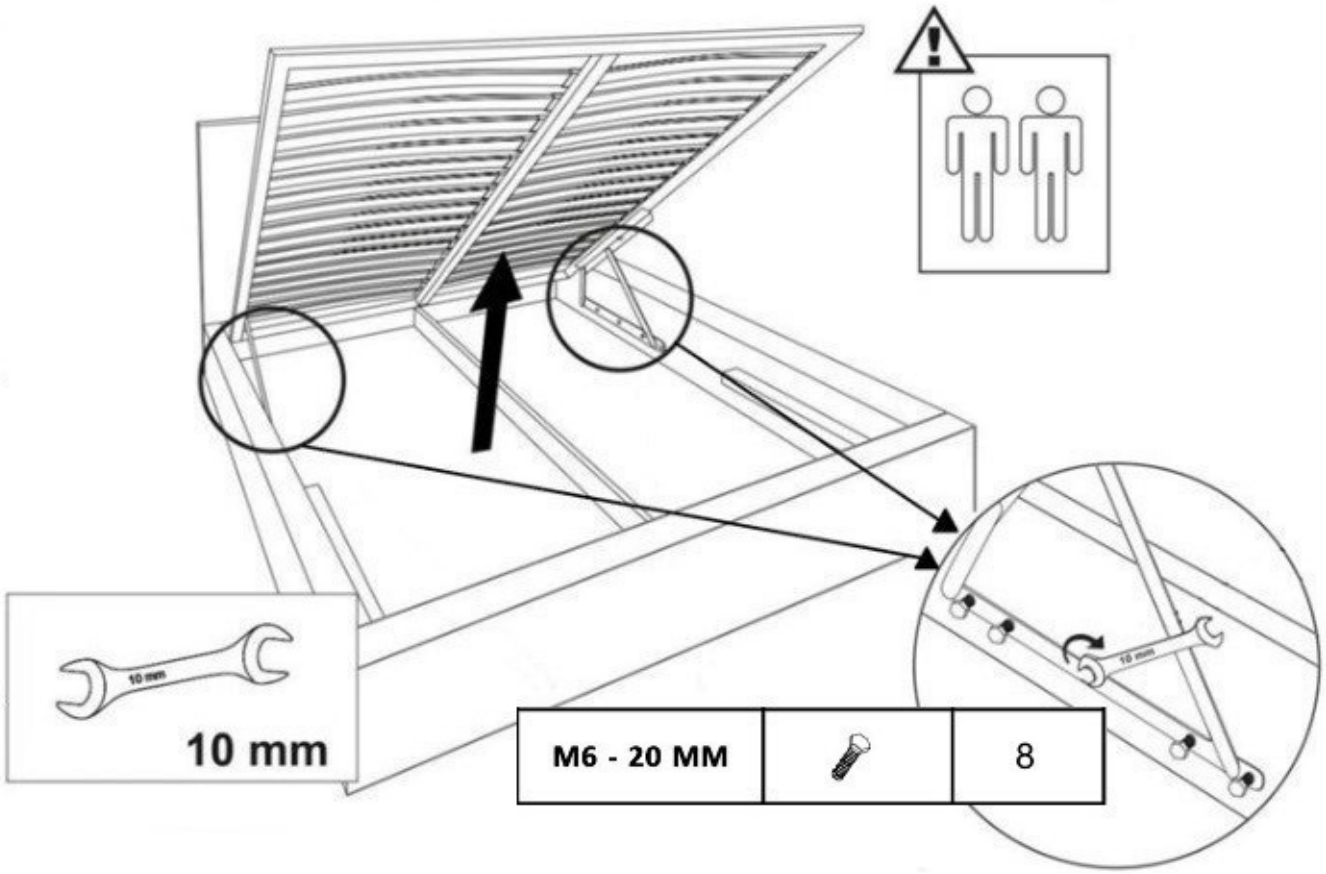

M6 - 20 MM		8

7

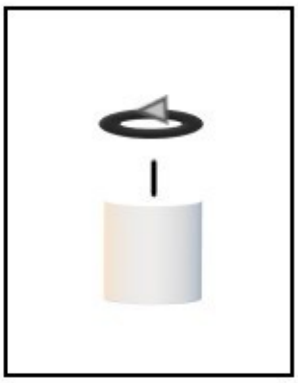

2x H120

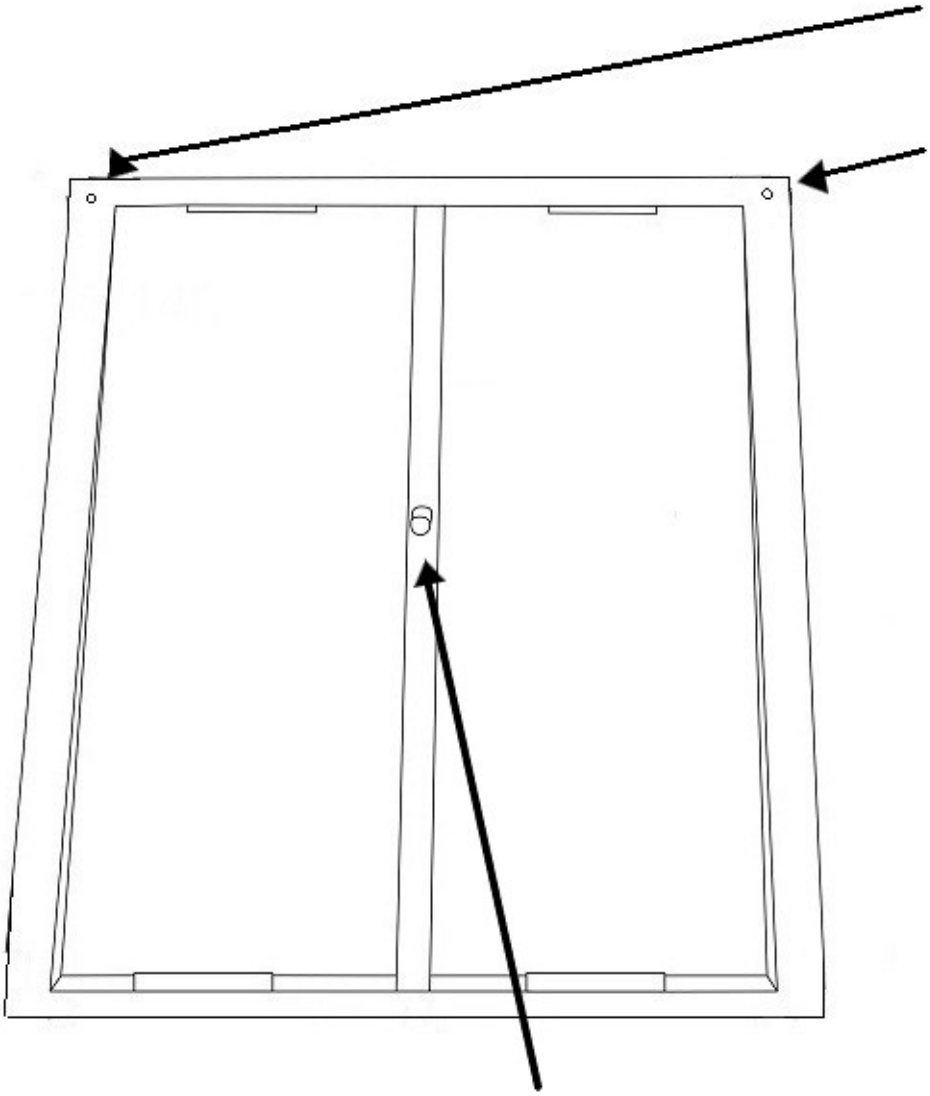

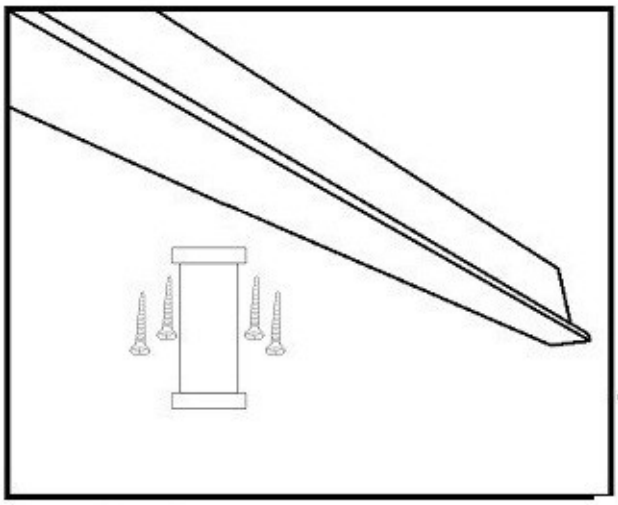



R x 1



5/15 x 4

8

8

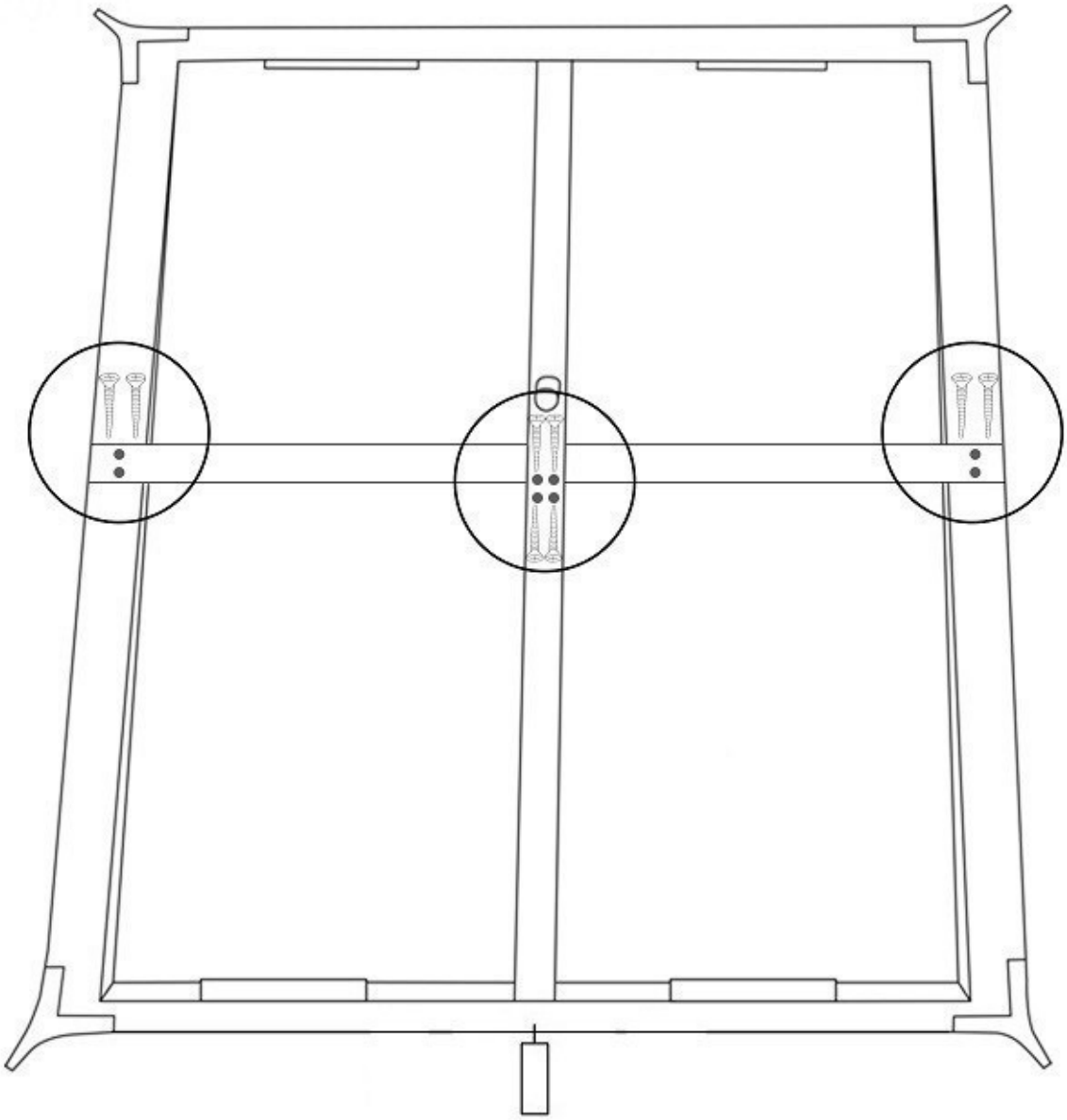

5/25 x 8



BOX

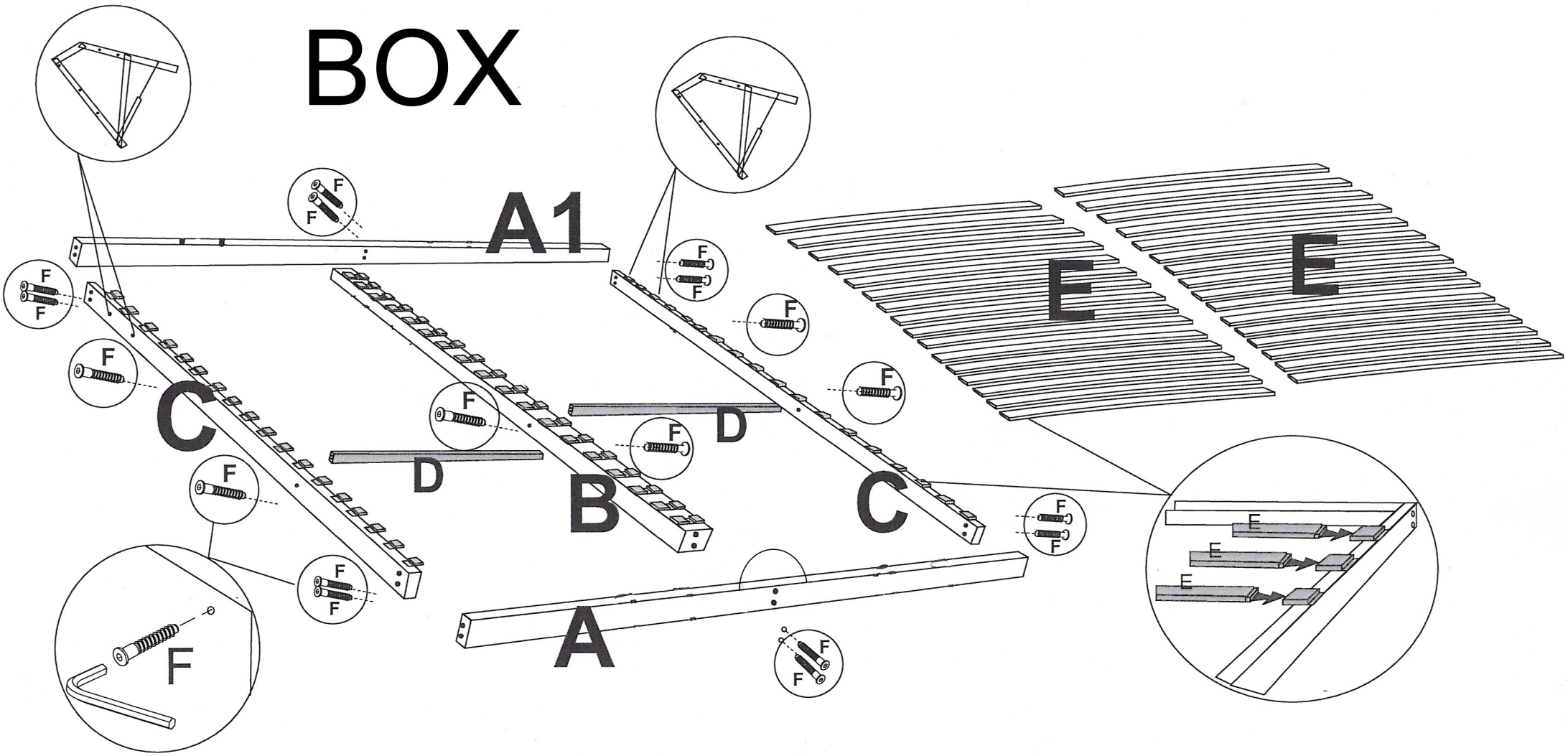

A x1	B x1	C x2	D x2
A1 x1	E x32	F x16	G x1

