EC2

90min

10mm / 13mm

pl: ŁÓŻKO Z POJEMNIKIEM
eng: BED WITH STORAGE

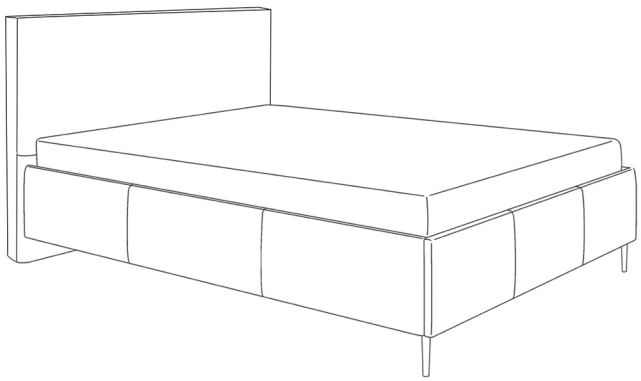

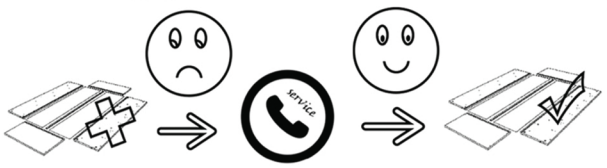

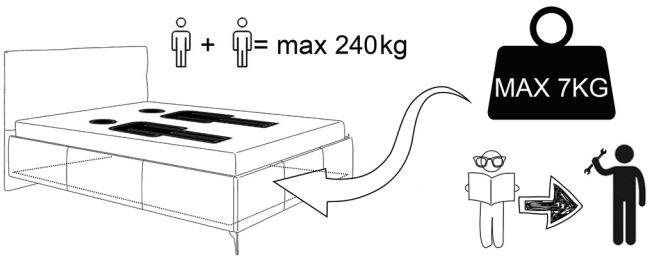

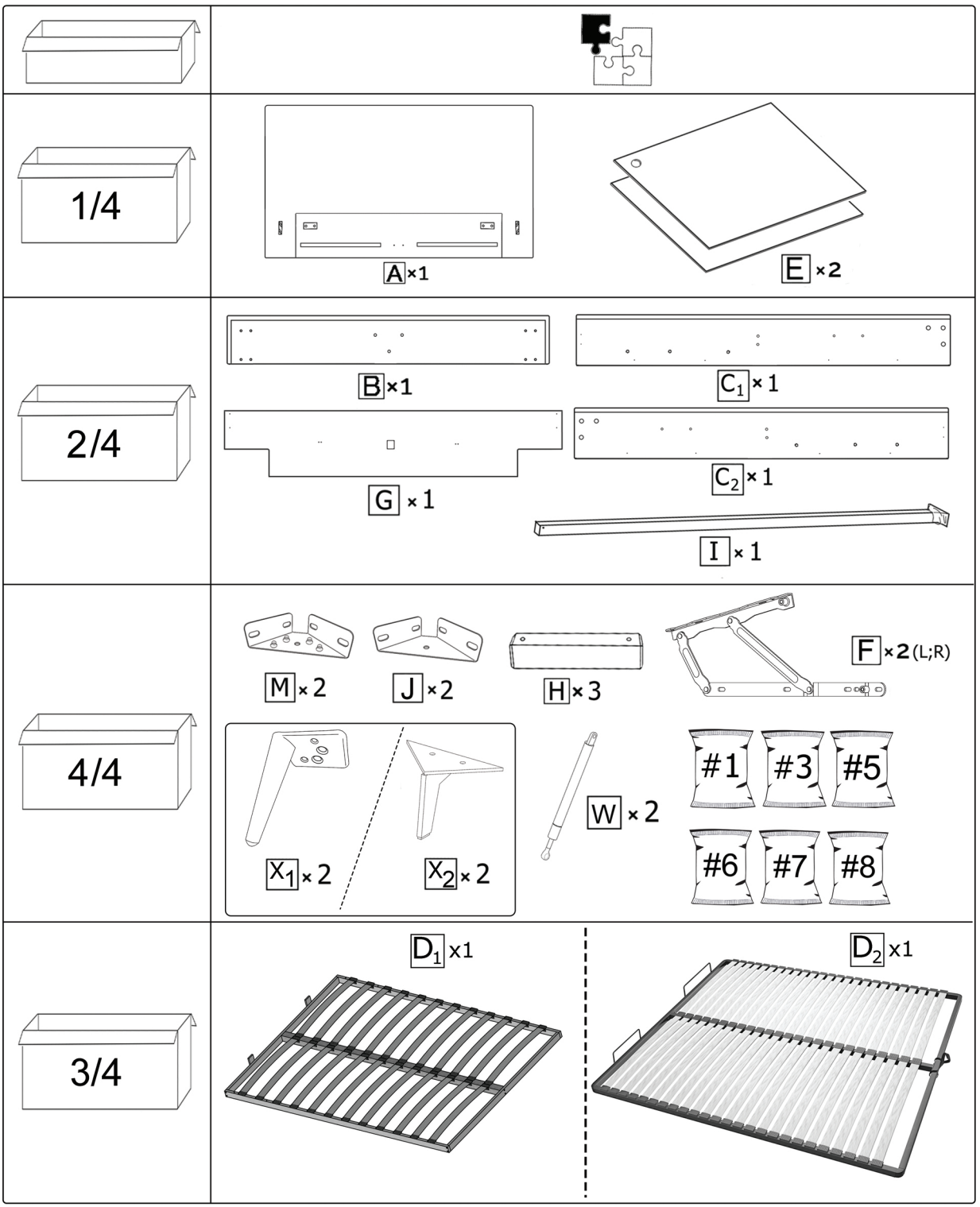

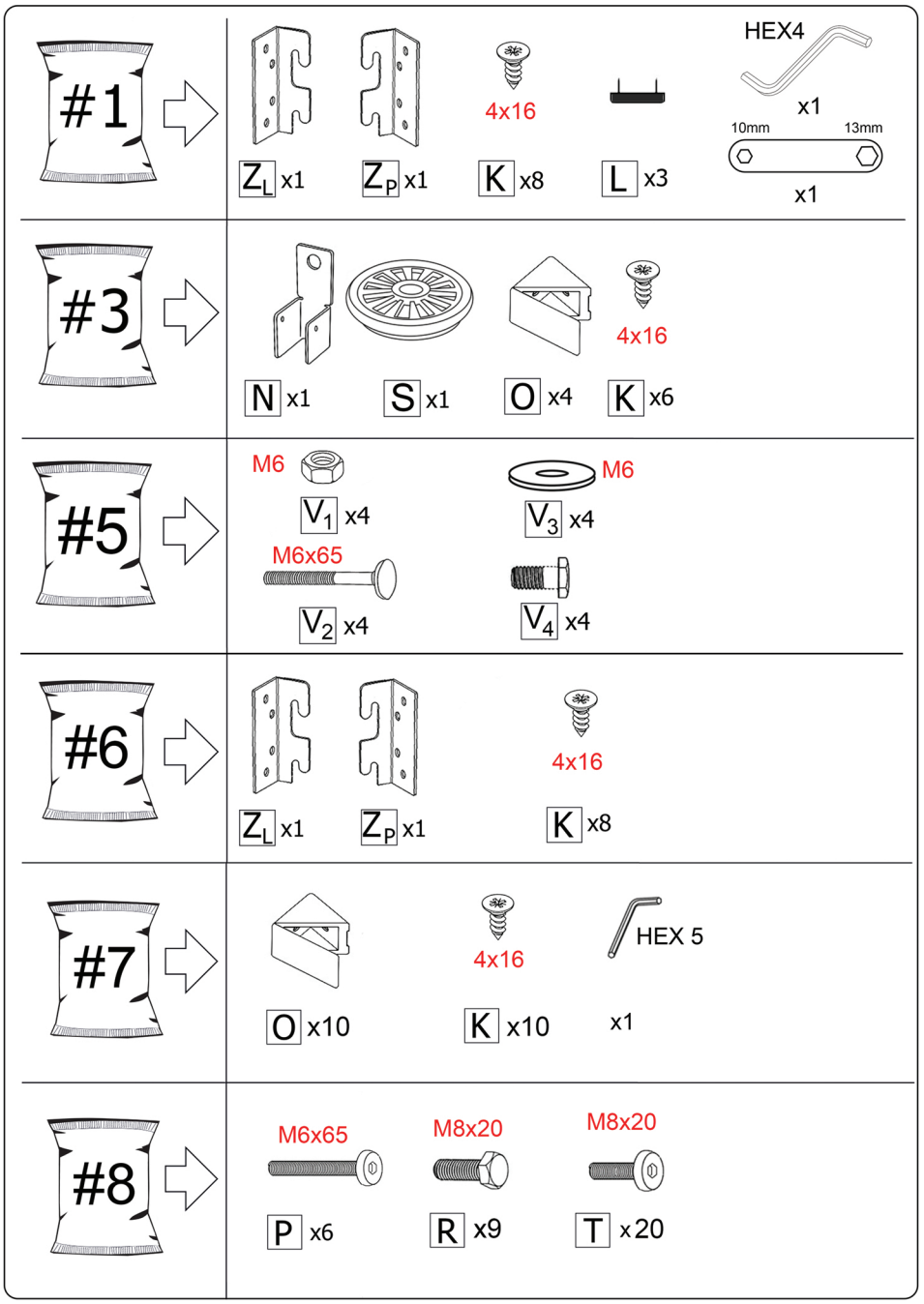
#1
ZL x1
ZP x1
4x16
K x8
L x3
HEX4
x1
10mm
13mm
x1
#3
N x1
S x1
O x4
4x16
K x6
#5
M6
V1 x4
M6
V3 x4
M6x65
V2 x4
V4 x4
#6
ZL x1
ZP x1
4x16
K x8
#7
O x10
4x16
K x10
HEX 5
x1
#8
M6x65
P x6
M8x20
R x9
M8x20
T x20

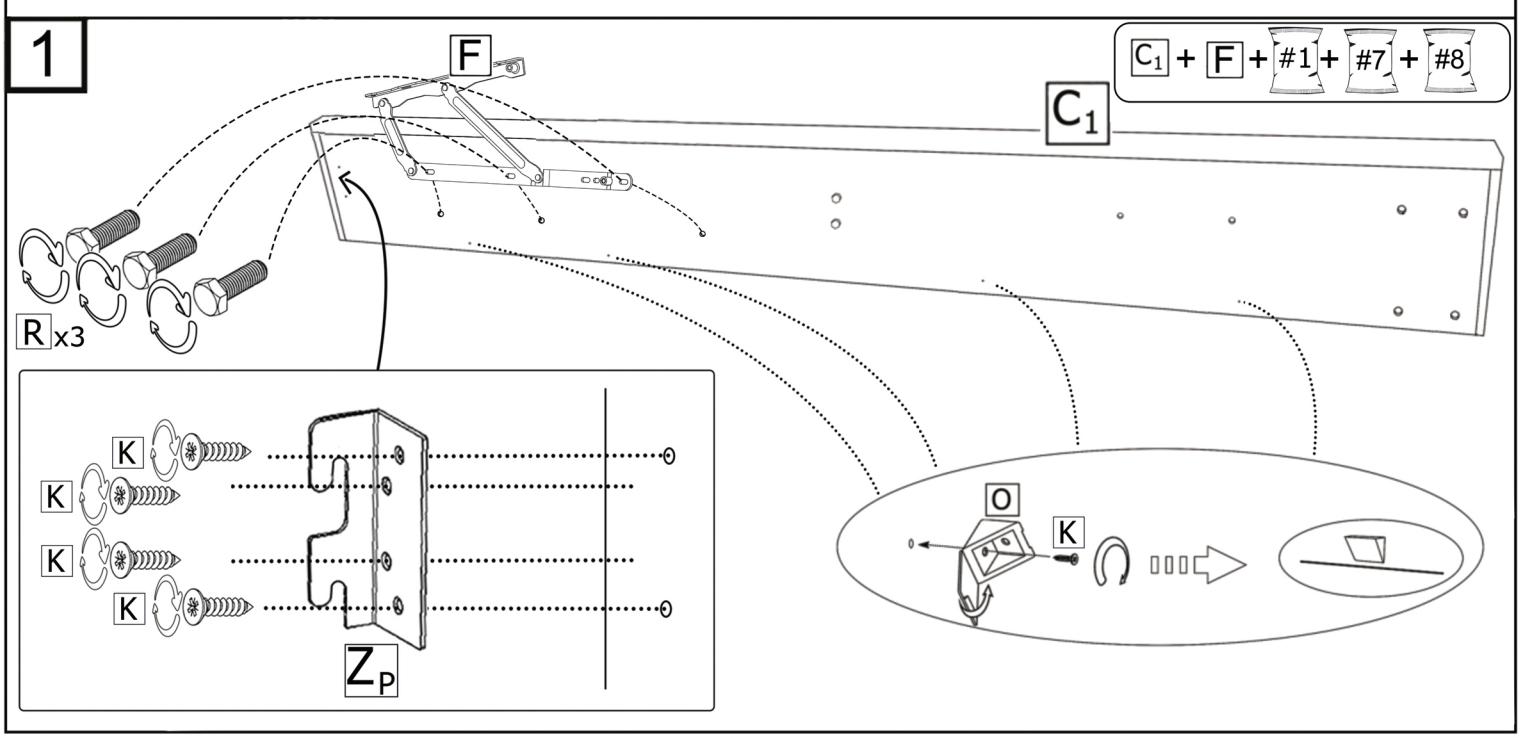
1
C1 + F + #1 + #7 + #8
F
C1
R x3
K
K
K
K
ZP
O
K

2

X + M + J + H + #8

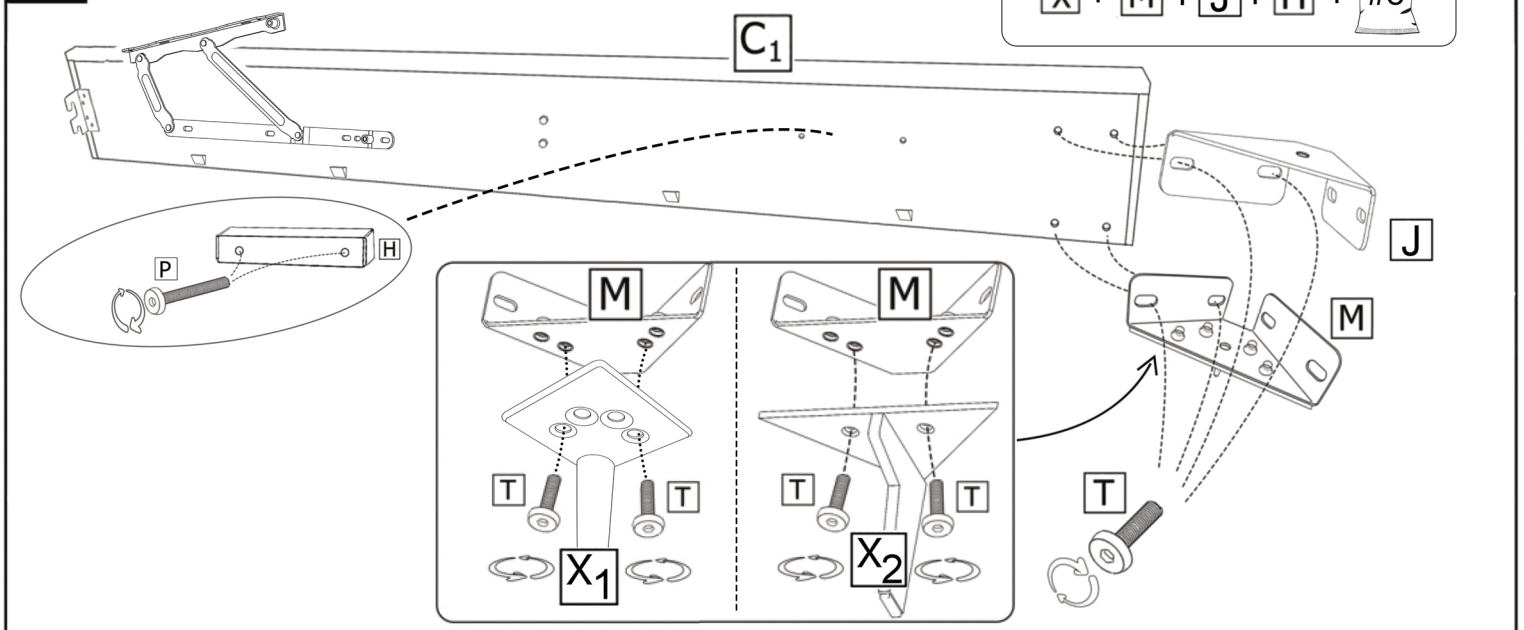

3

C2 + F + #1 + #7 + #8

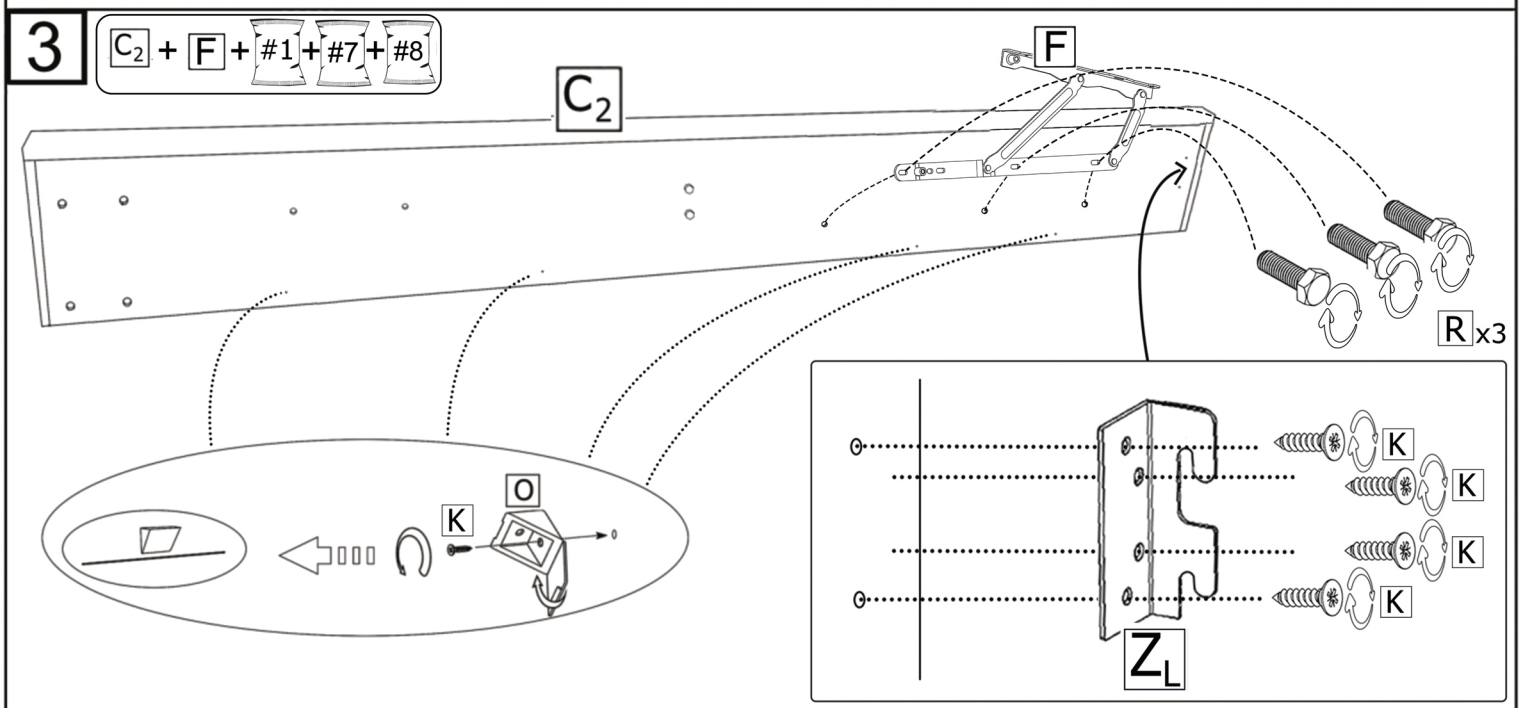

4

X + M + J + H + #8

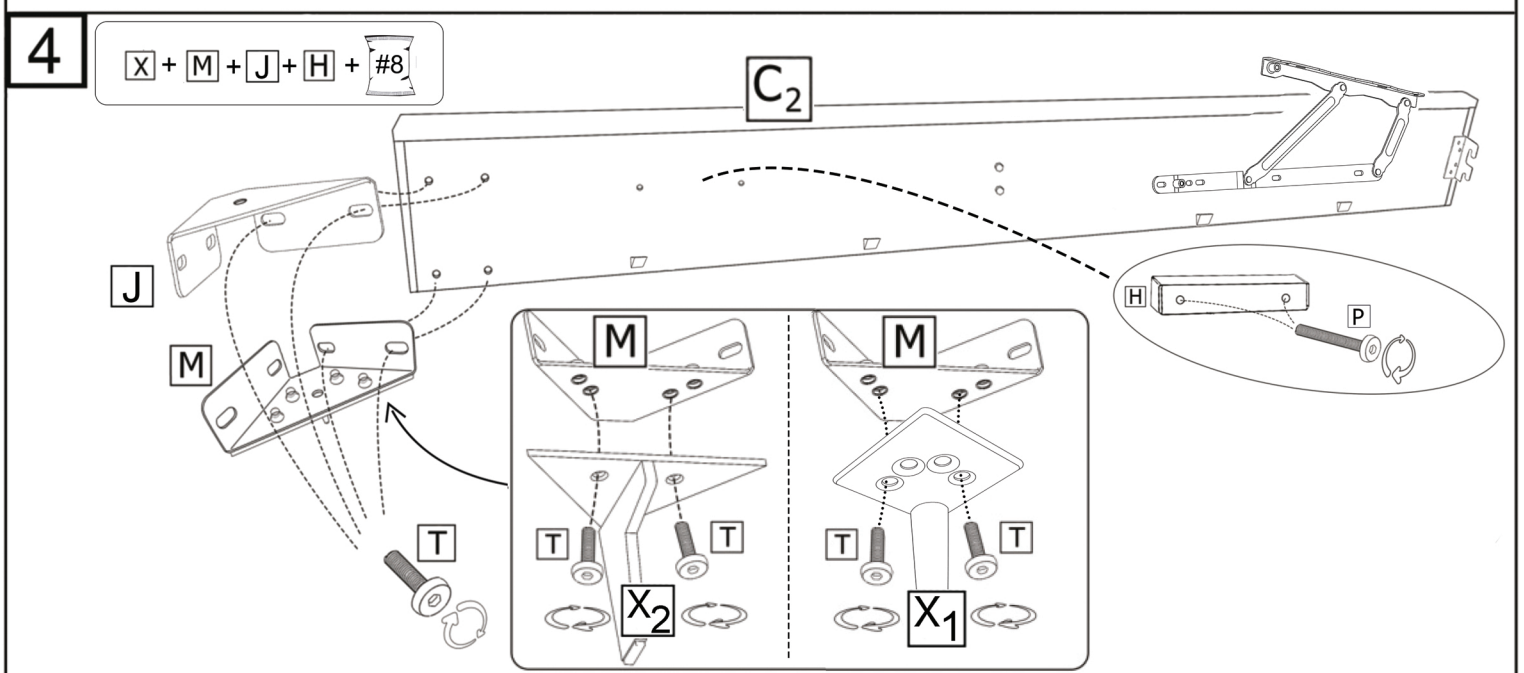

5

B + H + #7 + #8

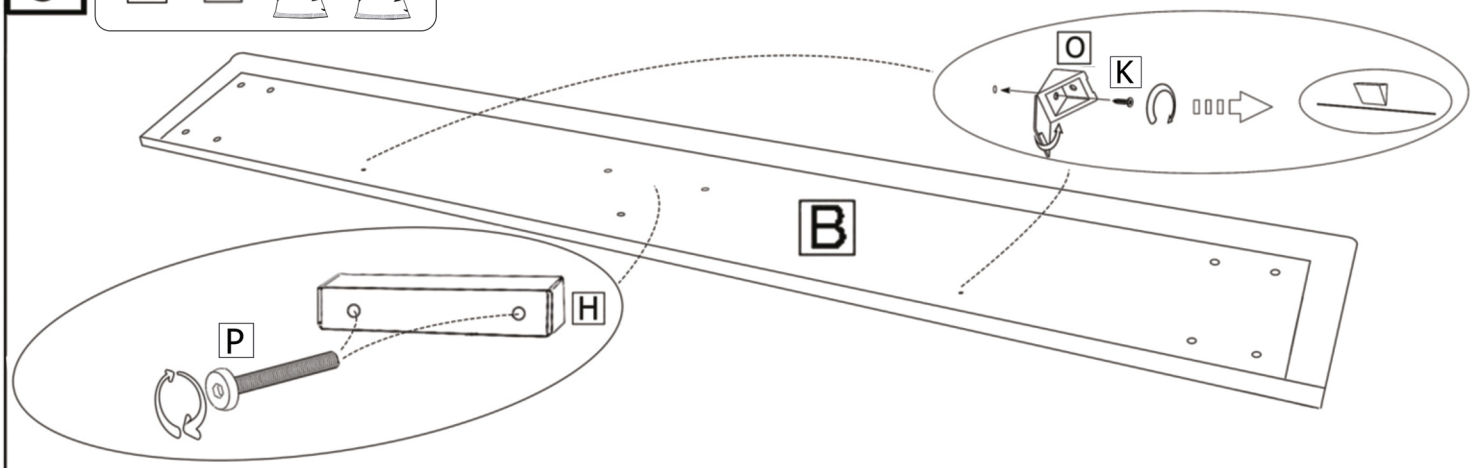

6

G + #1 + #3

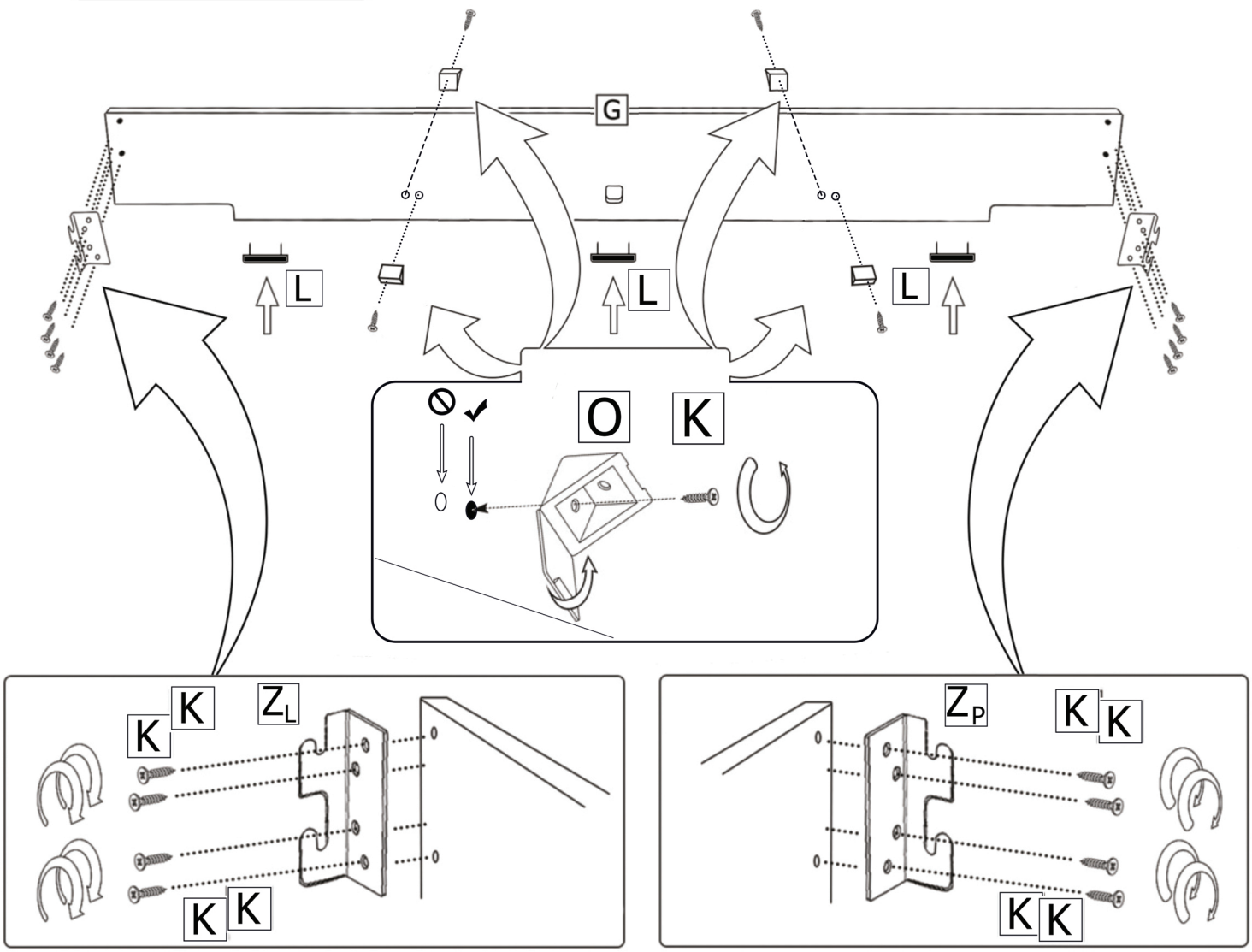

7

I + A + #8

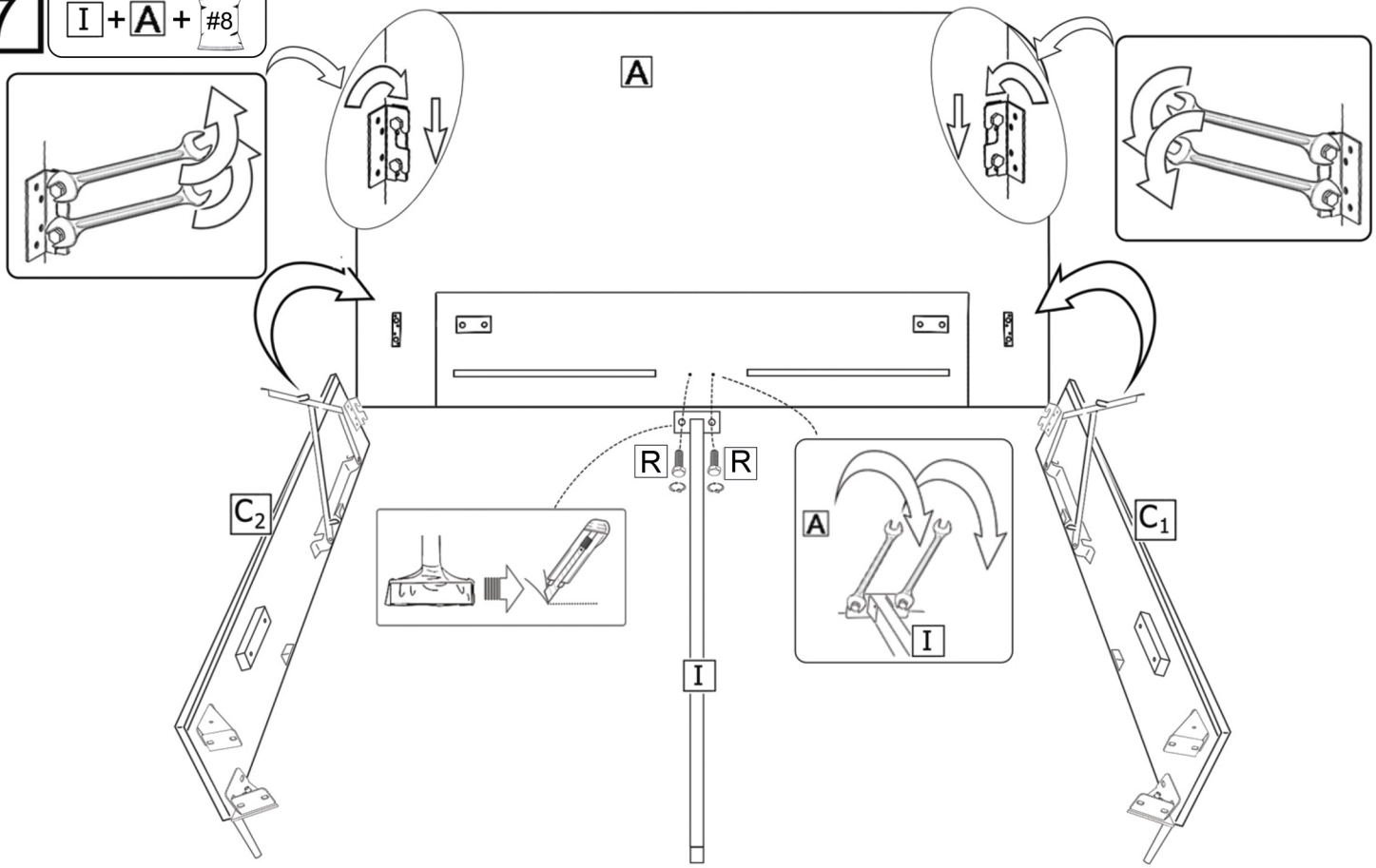

8

E

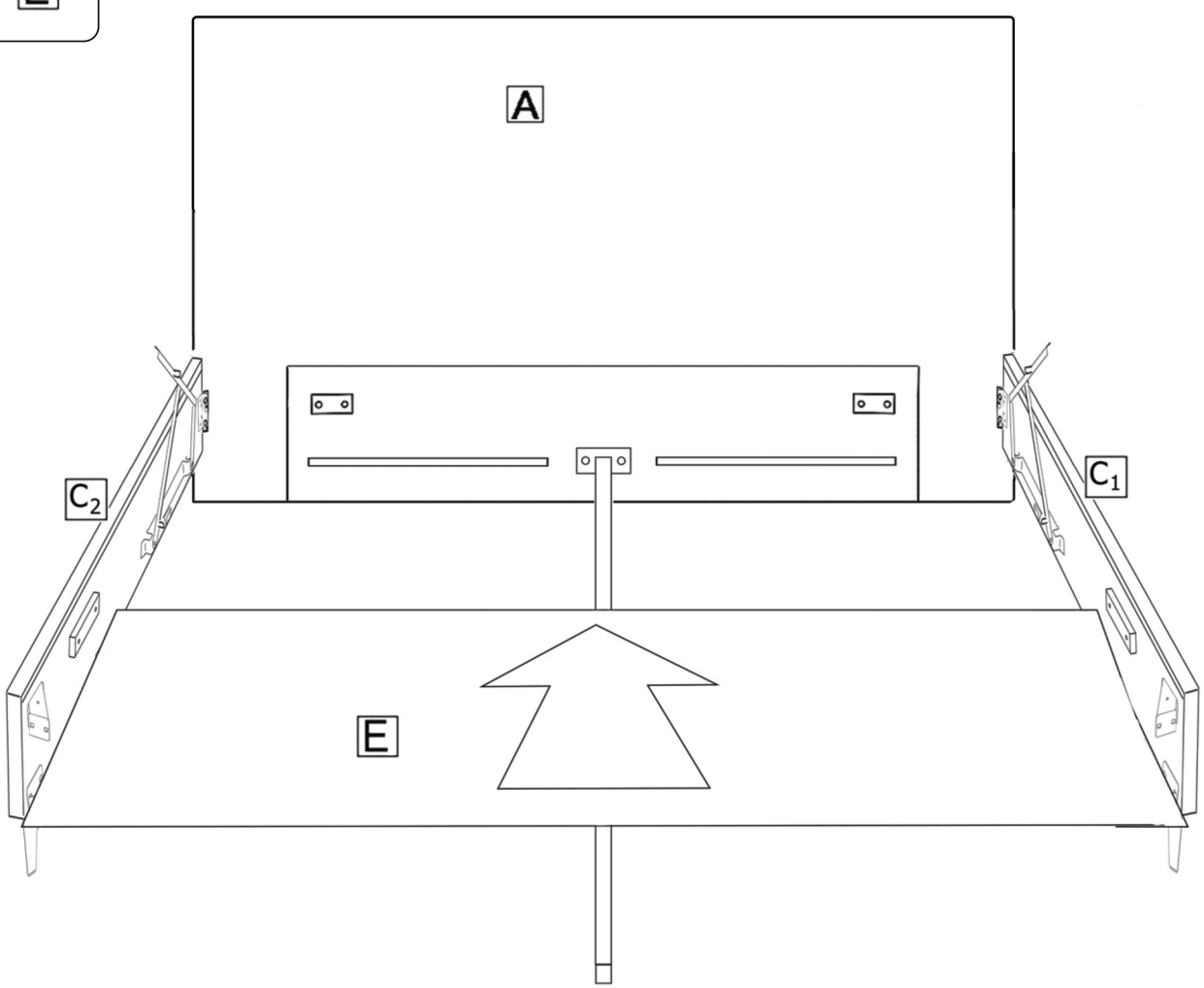

9

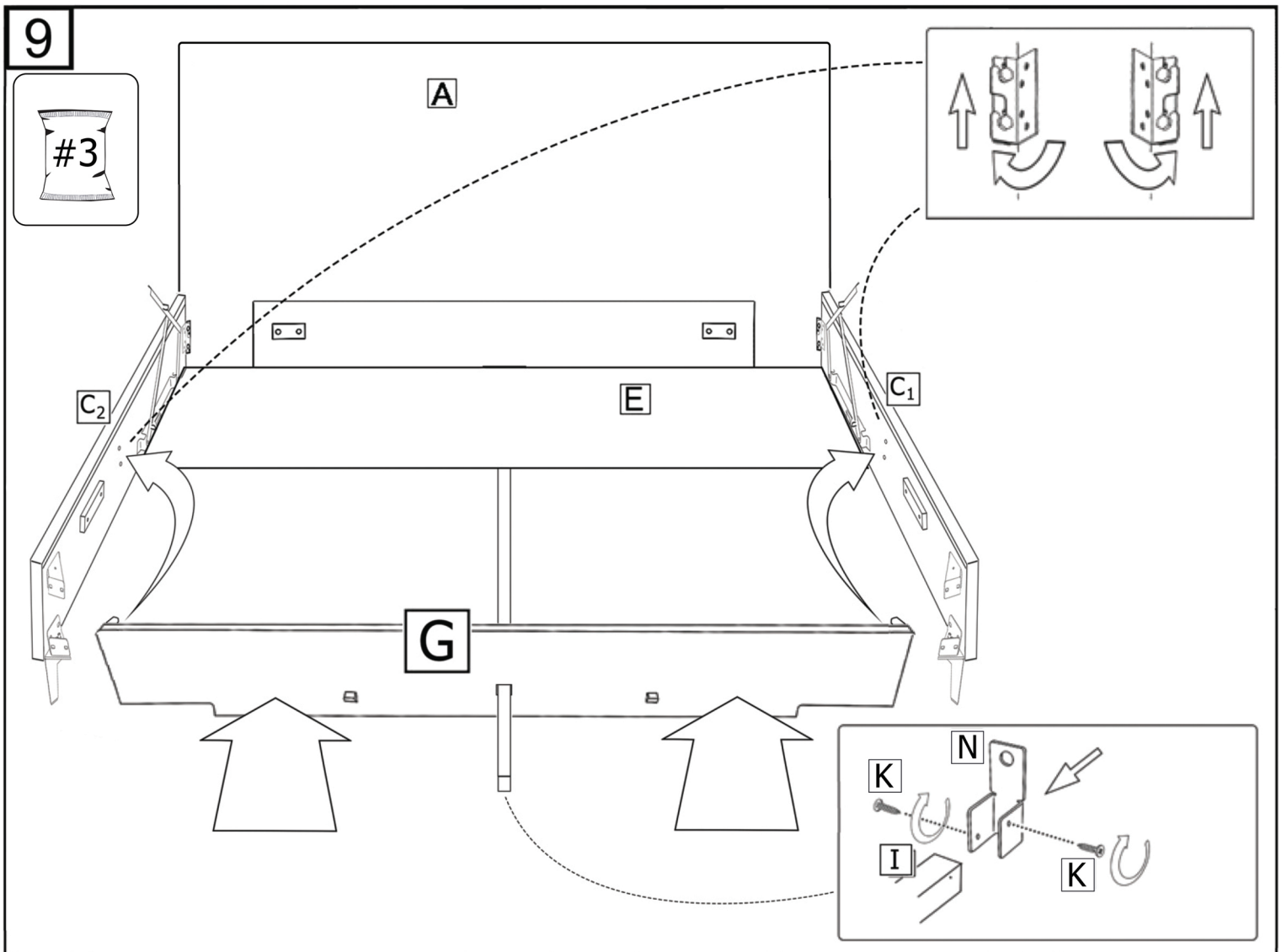

10

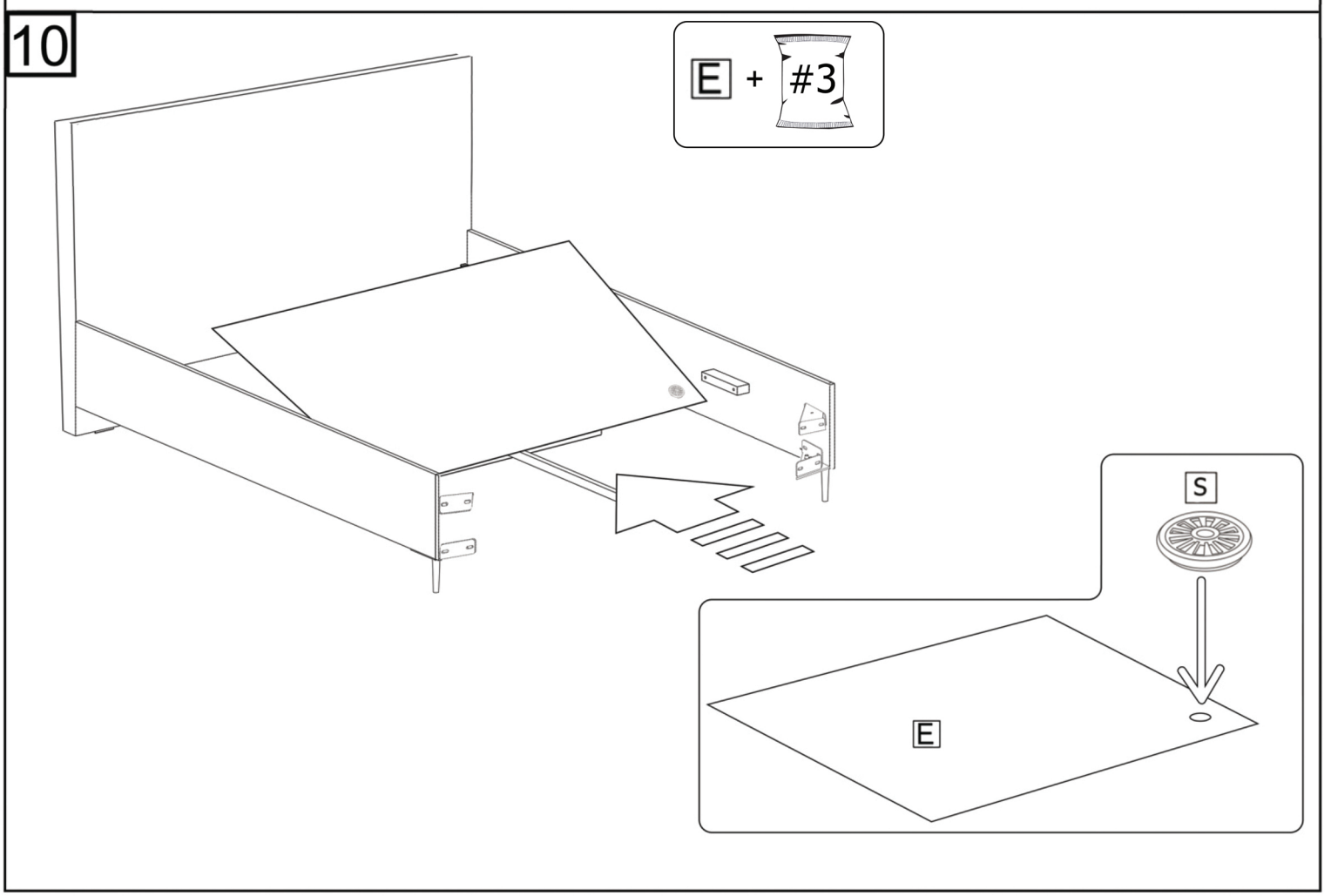

11

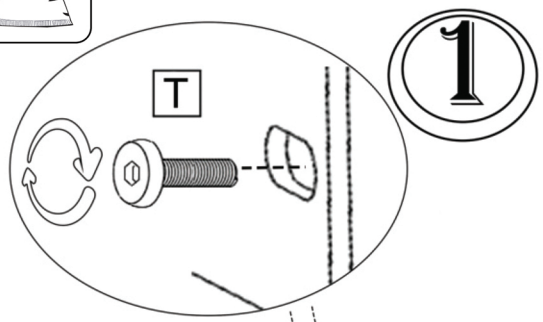

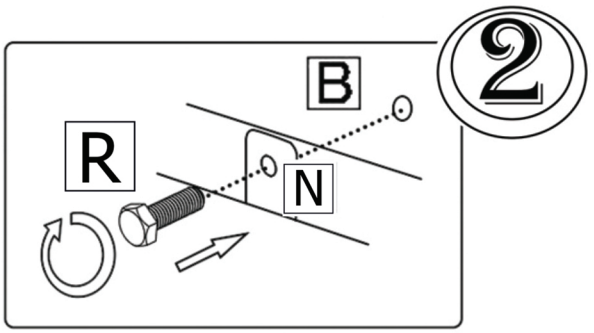

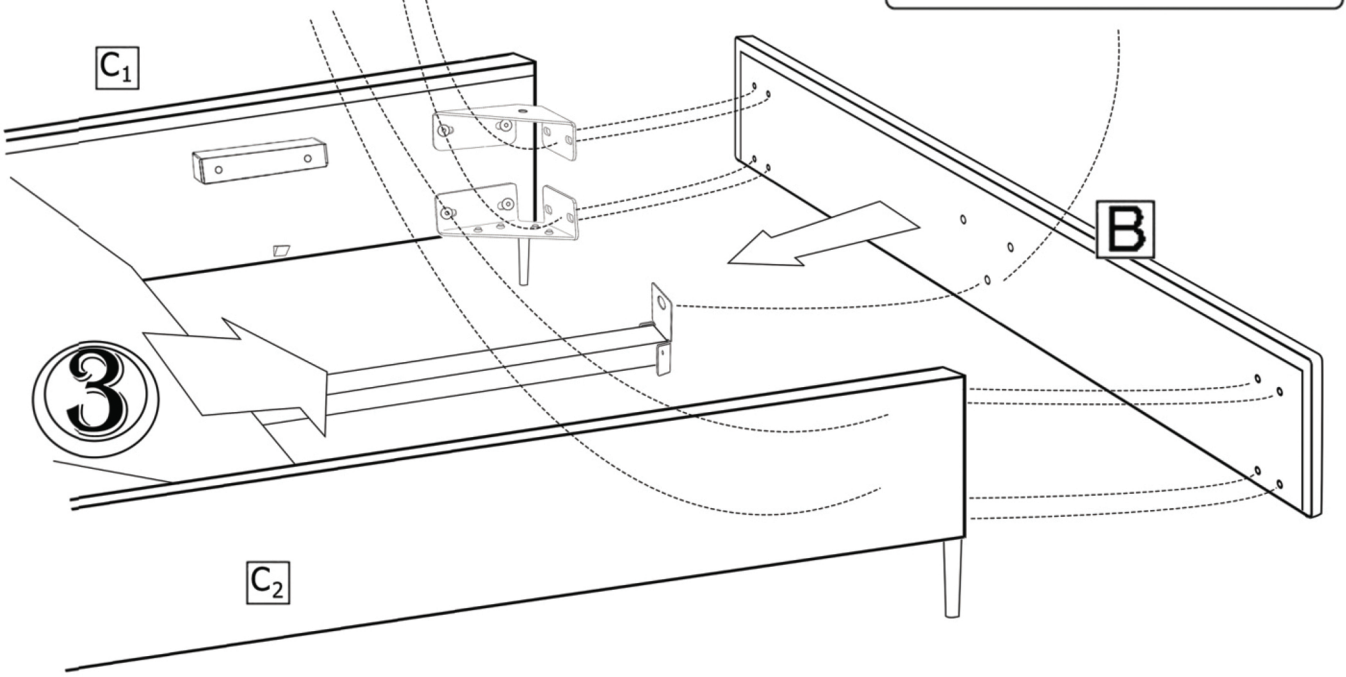

12

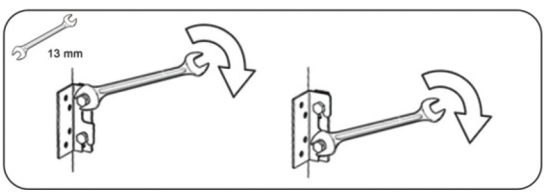

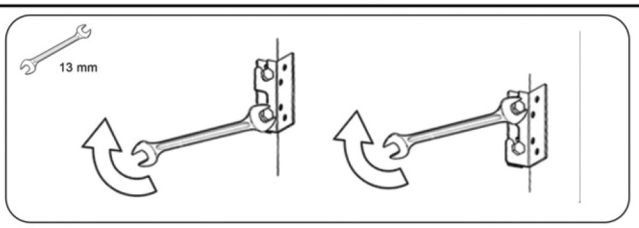

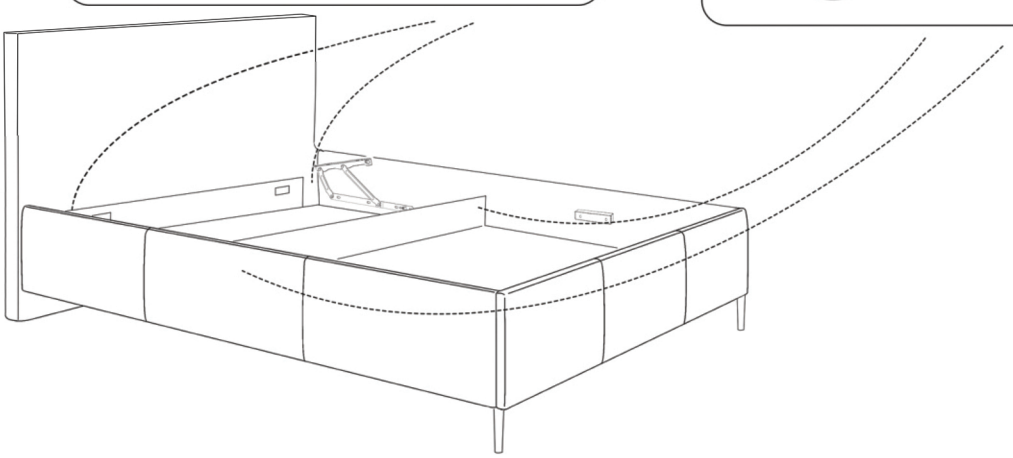

13

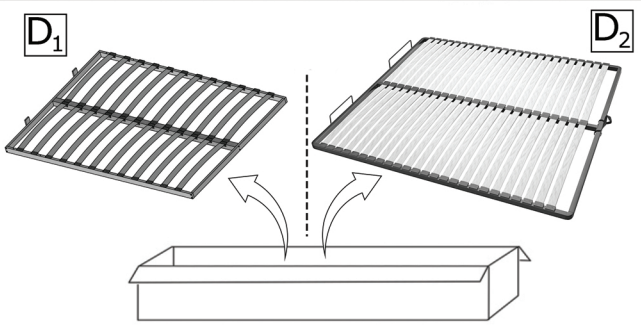

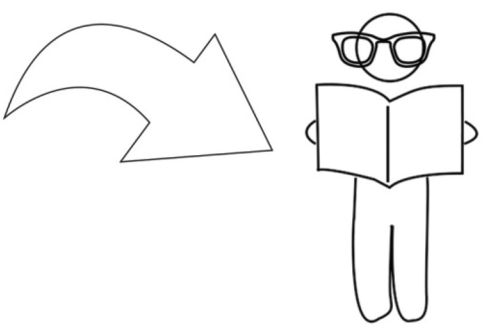

14

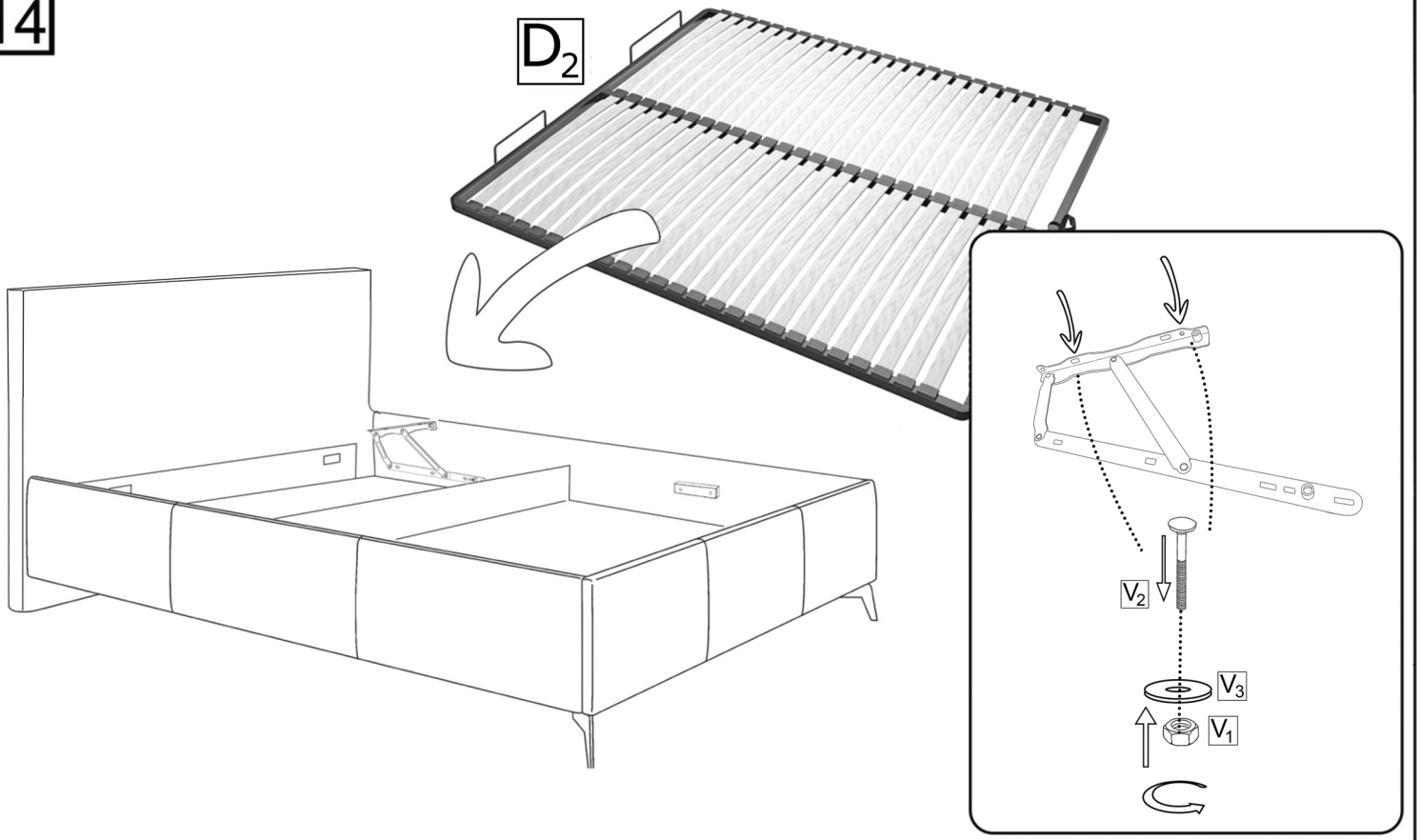

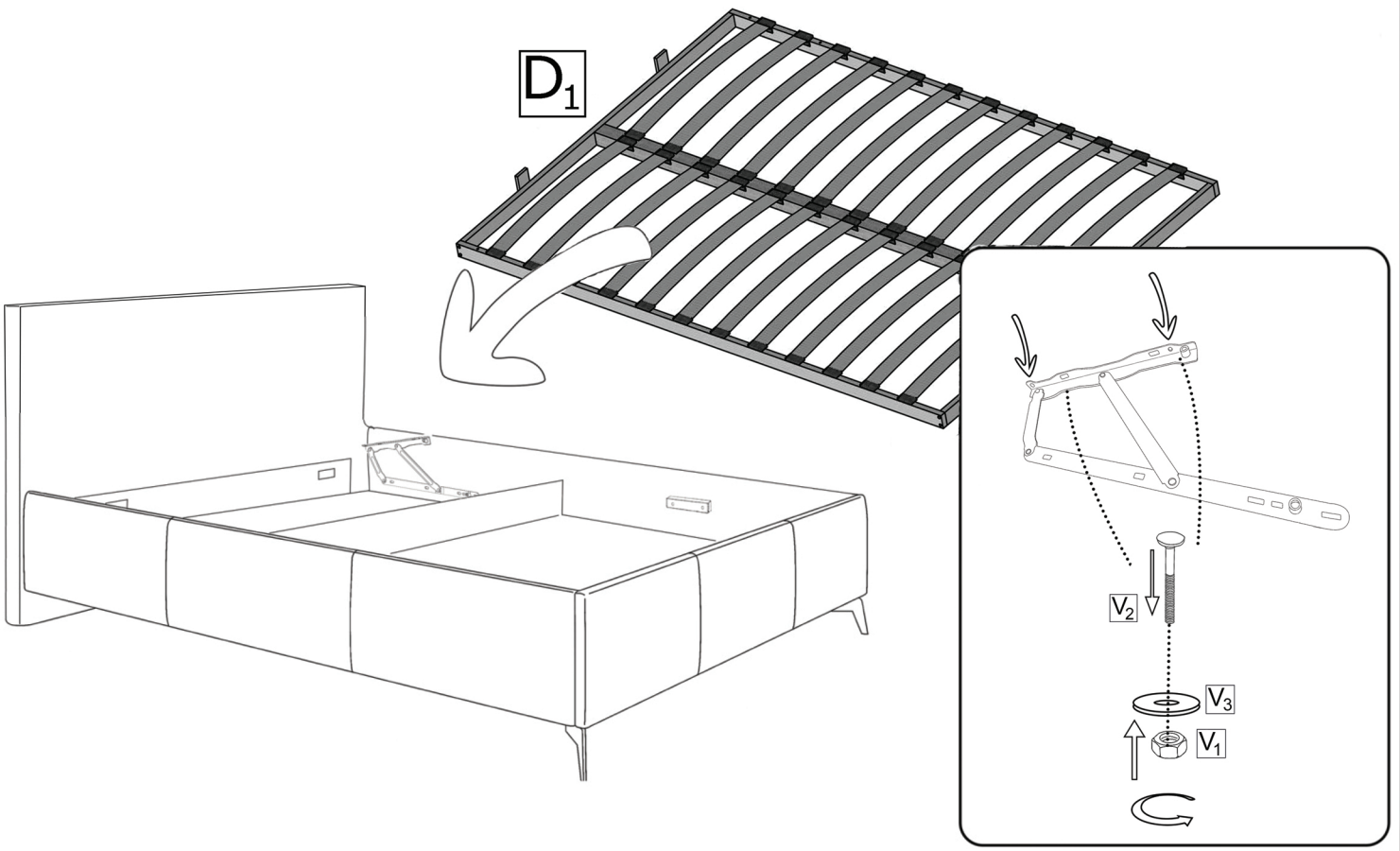

#5

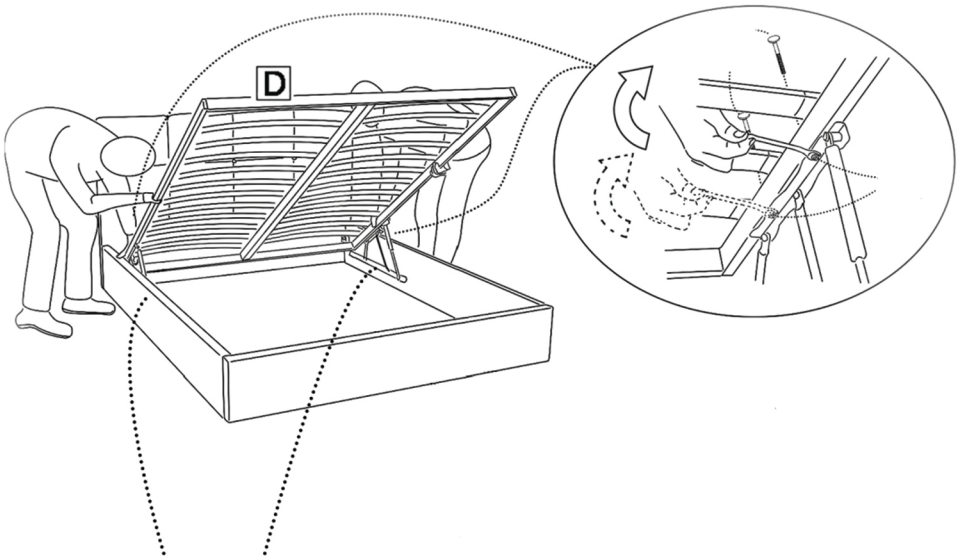

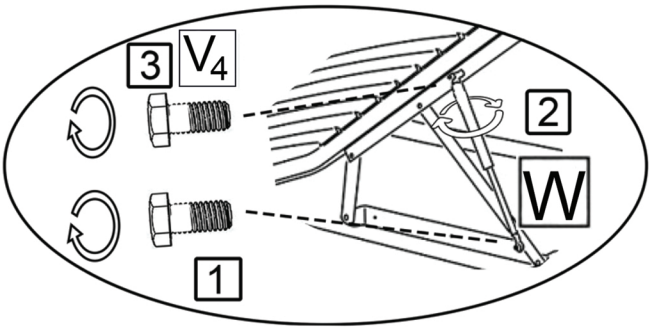

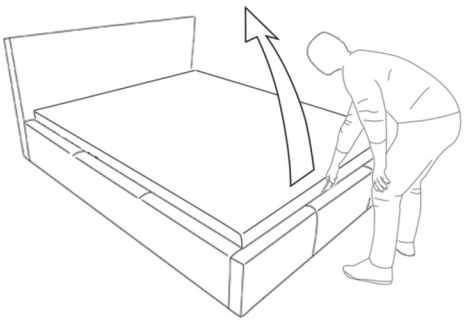

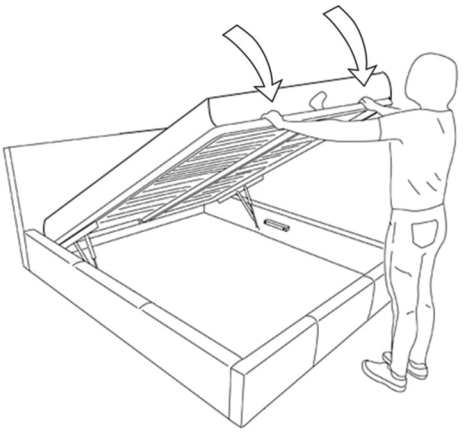

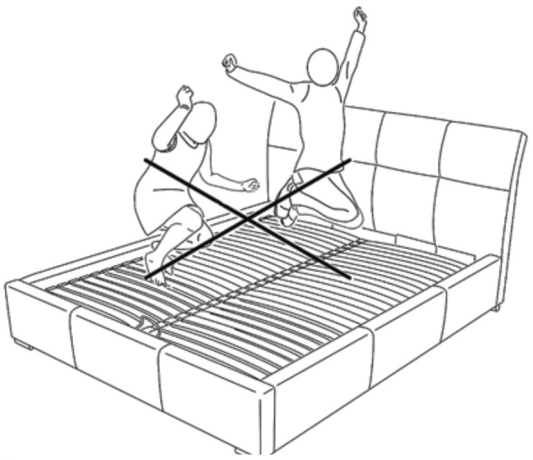

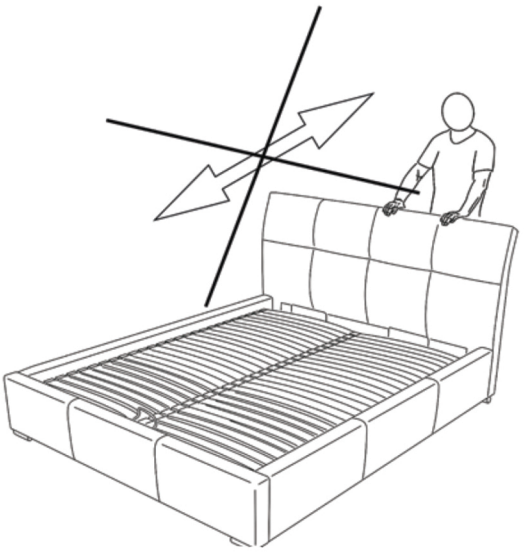

FR
Donnez ou recyclez vos meubles.
Association ou Magasin ou Déchèterie
https://quefairedemesdechets.fr

Informacje dotyczące bezpieczeństwa

Information about safety / Informationen zur Sicherheit / Informations sur la sécurité
Información sobre seguridad / Informace o bezpečnosti / Informácie o bezpečnosti

	PL	ENG	DE	FR	SPA	CZ	SK
	Unikać ostrych przedmiotów.	Avoid sharp items.	Vermeiden Sie scharfe Artikel.	Éviter les objets tranchants.	Evitar objetos afilados.	Vyhněte se ostrým předmětům.	Vyhýbajte sa ostrým predmetom.
	Przeznaczone do użytku wewnętrznego w warunkach domowych.	Intended for internal use at home.	Nur für den Innenbereich bestimmt	Destiné à un usage interne dans un cadre domestique.	Diseñado para uso en interiores en un entorno doméstico.	Určeno pouze pro vnitřní použití v domácím prostředí.	Určené na vnútorné použitie v domácom prostredí.
	Trzymać z dala od źródeł ciepła.	Keep away from heat sources.	Vermeiden Sie es, der Artikel direkte Wärmequellen auszusetzen.	Tenir à l'écart des sources de chaleur.	Mantener alejado de fuentes de calor.	Držte dál od zdrojů tepla.	Uchovávajte mimo zdrojov tepla.
	Unikać siadania na oparciach oraz podłokietnikach.	Avoid sitting on the backrests and armrests.	Vermeiden Sie es, sich an den Rückenlehnen und Armlehnen hinzusetzen.	Éviter de s'asseoir sur les dossiers et les accoudoirs.	Evitar sentarse en los respaldos y reposabrazos.	Vyvarujte se sezení na opěradlech a područkách.	Vyhýbajte sa sedeniu na operadlách a podrúčkach.
	Przechowywać małe elementy poza zasięgiem dzieci.	Store small items out of reach of children.	Bewahren Sie Kleinteile außerhalb der Reichweite von Kindern auf.	Conserver les petits éléments hors de portée des enfants.	Mantener las piezas pequeñas fuera del alcance de los niños.	Malé části uchovávejte mimo dosah dětí.	Malé časti uchovávajte mimo dosahu detí.
	Czyścić miękką, wilgotną szmatką.	Clean with a soft, a damp cloth.	Wischen Sie es mit einem weichen, feuchten Tuch ab.	Nettoyer avec un chiffon doux et humide.	Limpiar con un paño suave y húmedo.	Čistěte měkkým vlhkým hadříkem.	Čistite mäkkou vlhkou handričkou.
	Unikać silnych detergentów, by nie uszkodzić materiału.	Avoid strong detergents, so as not to damage the material.	Vermeiden Sie starke Reinigungsmittel, um das Material nicht zu beschädigen.	Éviter les détergents puissants afin de ne pas endommager le materiel.	Evitar detergentes fuertes para no dañar el material.	Vyhněte se silným čisticím prostředkům, aby nedošlo k poškození materiálu.	Vyhýbajte sa silným čistiacim prostriedkom, aby nedošlo k poškodeniu materiálu.
	Posegreguj odpady.	Sort waste.	Trennen Sie den Müll.	Triez les déchets.	Clasifica los residuos.	Tříďte odpad.	Triedte odpad.
	Recykling.	Recycling.	Recycling.	Recyclage.	Reciclaje.	Recyklace.	Recyklácia.

PL Zalecane jest postępowanie ze zużytym produktem zgodnie z lokalnymi przepisami prawa. Zużyty produkt powinien być przekazany do punktu zbiórki wyznaczonego przez odpowiednie władze lokalne.

ENG It is recommended to dispose of used product in accordance with local regulations. The used product should be taken to a collection point designated by the relevant local authorities.

DE Es wird empfohlen, mit dem verbrauchten Produkt gemäß den örtlichen gesetzlichen Vorschriften umzugehen.Das verbrauchte Produkt sollte zu einer Sammelstelle gebracht werden, die von den zuständigen lokalen Behörden festgelegt wurde.

FR Il est recommandé de traiter le produit usagé conformément aux réglementations locales.Le produit usagé doit être déposé dans un point de collecte désigné par les autorités locales compétentes.

SPA Se recomienda gestionar el producto usado de acuerdo con las normativas locales.El producto usado debe llevarse a un punto de recogida designado por las autoridades locales competentes.

CZ Doporučuje se nakládat s použitým výrobkem v souladu s místními právními předpisy.Použitý výrobek by měl být odevzdán na sběrném místě určeném příslušnými místními úřady.

SK Odporúča sa nakladať s použitým výrobkom v súlade s miestnymi právnymi predpismi. Použitý výrobok by mal byť odovzdaný na zberné miesto určené príslušnými miestnymi orgánmi.

MIRJAN 24 SP. Z O.O.
Łęka Mroczeńska 102
63-604 Baranów
NIP: PL5252575205
E-mail:biuro@mirjan24.pl

BASIC+

INSTRUCKJA MONTAŻU /
ASSEMBLY INSTRUCTION /
MONTAGEANLEITUNG

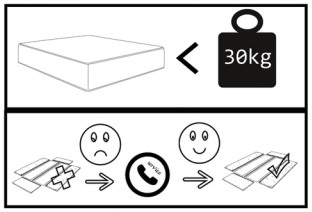

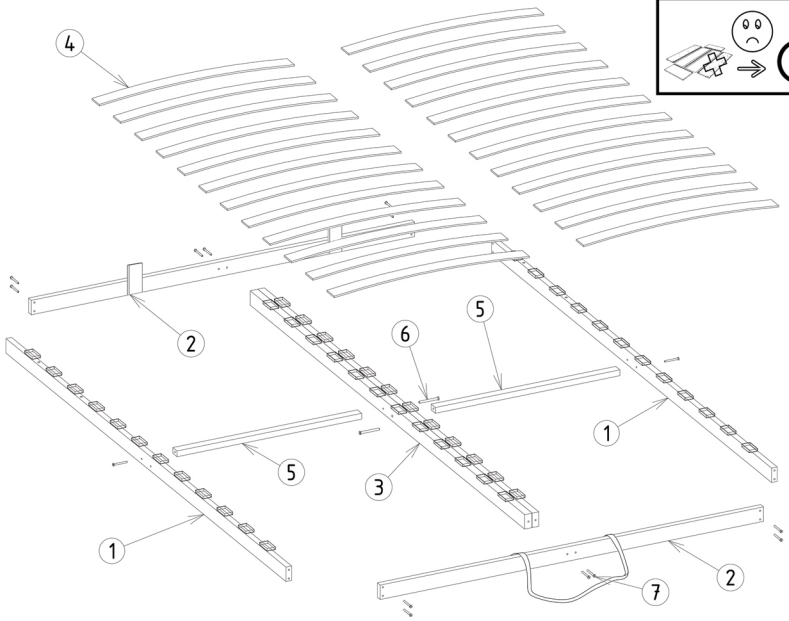

1 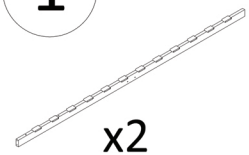 x2	2 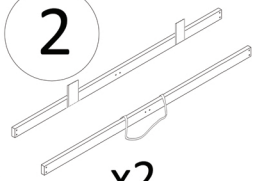 x2	3 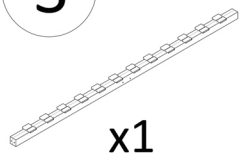 x1
4 x24	5 x2	6 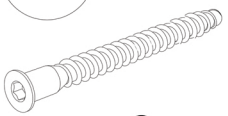 x2
7 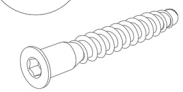 x14	x1	

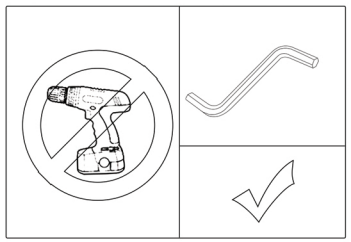

1

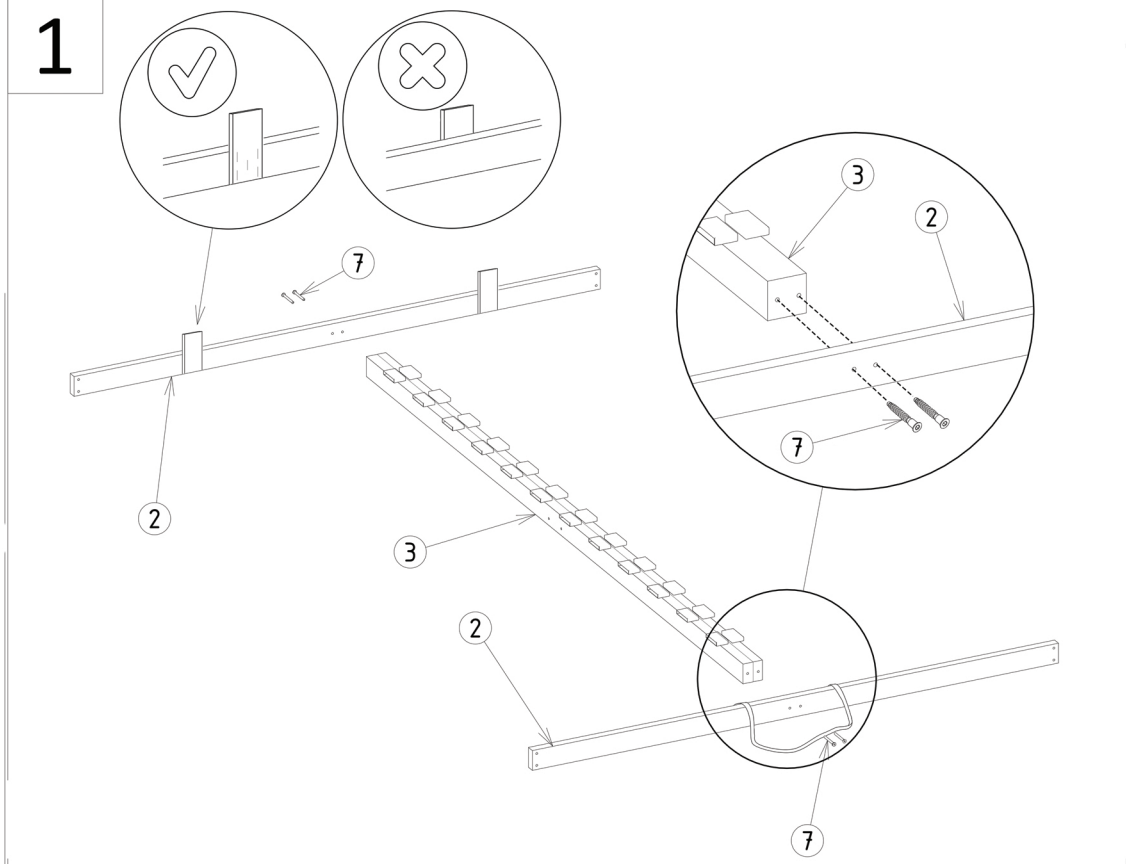

2

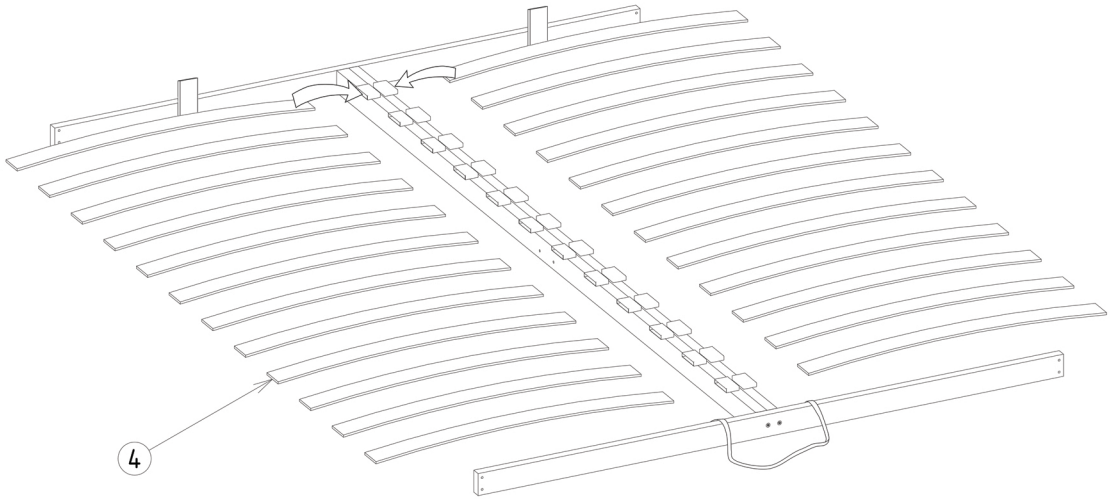

3

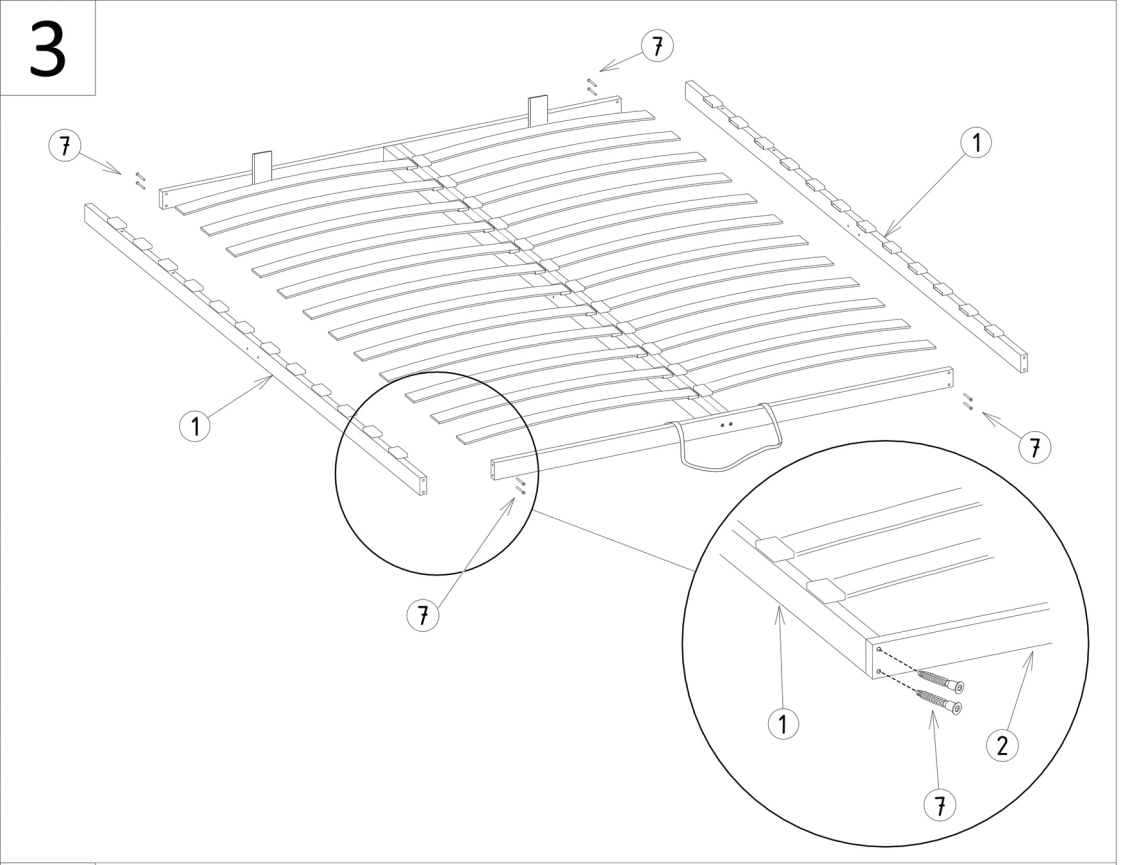
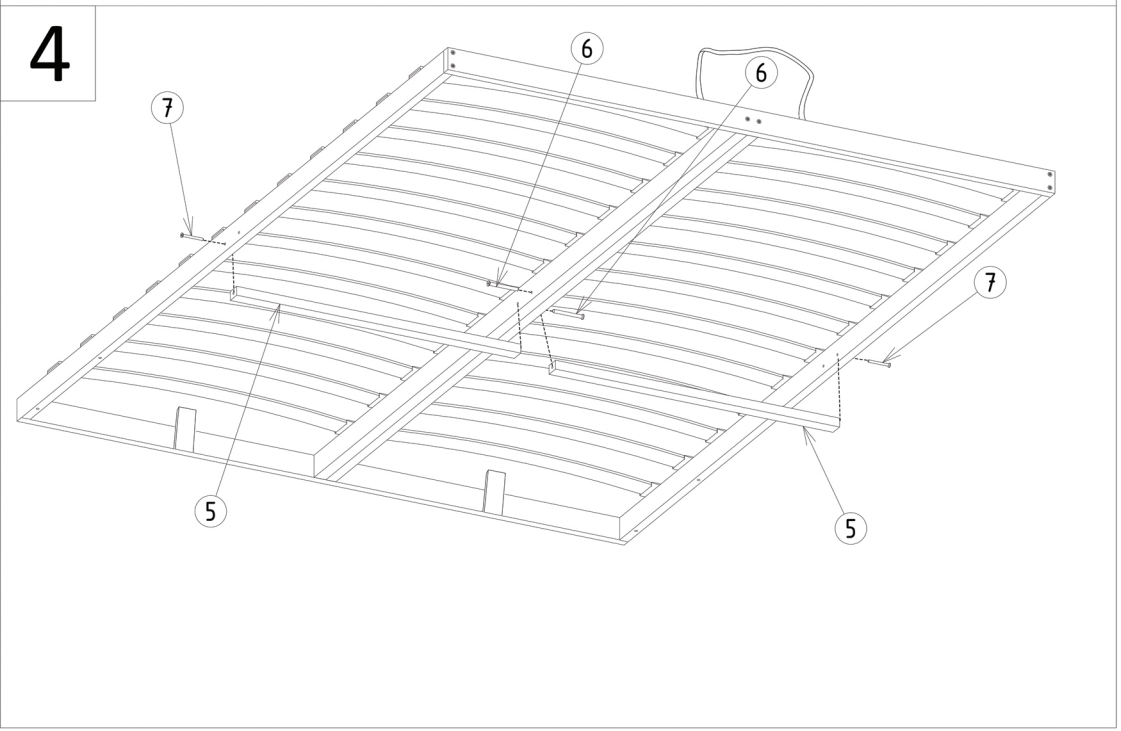
4