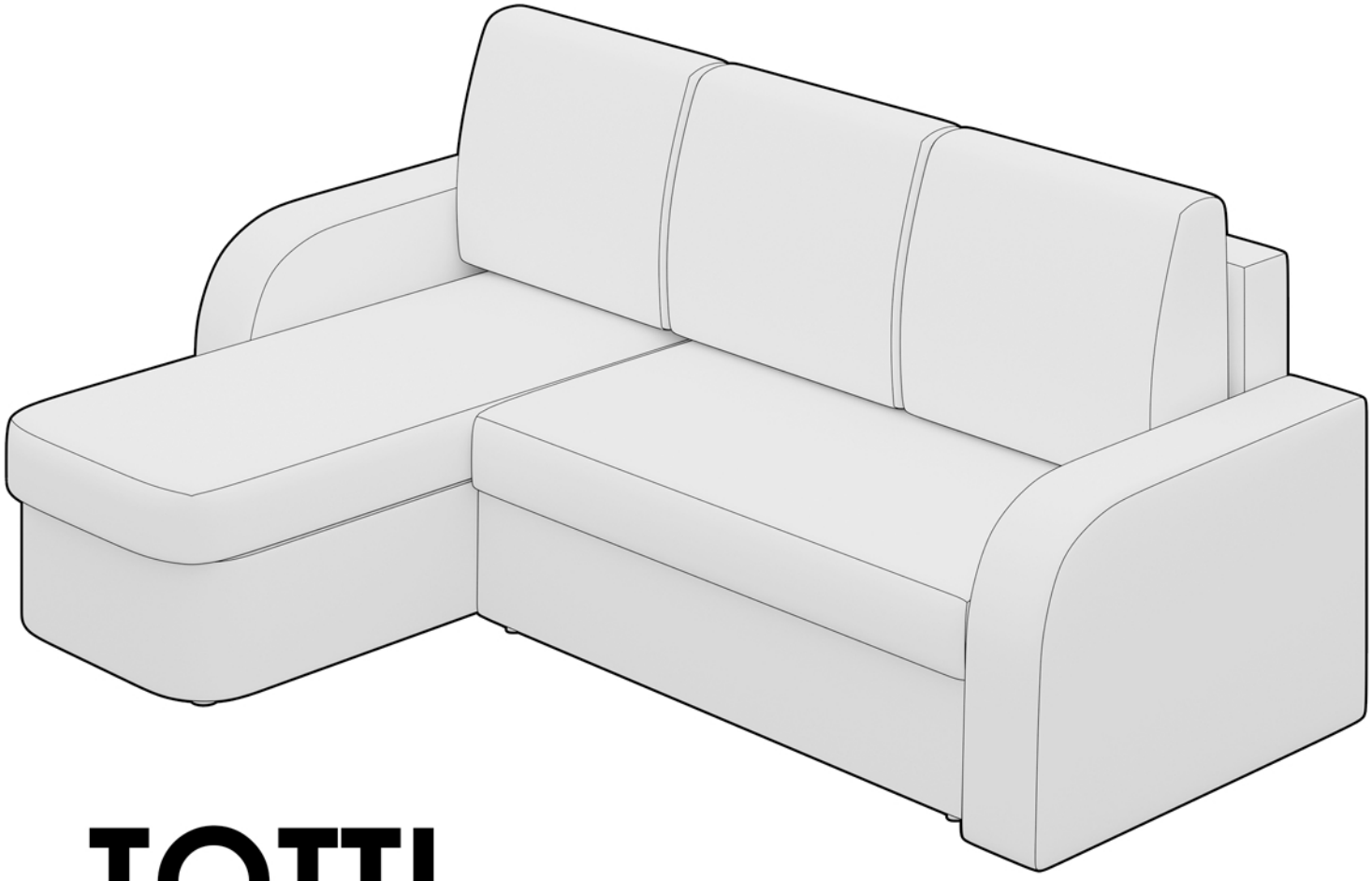

TOTTI

ASSEMBLING INSTRUCTIONS

MONTAGEANLEITUNG
INSTRUKCJA MONTAŻU

HIDDEN ELEMENTS
VERSTECKTE ELEMENTE
UKRYTE ELEMENTY

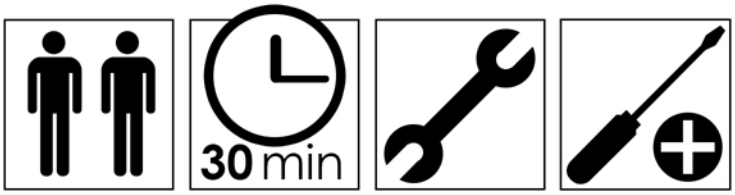

P

A		x6
B		x6
C		x4
D		x8

I



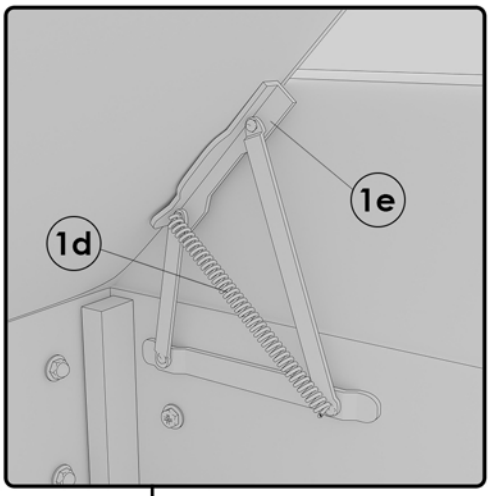

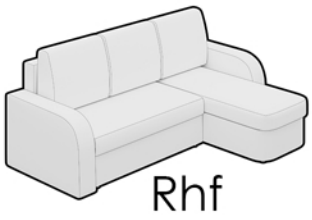

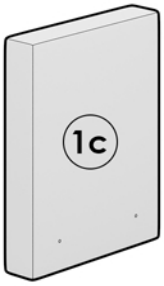

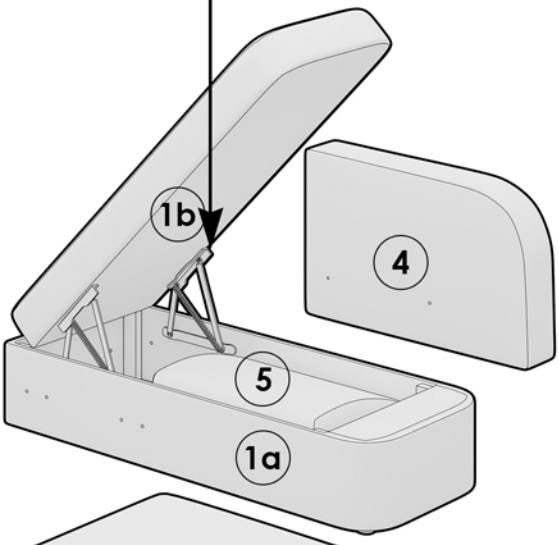

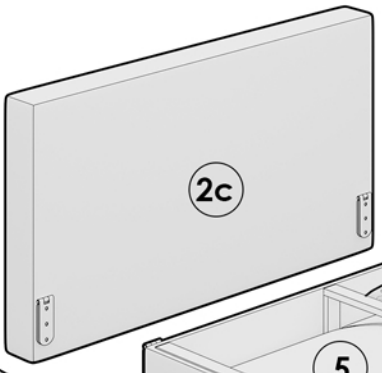

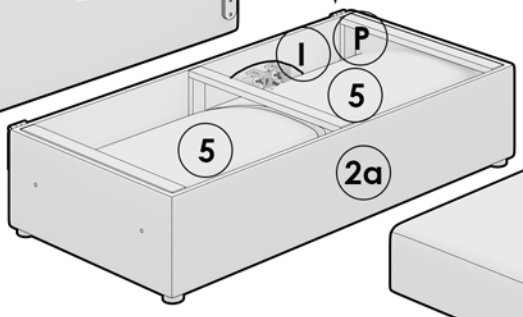

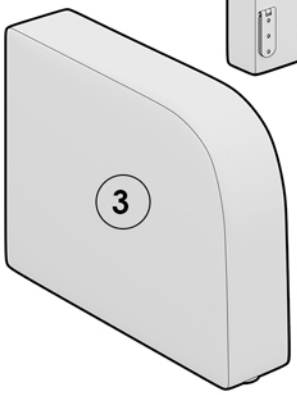

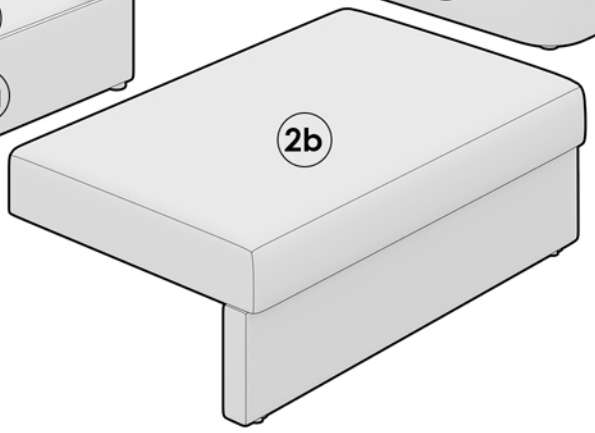

HIDDEN ELEMENTS
VERSTECKTE ELEMENTE
UKRYTE ELEMENTY

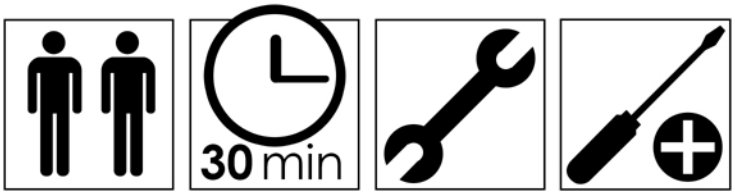

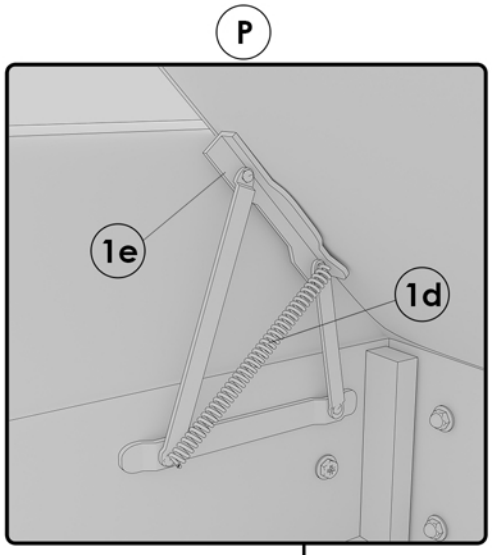

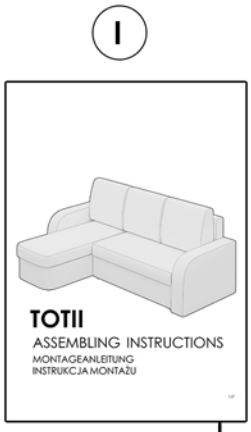

A		x6
B		x6
C		x4
E		x8

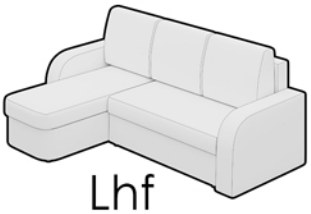

I.

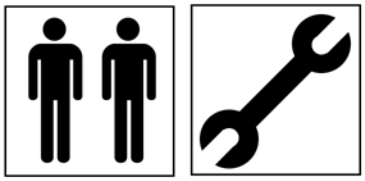

A		x2
B		x2

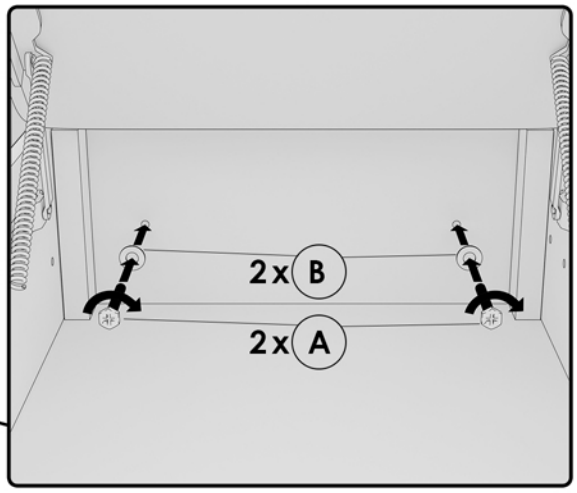

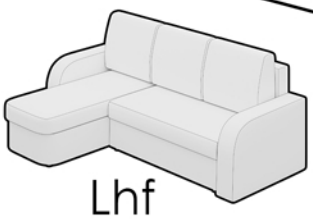

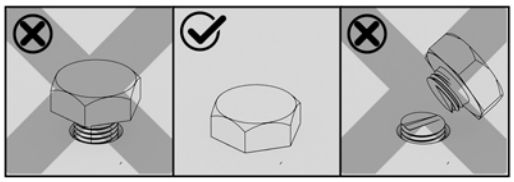

II.

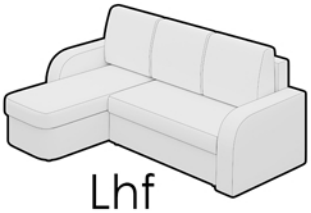

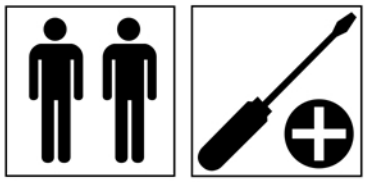

C		x2
D		x4

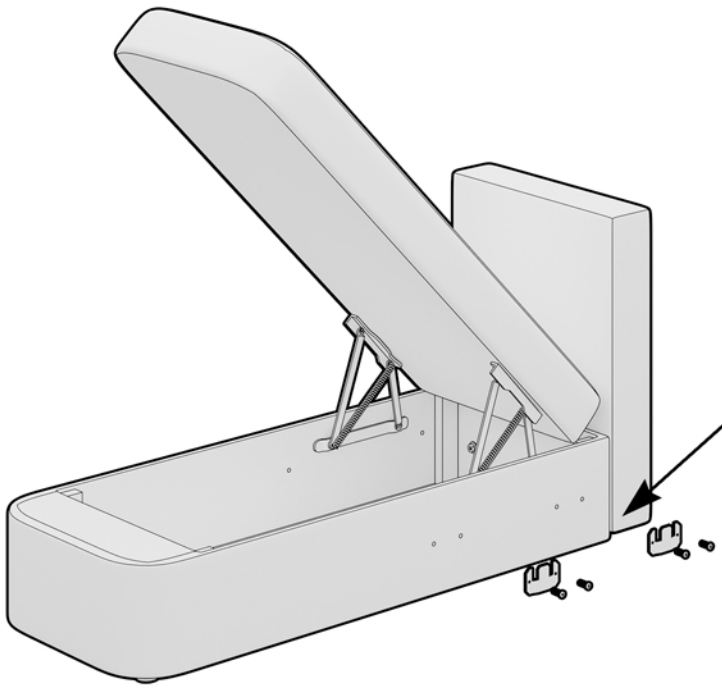

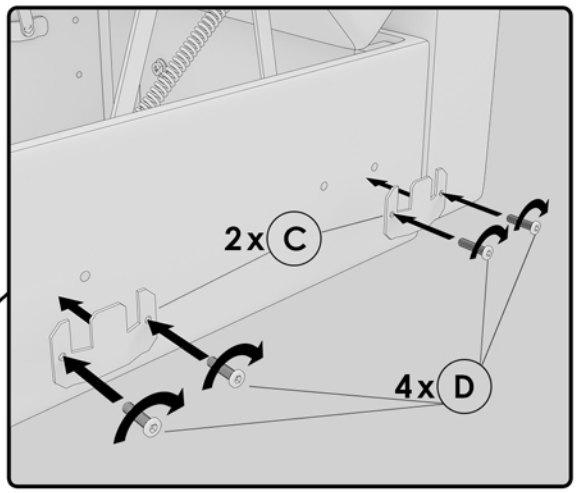

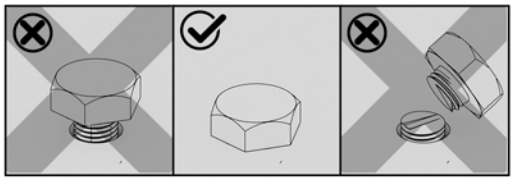

III.

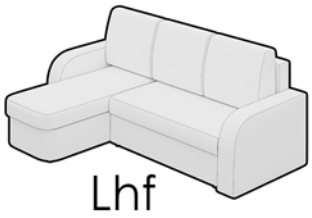

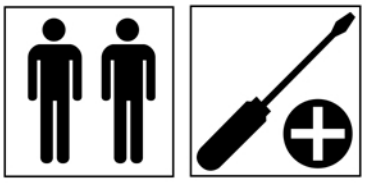

C		x2
D		x4

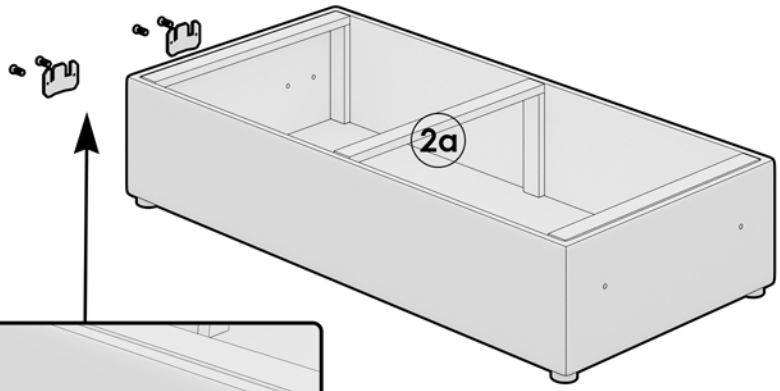

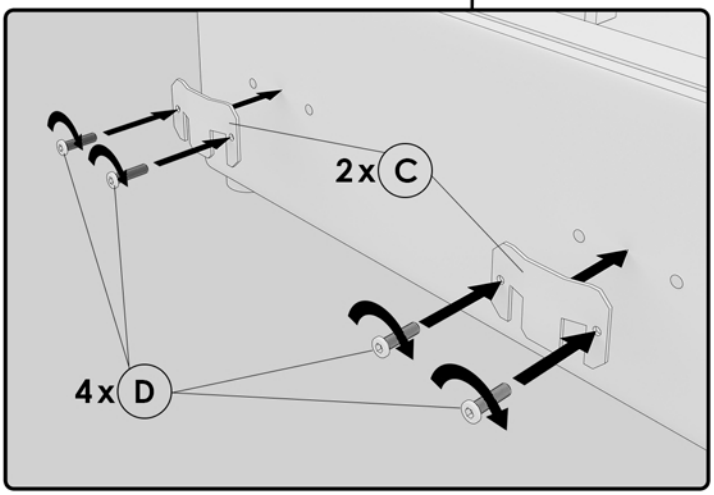

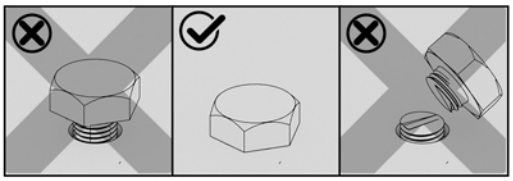

IV.



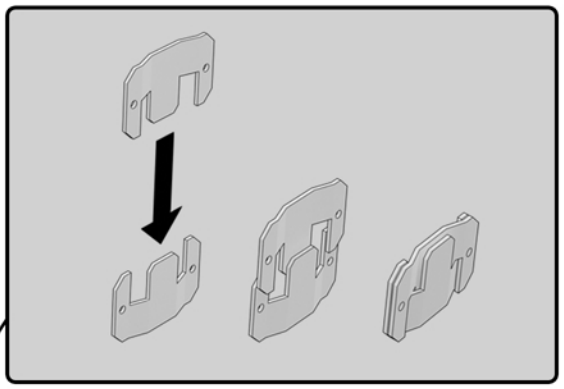

V.

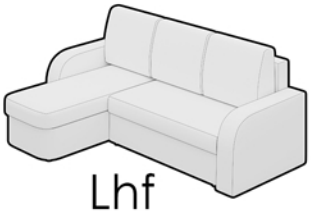

Lhf

VI.

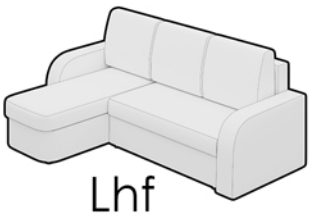

Lhf

VII.

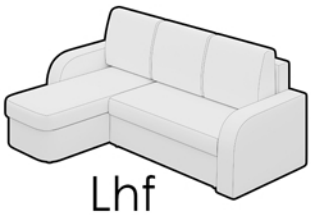

Lhf

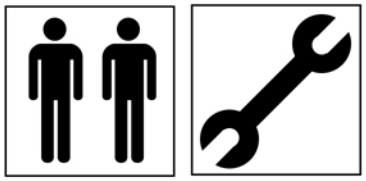

A		x4
B		x4

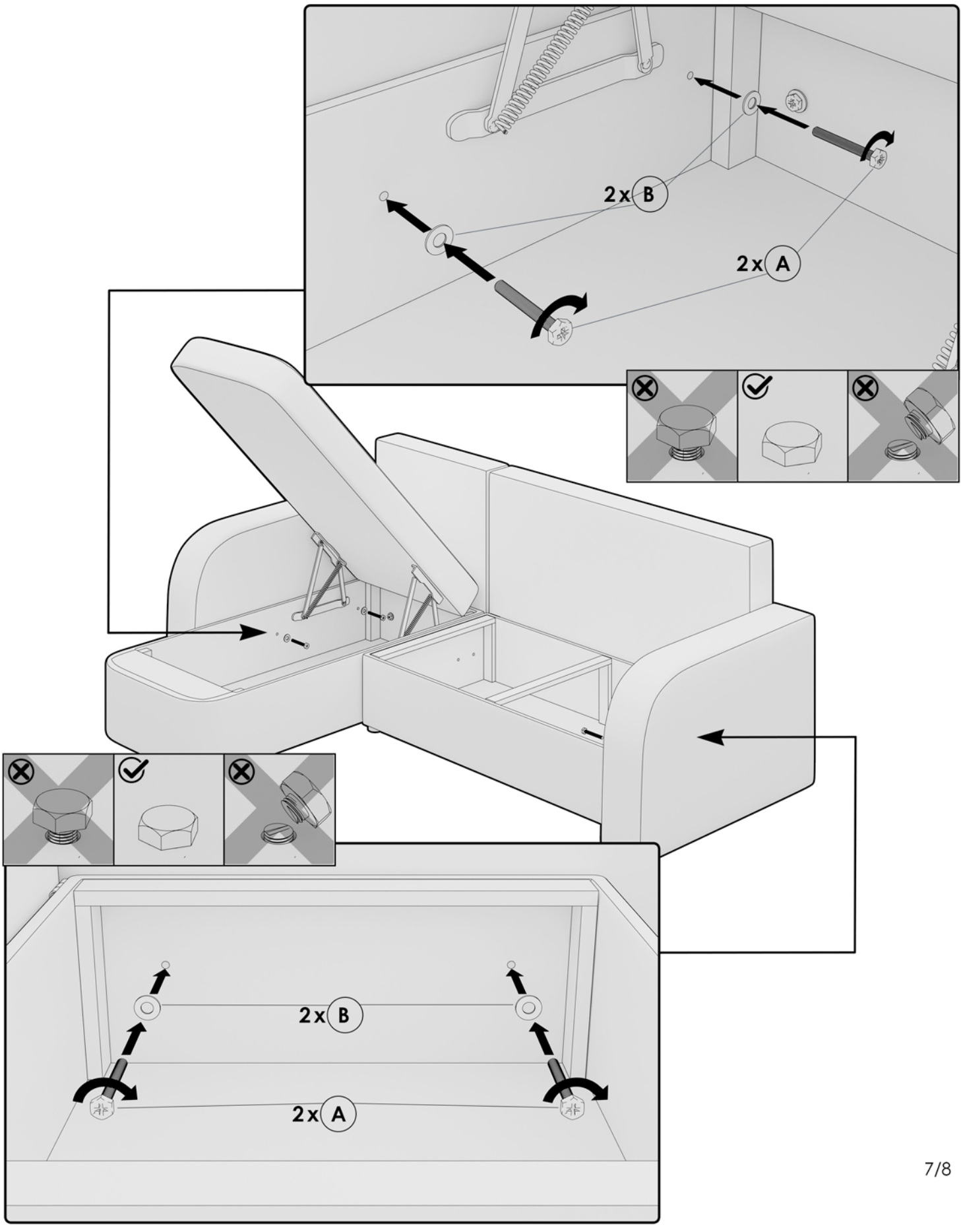

VIII.

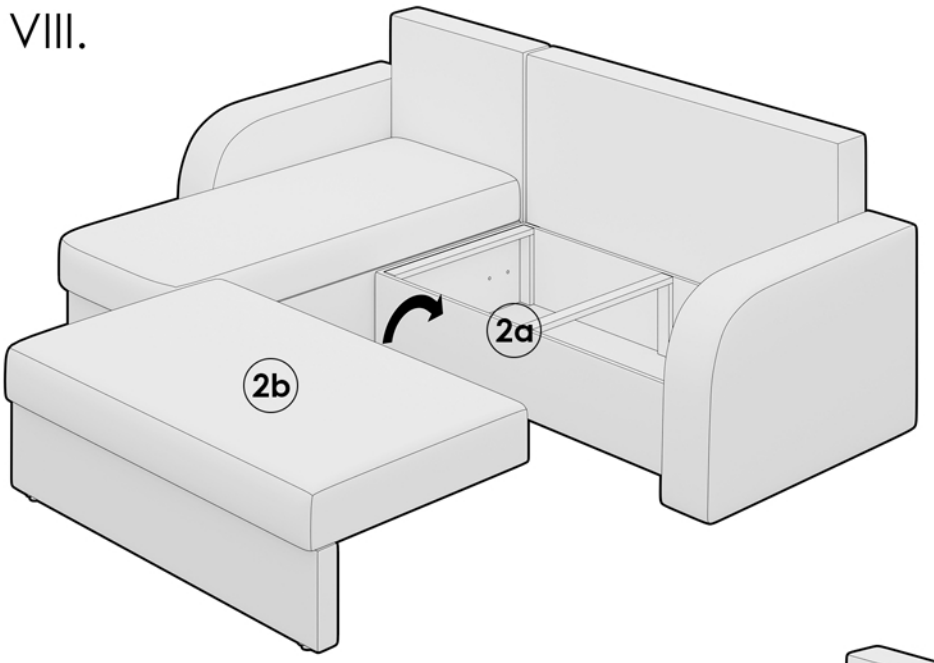

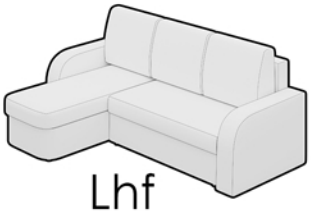

Lhf

IXA.

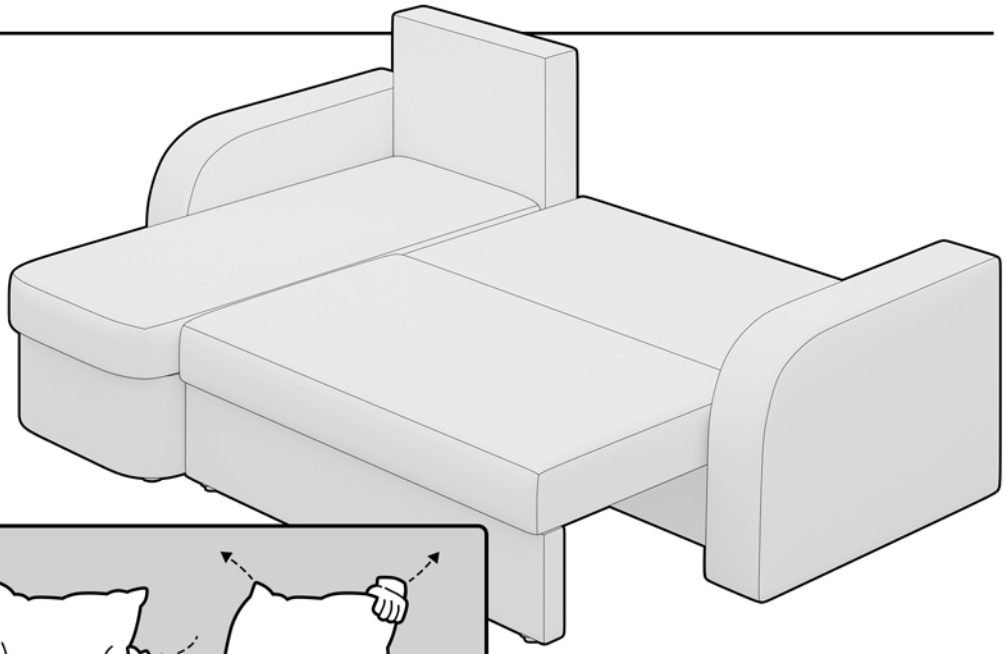

IXB.

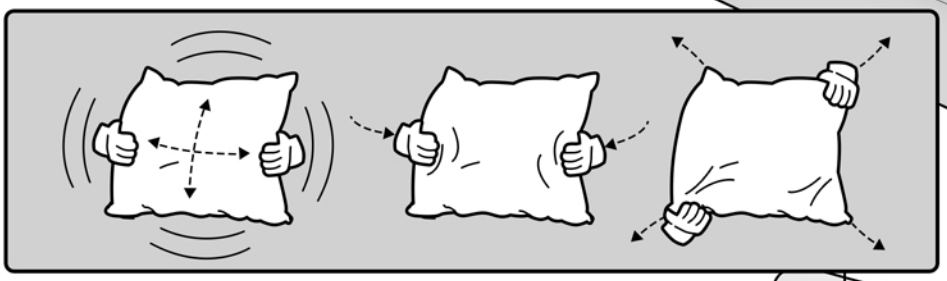

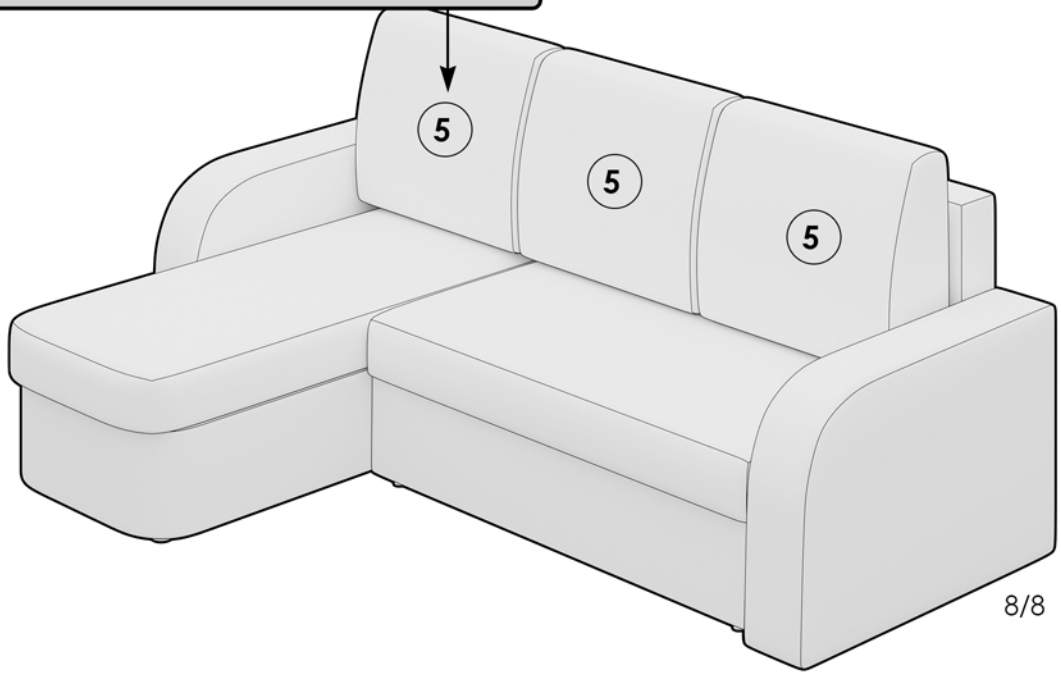

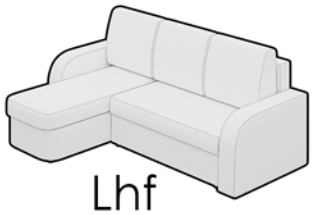

Lhf