CALMO

DE: Montageanleitung
GB: Assembly instructions
PL: Instrukcja montażu
SE: Monteringsanvisningar
SI: Navodila za montažo
CZ: Návod k montáži
NL: Montagehandleiding
SK: Návod na montáž
UA: Керівництво з монтажу
HR: Upute za montažu
ES: instrucciones de montaje
FR: Notice de montage
RO: Instructiuni de montaj
GR: Οδηγίες συναρμολόγησης

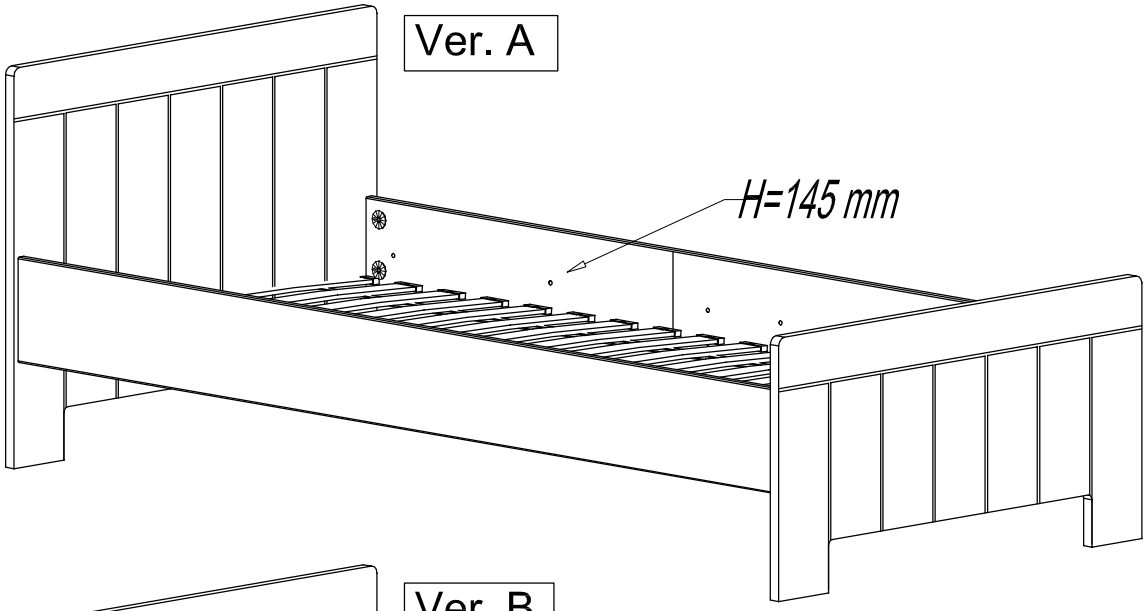

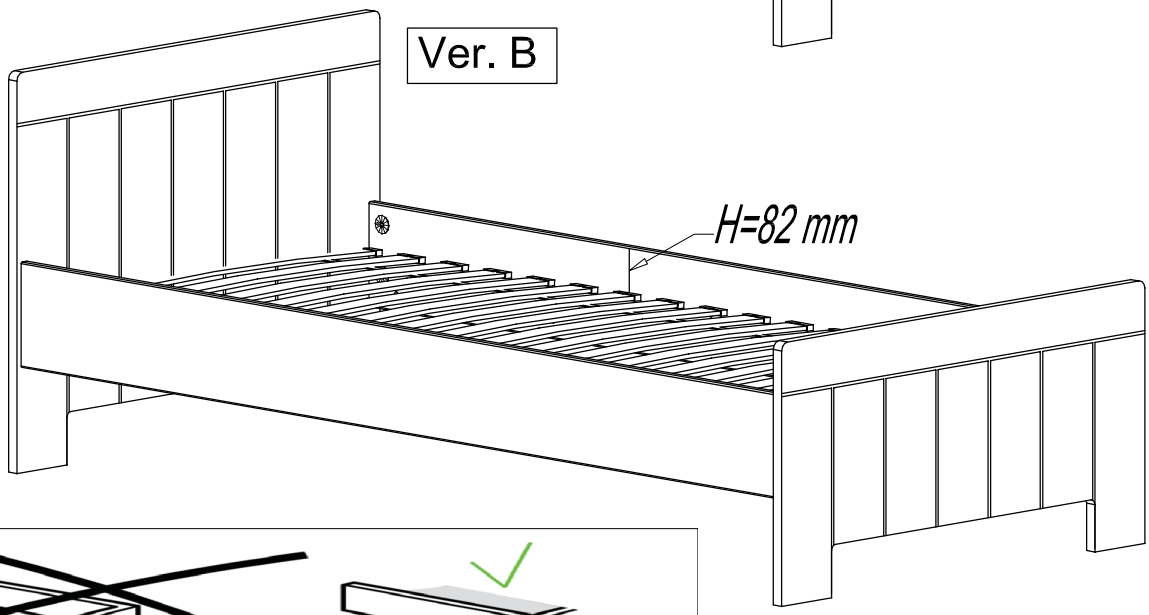

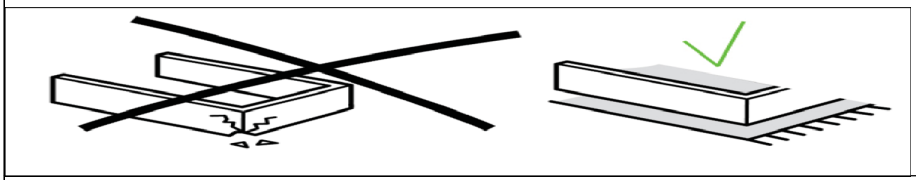

Narzędzia
Tools required
Outillage necessaire
Werzeuge
Delovno orodje
Alat

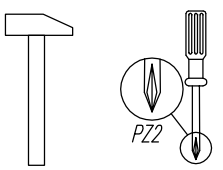

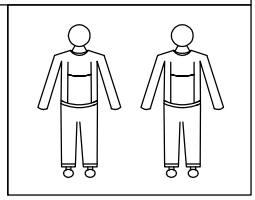

Ostrzeżenie! Nie pozostawiać dzieci bez opieki w pobliżu mebli podczas montażu. Małe części, niebezpieczeństwo uduszenia.

Warning! Do not leave children unattended near furniture during installation. Small parts, the danger of suffocation.

Achtung! Lassen Sie Kinder nicht unbeaufsichtigt in der Nähe von Möbel während der Installation. Kleine Teile, die Gefahr des Erstickens.

Attention! Ne laissez pas les enfants sans surveillance à proximité des meubles lors de leur montage. Les petites pičces peuvent présenter un risque de suffocation.

Opozorilo! Otroka ne puščajte brez nadzora staršev med montažo.

Upozorenje! Dijete ne puštajte bez nadzora roditelja tijekom montaže.

w.:3/2025 rys.: CALMO-Lozko200x90

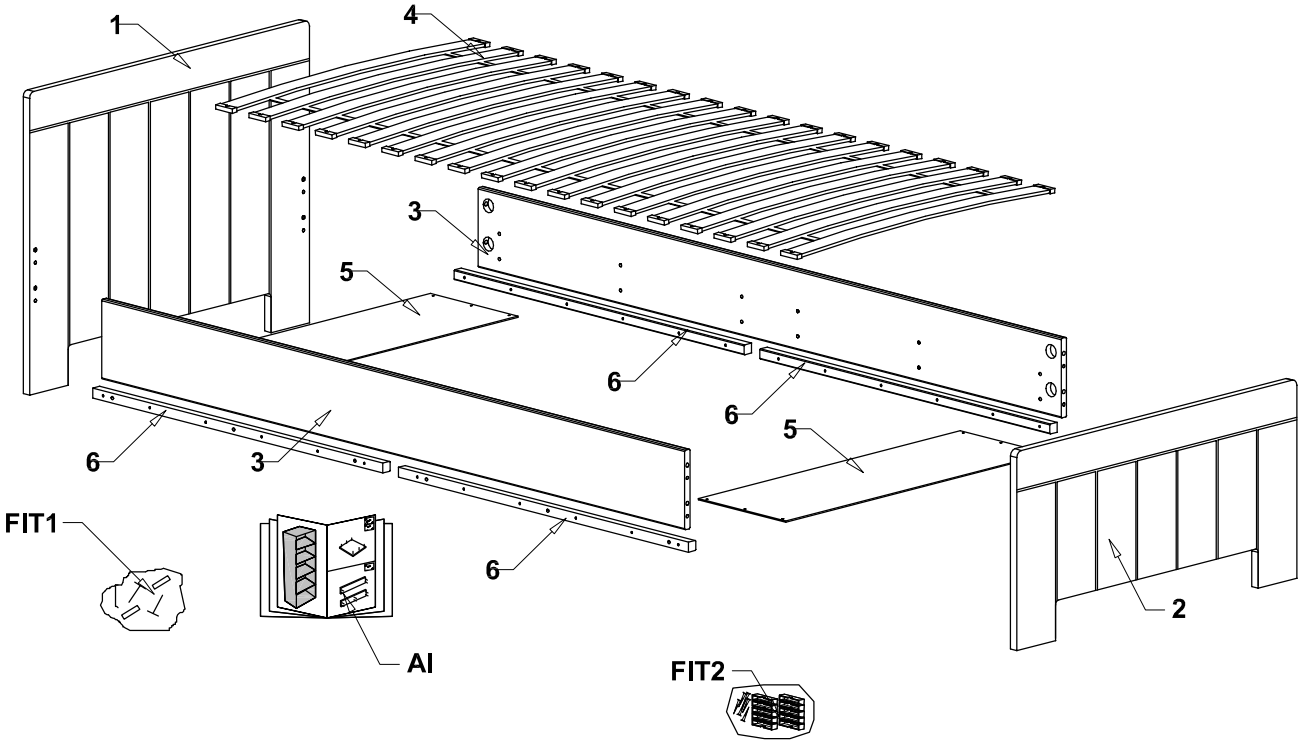

Colli 1/3:
Nr 1 -x1
Nr 2 -x1
Nr 5 -x2
AI -x1
FIT1 -x1

Colli 2/3
Nr 3 -x2
Nr 6 -x4

Colli 3/3
Nr 4 -x1
FIT2 -x1

CALMO Bed90_2

A1 007840 ø7,8x40 x8	A2 007832 ø7,8x32 x12	B 287901 Maxifix/M6 x8	C 287003 Maxifix x8	D 104016 UPø4x16 x12	F 000102 GLUE x2	E 999040 L-40mm x4
L 104040 UPø4,0x40 x24	000006 SW6 x1	LOGO 998000 pinio x1				

UNI BED90-200

Y1 103525 UPø3,5x25 x6	Y2 101538 KG3 x36

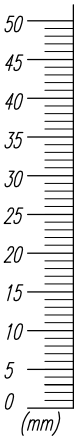

I

Ver. A / Ver. B

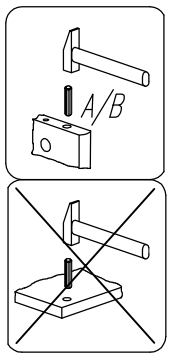

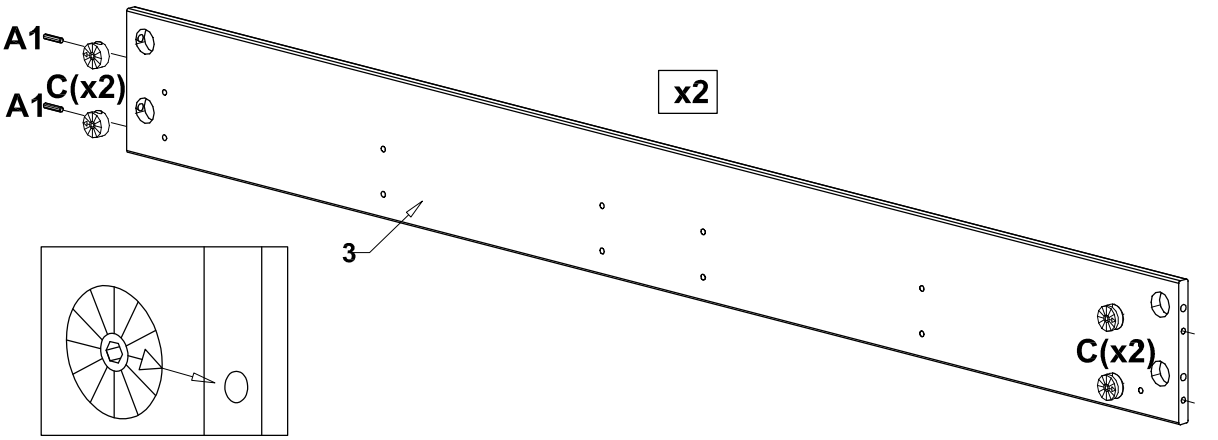

Ver. A / Ver. B

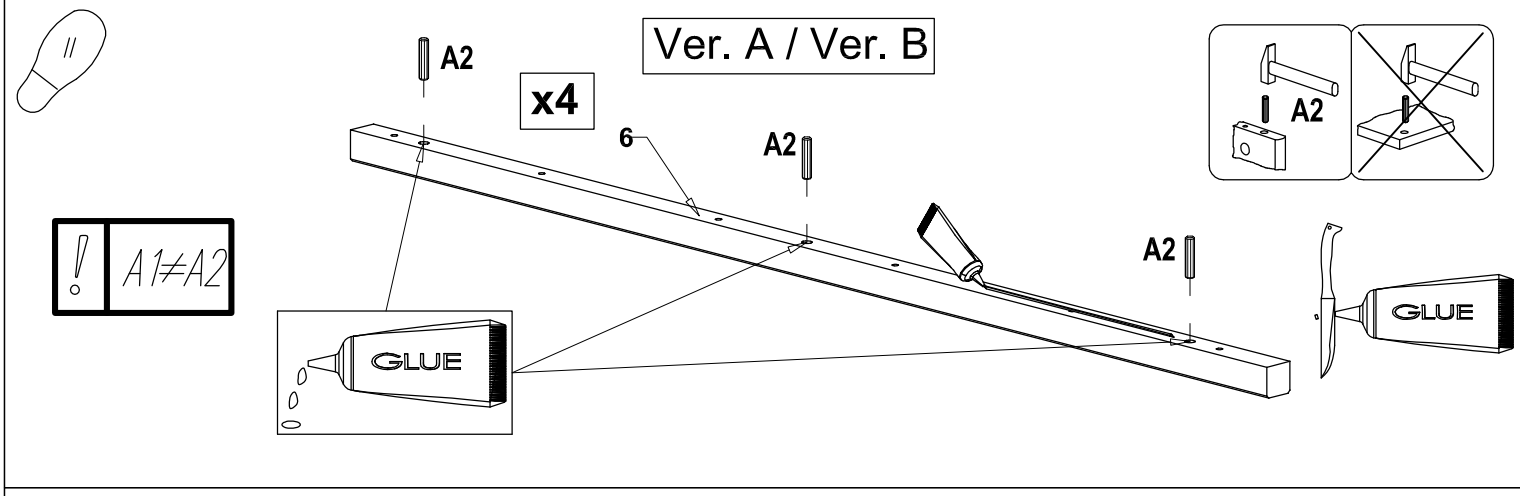

Ver. A

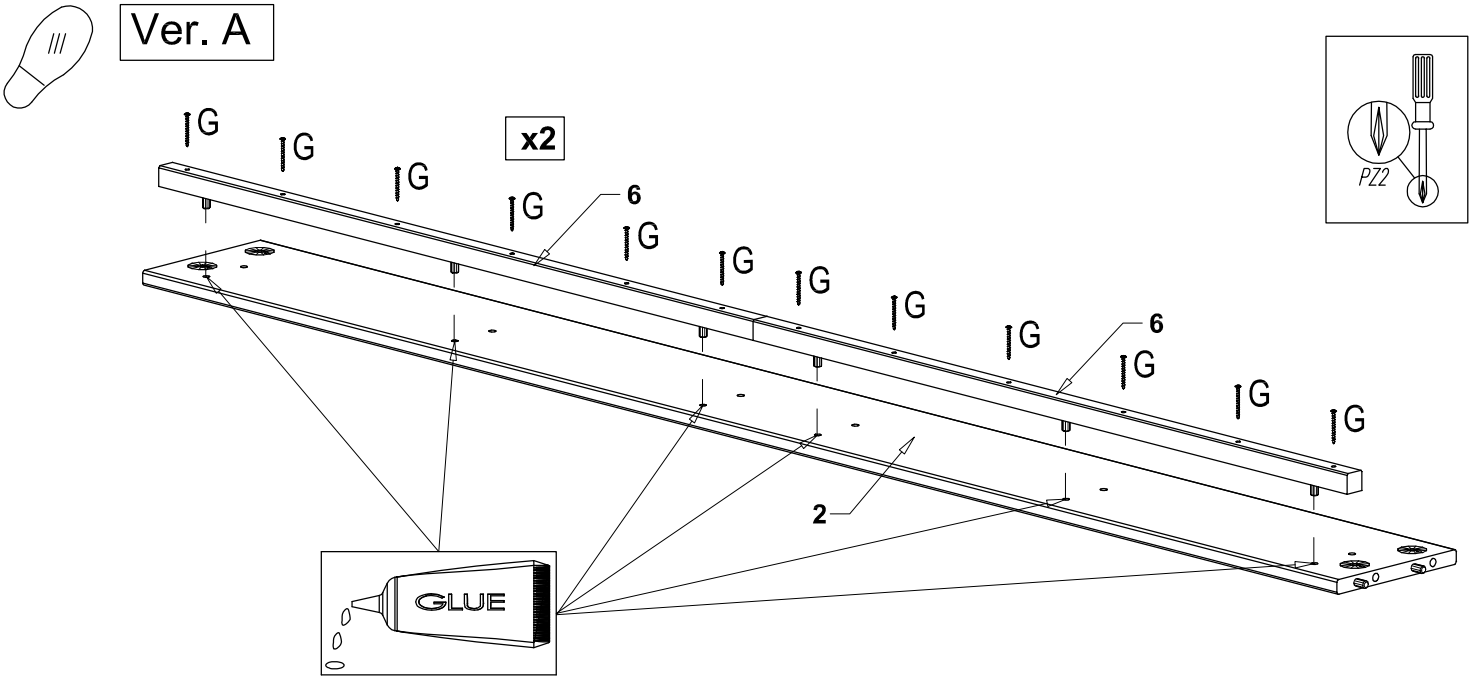

Ver. B

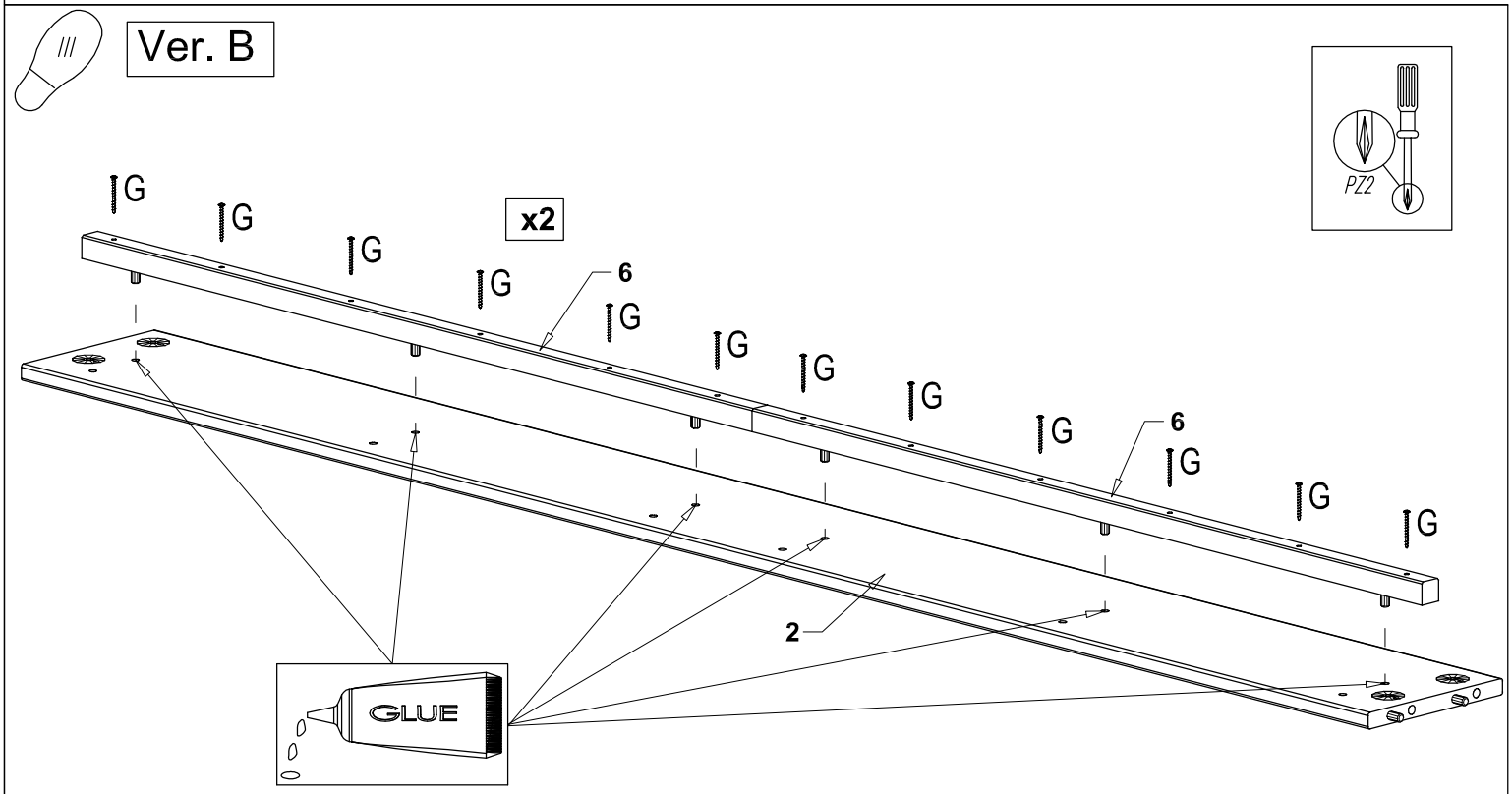

IV

Ver. A / Ver. B

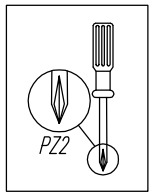

V

Ver. A / Ver. B

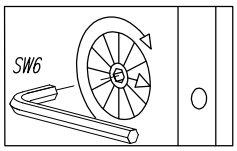

VI

Ver. A / Ver. B

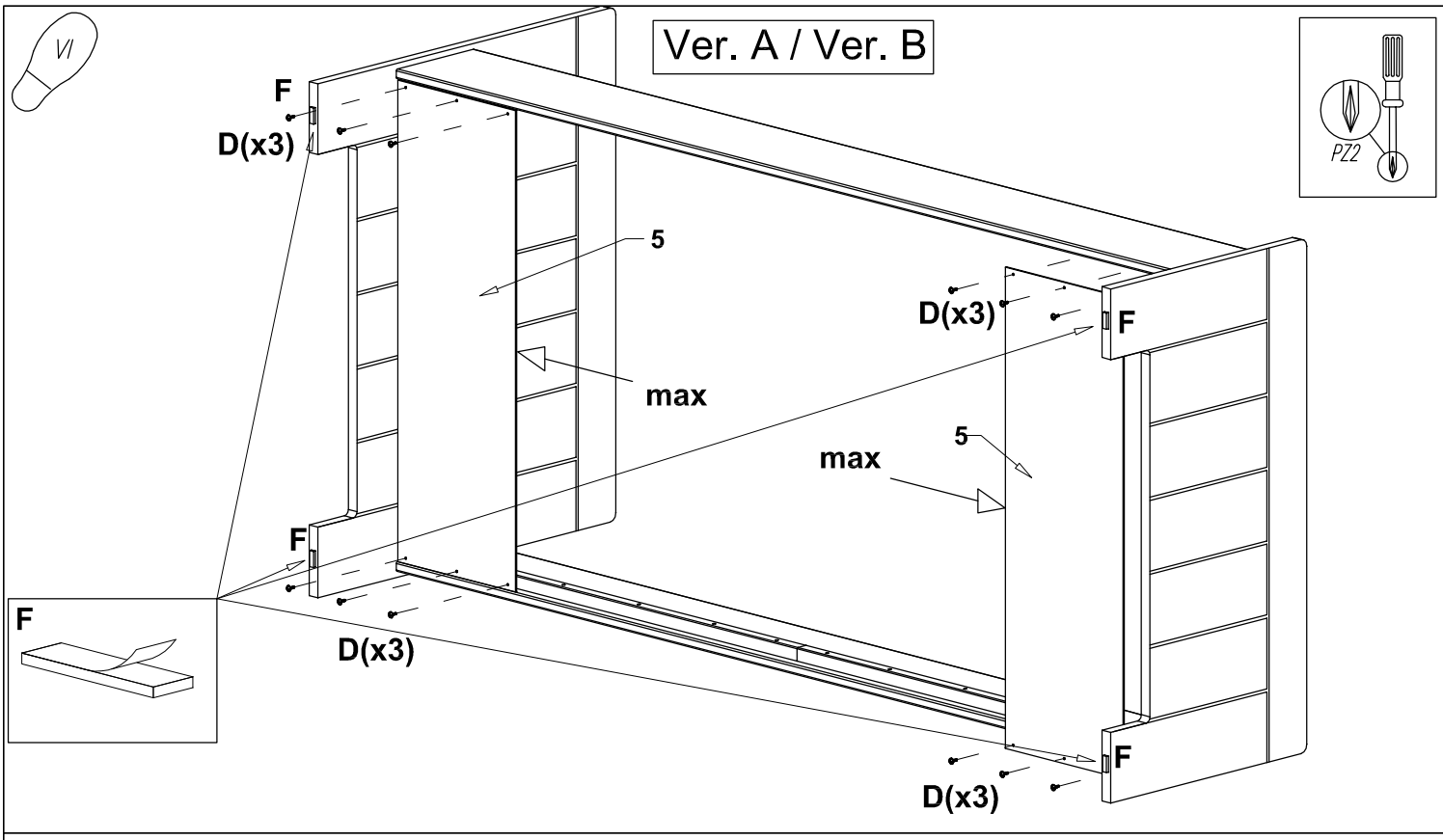

VII

Ver. A / Ver. B

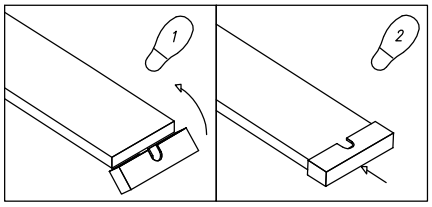

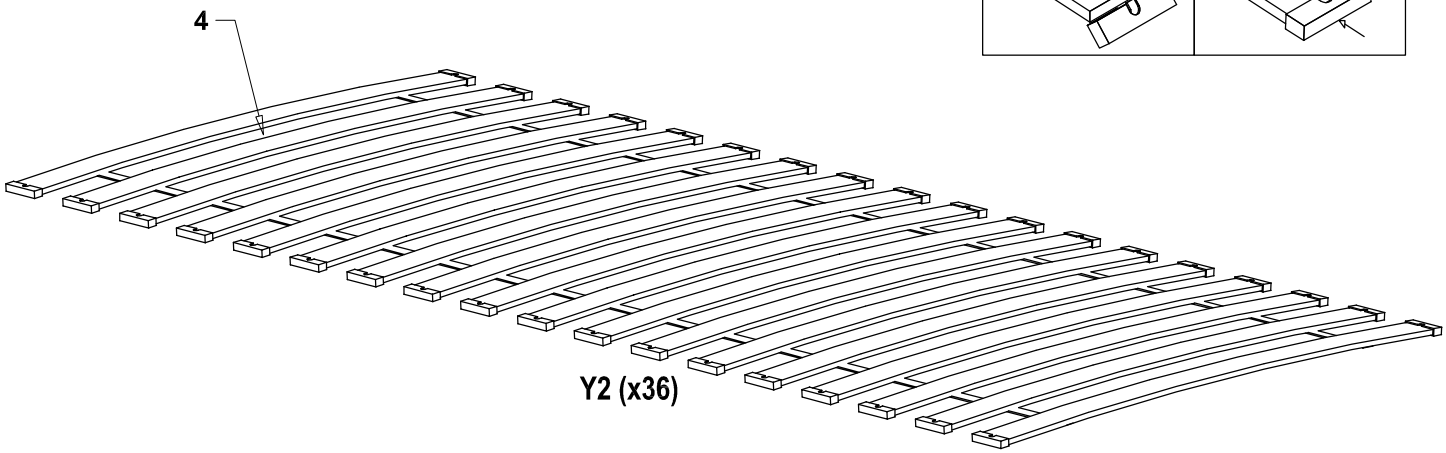

VIII

Ver. A / Ver. B

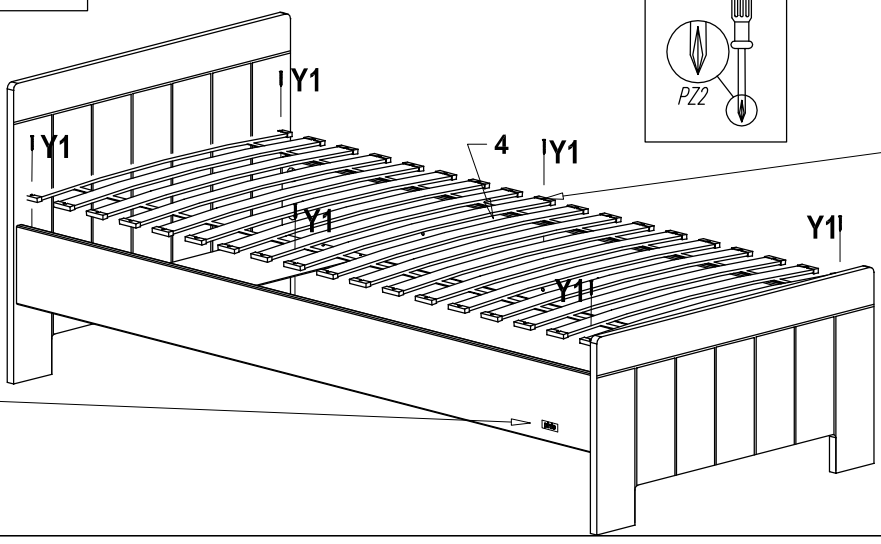

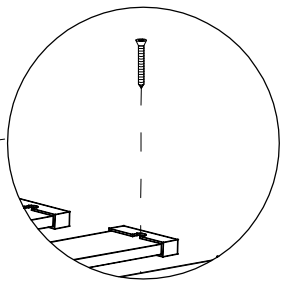

LOGO

pinio

